Partnership. With Guarantee.

3/2-Vägs koaxialventil - direktstyrd
Serie CVT3-10

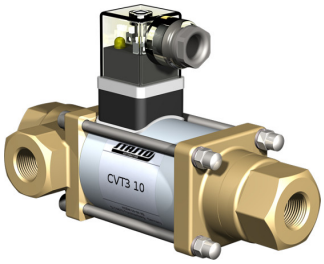

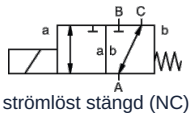

strömlöst stängd (NC)

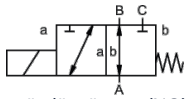

strömlöst öppen (NO)

Konstruktionstyp	3/2-vägs koaxialventil, direktstyrd, strömlöst stängd eller strömlöst öppen
Funktionsprincip	tryckavlastad, med fjäderretur, inte överlappningsfri
Nominell diameter	0...16bar / 0...25bar / 0...40bar: DN10mm 0...100bar: DN8mm
Anslutning	G1/4"...G3/4" , Specialflänsar och -gängor på begäran
Tryckområde	0...16 eller 0...25, A → B max. 25bar / B → A max. 16bar / A → C max. 25bar / C → A max. 25bar 0...40, A → B max. 40bar / B → A max. 25bar / A → C max. 40bar / C → A max. 25bar 0...100, A → B max. 100bar / B → A max. 75bar / A → C max. 100bar / C → A max. 75bar
Mottryck	P2 > P1, se tryckområde
Material	alternativt hus av mässing, förnicklad mässing eller rostfritt stål Ventilsäte Plast på metall, Tätningsmaterial NBR, FPM, CR, EPDM Materialuppgifterna för utförandena avser uteslutande de ventilanslutningsdelar som kommer i kontakt med mediet
Media	gasformig - flytande - nedsmutsad
Flödesriktning	se tryckområde
Monteringssätt	Installation i styvt rörsystem, Monteringsvinkel på begäran
Monteringsläge	valfri
Vakuum Läckagegrad	< 10^{-6} mbar*l*s^{-1}
Kv-värde	0...16bar / 0...25bar: 2,6m³/h 0...40bar: 2,2m³/h 0...100bar: 1,4m³/h
Kopplingscykler	200/min
Omkopplingstid	0...16bar / 0...25bar PÅ 40ms, STÄNGD 25ms 0...40bar / 0...100bar PÅ 135ms, STÄNGD 20ms
Medietemperatur	-10...+80°C (Specialutförande -30...+120°C)
Omgivningstemperatur	-10...+80°C
Godkännanden	på begäran LR/GL/EN10204
Vikt	0...16bar / 0...25bar 2,2kg 0...40bar / 0...100bar 2,5kg
Tillval	Vakuumprovningar med certifikat, Utförande ATEX

+43 512 52076
austria@stasto.eu
© STASTO Automation KG

Spänningstyp	Växel- och likspänning
Standardspänning	230V/40-60Hz, 24VDC, tillåten spänningsvariation ±10%
Specialspänningar	på begäran
Magnetsystem	DC Likströmsmagnet, AC Likströmsmagnet med integrerad likriktare
Isolationsklass	H 180°C
Strömförbrukning	N-spole 24VDC 1A, 230VAC 0,13A, H-spole 24VDC 1,29A, 230VAC 0,16A
Inkopplingsgrad	100% (Kontinuerlig drift)
Kapslingsklass	IP65 enligt EN 60529 vid korrekt monterad apparatkontakt (skydd mot damminträngning och spolvatten)
Leveransomfattning	inkl. apparatkontaktdon enligt EN175301-803-form A, Kabelingång M16x1,5
valfri	Apparatkontakt enligt DESINA, Apparatkontakt enligt VDMA, Kopplingsdosa M16x1,5 på begäran
Tilläggsutrustning	Lyskontakt med varistor
Beställningsuppgifter	Nominell diameter, Anslutning, Funktion NC/NO, Drifttryck, Flödesmängd, Medium, Medietemperatur, Omgivningstemperatur, Märkspänning
Användningsanvisning	Den tekniska dimensioneringen av ventilerna sker medium- och applikationsspecifikt, vilket kan leda till avvikelser från de allmänna uppgifter som anges i databladet avseende utförande, tätningsmaterial och karakteristiska värden. Vid oexakta eller ofullständiga beställningsuppgifter respektive applikationsdata finns risk för en tekniskt felaktig dimensionering av ventilerna för avsett användningsändamål. Detta kan medföra att de fysikaliska och/eller kemiska egenskaperna hos de använda materialen eller tätningarna är otillräckliga för det avsedda användningsändamålet.

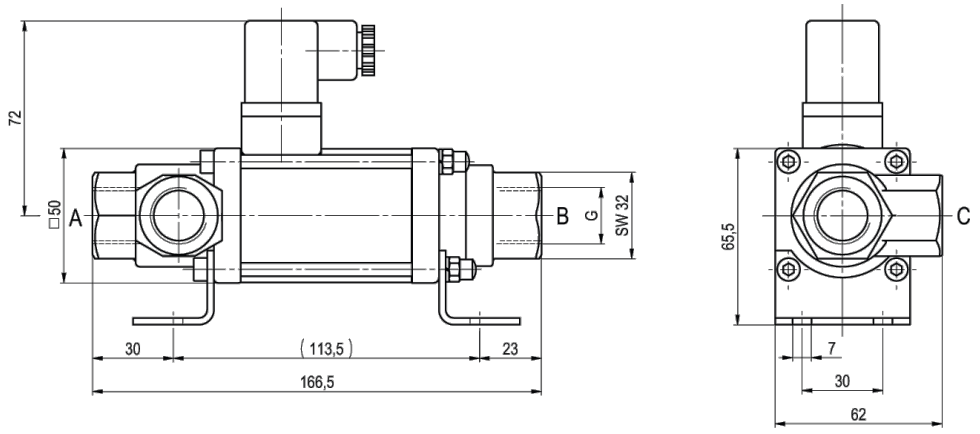

CVT3-10 Funktion NC 0...16bar / 0...25bar

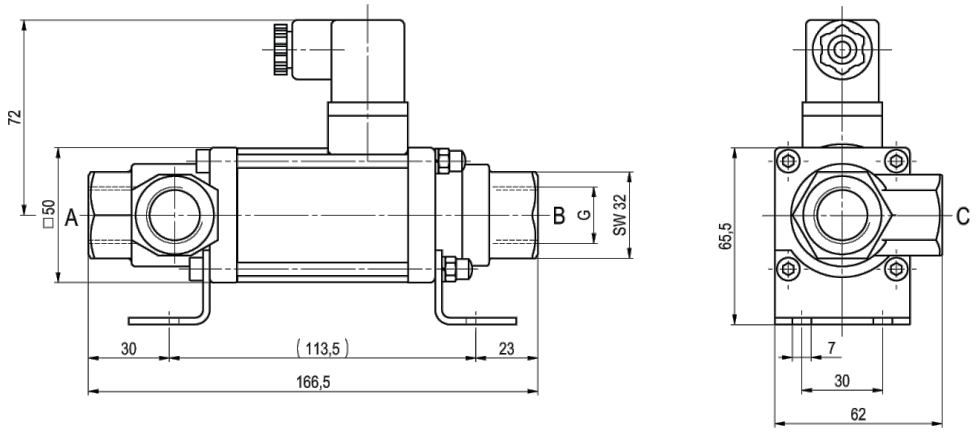

CVT3-10 Funktion NO 0...16bar / 0...25bar

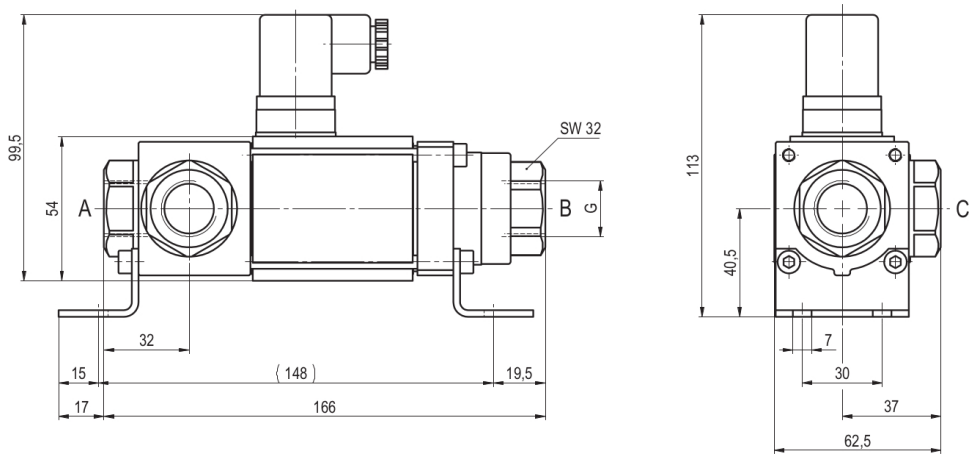

CVT3-10 Funktion NC 0...40bar / 0...100bar

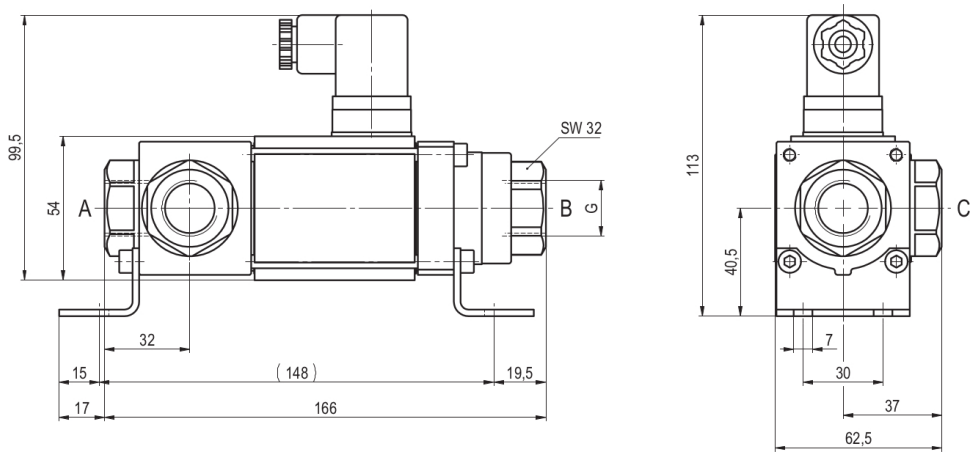

CVT3-10 Funktion NO 0...40bar / 0...100bar

Monteringsvinklar beställs separat

Elektriska anslutningar



M12x1 DESINA / VDMA



DIN EN 175301-803

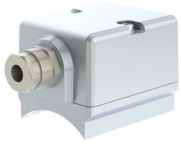

Kopplingsdosa



Form A kontaktdon
DIN EN 175301-803

Bilderna är inte bindande
Rätt till konstruktions-, mått- och materialändringar förbehålles