Ventil coaxial 3/2 căi - acționare directă
Serie CVT3-10

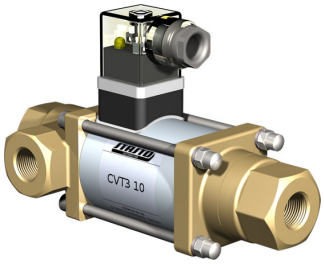

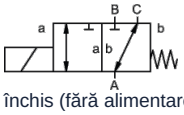

normal închis (fără alimentare) (NC)

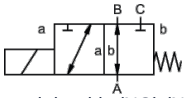

normal deschis (NO) (NO)

Tip constructiv	Ventil coaxial 3/2 căi, acționare directă, normal închis (fără alimentare) sau normal deschis (NO)
Mod de funcționare	depresurizat, cu revenire cu arc, nu este fără suprapuneri
Diametru nominal	0...16bar / 0...25bar / 0...40bar: DN10mm 0...100bar: DN8mm
Racordare	G1/4"...G3/4" , Flanșe și filete speciale la cerere
Domeniu de presiune	0...16 sau 0...25, A → B max. 25bar / B → A max. 16bar / A → C max. 25bar / C → A max. 25bar 0...40, A → B max. 40bar / B → A max. 25bar / A → C max. 40bar / C → A max. 25bar 0...100, A → B max. 100bar / B → A max. 75bar / A → C max. 100bar / C → A max. 75bar
Contrapresiune	P2 > P1, vezi domeniul de presiune
Materiale	opțional corp din alamă, alamă nichelată sau oțel inoxidabil Scaun de supapă Plastic pe metal, Materiale de etanșare NBR, FPM, CR, EPDM Specificațiile materialelor pentru variante se referă exclusiv la piesele de racord ale supapei care vin în contact cu mediul.
Medii	gazosos - lichid - murdar
Direcția de curgere	vezi domeniul de presiune
Tip de fixare	Montaj în sistem de conducte rigid, Suport de fixare la cerere
Poziție de montaj	arbitrară
Vid vacuum Rată de scurgere	< 10^{-6} mbar*l*s $^{-1}$
Valoare Kv	0...16bar / 0...25bar: 2,6m³/h 0...40bar: 2,2m³/h 0...100bar: 1,4m³/h
Cicluri de comutare	200/min
Timp de comutare	0...16bar / 0...25bar PORNIT 40ms, ÎNCHIS 25ms 0...40bar / 0...100bar PORNIT 135ms, ÎNCHIS 20ms
Temperatura mediului	-10...+80°C (Execuție specială -30...+120°C)
Temperatura ambiantă	-10...+80°C
Recepții	la cerere LR/GL/EN10204
Greutate	0...16bar / 0...25bar 2,2kg 0...40bar / 0...100bar 2,5kg
Opțiuni	Încercări-vacuum cu certificat, Execuție ATEX

© MS PROMCOM S.R.L.

Tip de tensiune	Tensiune alternativă și continuă
Tensiune standard	230V/40-60Hz, 24VDC, fluctuație de tensiune admisă ±10%
Tensiuni speciale	la cerere
Sistem electromagnetic	DC Electromagnet de curent continuu, AC Electromagnet de curent continuu cu redresor integrat
Clasa de izolație	H 180°C
Consum de curent	Bobină N 24VDC 1A, 230VAC 0,13A, Bobină H 24VDC 1,29A, 230VAC 0,16A
Ciclu de funcționare	100% (Funcționare continuă)
Grad de protecție	IP65 conform EN 60529 cu conectorul de aparat montat corespunzător (protecție împotriva pătrunderii prafului și a jeturilor de apă)
Conținutul livrării	incl. mufă pentru aparat conform EN175301-803-Forma A, Intrare cablu M16x1,5
opțional	Conector de dispozitiv conform DESINA, Conector de aparat conform VDMA, Cutie de borne M16x1,5 la cerere
Echipamente suplimentare	Conector luminos cu varistor
Date de comandă	Diametru nominal, Racordare, Funcție NC/NO, Presiune de lucru, Debit volumic, Mediu, Temperatura mediului, Temperatura ambiantă, Tensiune nominală
Indicație de utilizare	Proiectarea tehnică a supapelor se realizează specific mediului și aplicației, ceea ce poate conduce la abateri față de indicațiile generale menționate în fișa tehnică în ceea ce privește execuția, materialele de etanșare și parametrii caracteristici. În cazul unor indicații de comandă sau date de aplicație inexacte ori incomplete există riscul unei dimensionări tehnice incorecte a supapelor pentru scopul de utilizare dorit.. Acest lucru poate avea ca urmare faptul că proprietățile fizice și/sau chimice ale materialelor sau ale etanșărilor utilizate sunt insuficiente pentru scopul de utilizare prevăzut..

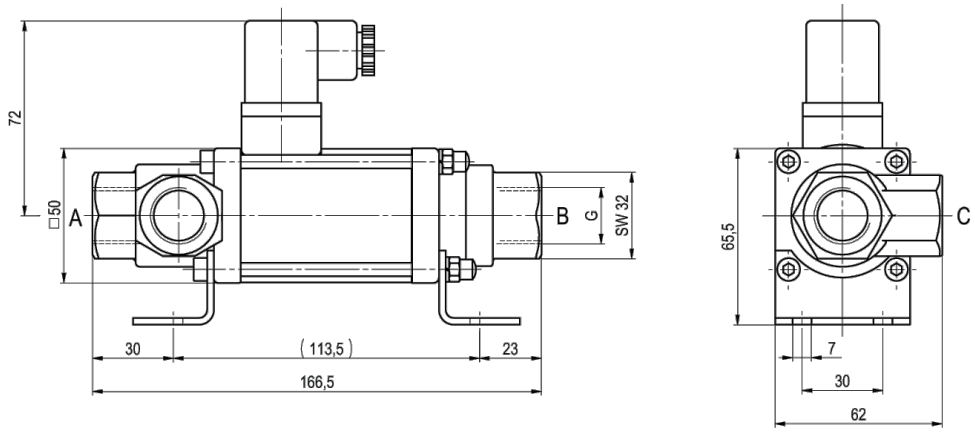

CVT3-10 Funcție NC 0...16bar / 0...25bar

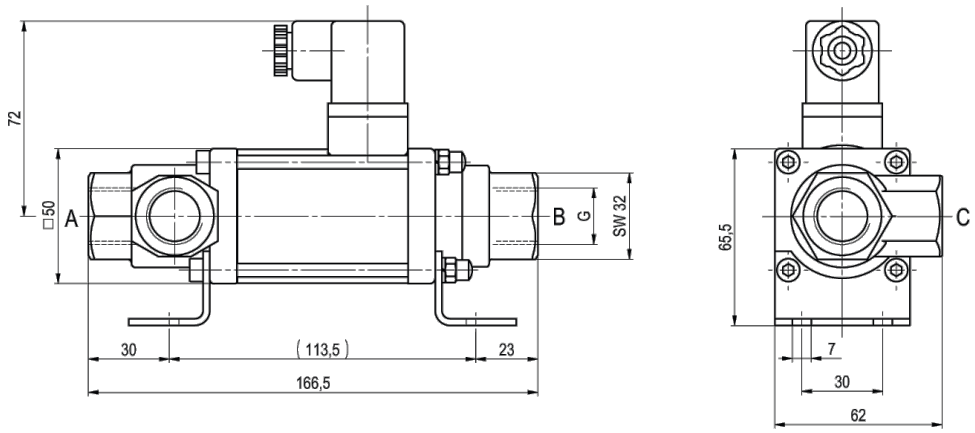

CVT3-10 Funcție NO 0...16bar / 0...25bar

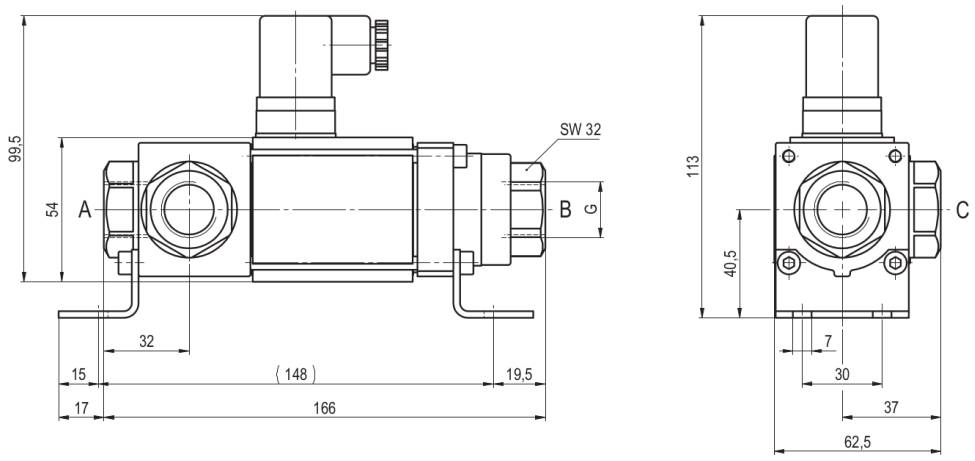

CVT3-10 Funcție NC 0...40bar / 0...100bar

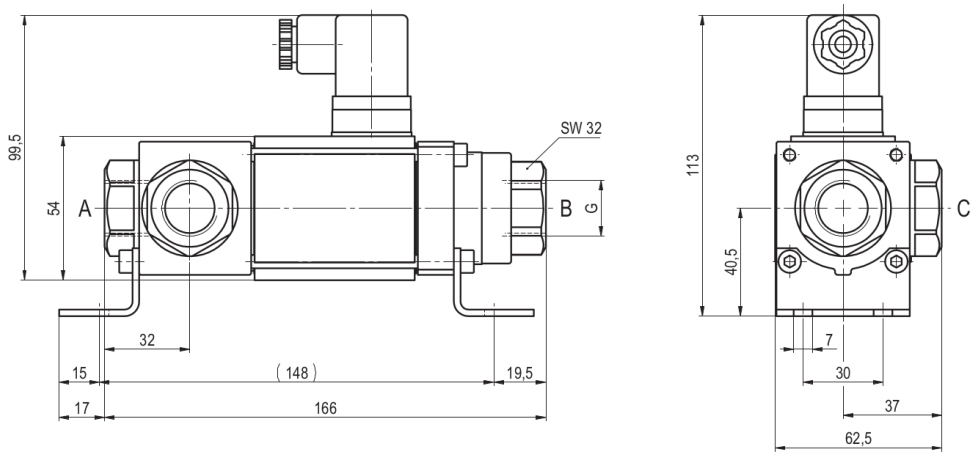

CVT3-10 Funcție NO 0...40bar / 0...100bar

Colțarele de fixare se comandă separat

Conexiuni electrice



M12x1 DESINA / VDMA



DIN EN 175301-803

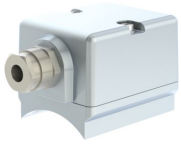

Cutie de borne



Conector Form A
DIN EN 175301-803

Imaginile sunt orientative
Ne rezervăm dreptul de a efectua modificări de construcție, dimensionale și de material.

romania@promcom.eu
© MS PROMCOM S.R.L.