Partnership. With Guarantee.

3/2-Weg-coaxiaalventiel - direct gestuurd
Serie CVT3-10

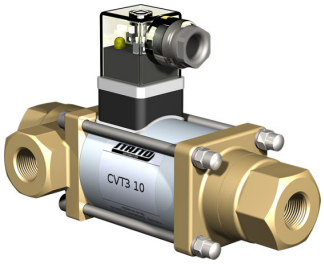

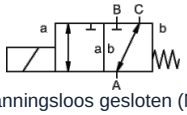

spanningsloos gesloten (NC)

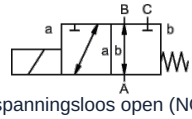

spanningsloos open (NO)

Constructie	3/2-weg-coaxiaalventiel, direct gestuurd, spanningsloos gesloten of spanningsloos open
Werking	drukontlastend, met veerterugstelling, niet overlappend
Nominale diameter	0...16bar / 0...25bar / 0...40bar: DN10mm 0...100bar: DN8mm
Aansluiting	G1/4"...G3/4" , Speciale flenzen en -schroefdraad op aanvraag
Drukbereik	0...16 of 0...25, A → B max. 25bar / B → A max. 16bar / A → C max. 25bar / C → A max. 25bar 0...40, A → B max. 40bar / B → A max. 25bar / A → C max. 40bar / C → A max. 25bar 0...100, A → B max. 100bar / B → A max. 75bar / A → C max. 100bar / C → A max. 75bar
Tegendruk	P2 > P1, zie drukbereik
Materialen	optioneel behuizing messing, vernikkeld messing of roestvrij staal Klepzitting Kunststof op metaal, Afdichtmaterialen NBR, FPM, CR, EPDM De materiaalgegevens van de uitvoeringen hebben uitsluitend betrekking op de ventielaansluitdelen die met het medium in aanraking komen
Media	gasvormig - vloeibaar - vervuild
Stroomrichting	zie drukbereik
Bevestigingswijze	Inbouw in star leidingstelsel, Montagehoek op aanvraag
Inbouwpositie	willekeurig
Vacuüm Lekrate	< 10^{-6} mbar*l*s^{-1}
Kv-waarde	0...16bar / 0...25bar: 2,6m³/h 0...40bar: 2,2m³/h 0...100bar: 1,4m³/h
Schakelcycli	200/min
Schakeltijd	0...16bar / 0...25bar AAN 40ms, DICHTEN 25ms 0...40bar / 0...100bar AAN 135ms, DICHTEN 20ms
Mediumtemperatuur	-10...+80°C (Speciale uitvoering -30...+120°C)
Omgevingstemperatuur	-10...+80°C
Keuringen	op aanvraag LR/GL/EN10204
Gewicht	0...16bar / 0...25bar 2,2kg 0...40bar / 0...100bar 2,5kg
Opties	Vacuümtests met certificaat, Uitvoering ATEX

+43 512 52076
austria@stasto.eu
© STASTO Automation KG

Spanningstype	Wissel- en gelijkspanning
Standaardspanning	230V/40-60Hz, 24VDC, toegestane spanningsschommeling ±10%
Speciale spanningen	op aanvraag
Magneetsysteem	DC Gelijkstroommagneet, AC Gelijkstroommagneet met geïntegreerde gelijkrichter
Isolatieklasse	H 180°C
Stroomopname	N-spoel 24VDC 1A, 230VAC 0,13A, H-spoel 24VDC 1,29A, 230VAC 0,16A
Inschakelduur	100% (Continu bedrijf)
Beschermingsgraad	IP65 volgens EN 60529 bij correct gemonteerde apparaatstekkerdoos (bescherming tegen binnendringen van stof en sproeiwater)
Leveringsomvang	incl. apparaatstekkerdoos volgens EN175301-803-vorm A, Kabelinvoer M16x1,5
optioneel	Apparaatstekker volgens DESINA, Apparaatstekker volgens VDMA, Aansluitkast M16x1,5 op aanvraag
Extra voorzieningen	Lichtstekker met varistor
Bestelgegevens	Nominale diameter, Aansluiting, Functie NC/NO, Bedrijfsdruk, Debiet, Medium, Mediumtemperatuur, Omgevingstemperatuur, Nominale spanning
Toepassingsinstructie	De technische dimensionering van de ventielen gebeurt medium- en toepassingsspecifiek, wat kan leiden tot afwijkingen van de in het datablad vermelde algemene gegevens met betrekking tot uitvoering, afdichtmaterialen en kenwaarden. Bij onnauwkeurige of onvolledige bestelgegevens resp. toepassingsgegevens bestaat het risico van een onjuiste technische dimensionering van de ventielen voor het beoogde gebruiksdoel. Dit kan tot gevolg hebben dat de fysische en/of chemische eigenschappen van de gebruikte materialen of afdichtingen voor het beoogde toepassingsdoel onvoldoende zijn.

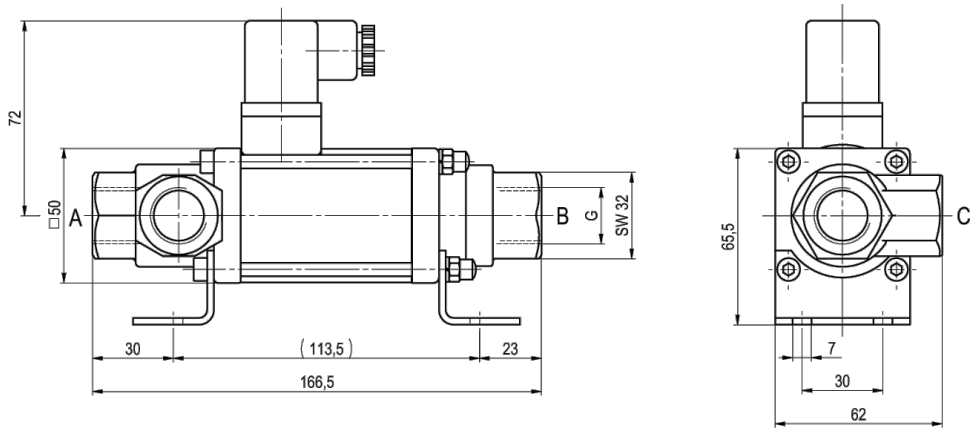

CVT3-10 Functie NC 0...16bar / 0...25bar

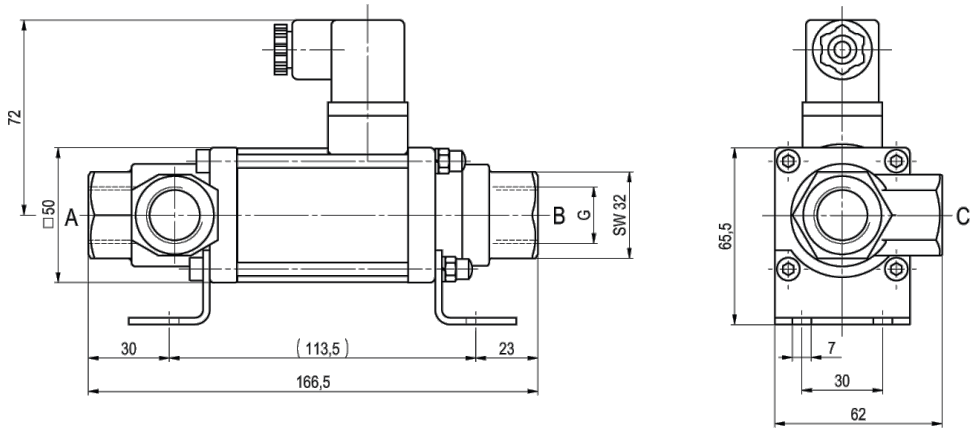

CVT3-10 Functie NO 0...16bar / 0...25bar

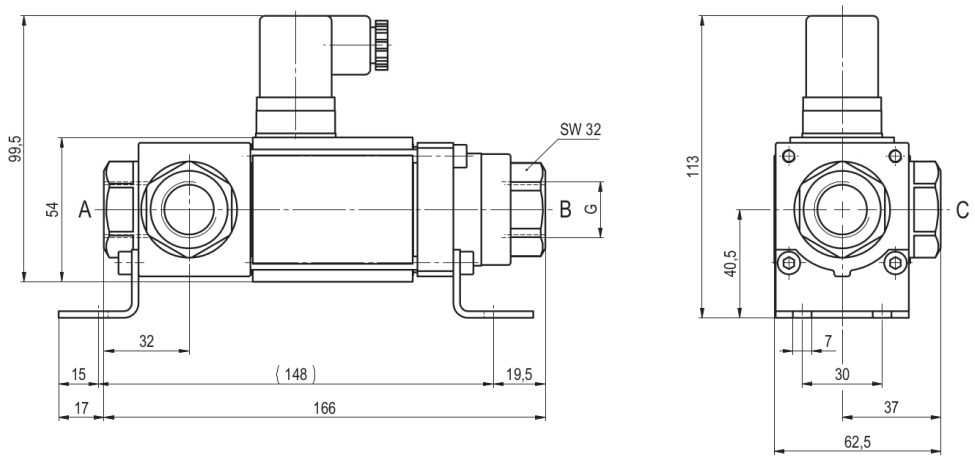

CVT3-10 Functie NC 0...40bar / 0...100bar

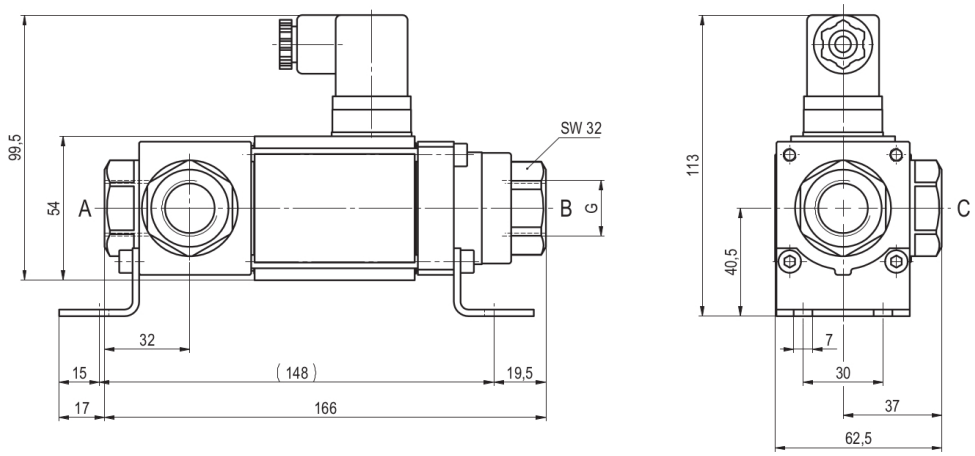

CVT3-10 Functie NO 0...40bar / 0...100bar

Montagehoeken moeten afzonderlijk worden besteld

Elektrische aansluitingen



M12x1 DESINA / VDMA



DIN EN 175301-803

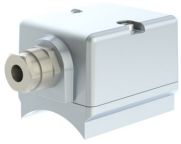

Aansluitkast



Stekker vorm A
DIN EN 175301-803

Afbeeldingen niet bindend
Constructie-, maat- en materiaalwijzigingen voorbehouden