Partnership. With Guarantee.

3/2-Veis koaksialventil - direktevirkende
Serie CVT3-10

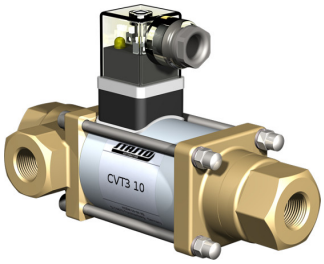

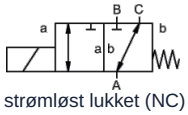

strømløst lukket (NC)

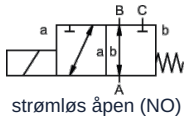

strømløs åpen (NO)

Konstruksjonstype	3/2-veis koaksialventil, direktevirkende, strømløst lukket eller strømløs åpen
Funksjonsmåte	trykkavlastet, med fjærretur, ikke overlappfri
Nominell diameter	0...16bar / 0...25bar / 0...40bar: DN10mm 0...100bar: DN8mm
Tilkobling	G1/4"...G3/4" , Spesialflenser og -gjenger på forespørsel
Trykkområde	0...16 eller 0...25, A → B maks. 25bar / B → A maks. 16bar / A → C maks. 25bar / C → A maks. 25bar 0...40, A → B maks. 40bar / B → A maks. 25bar / A → C maks. 40bar / C → A maks. 25bar 0...100, A → B maks. 100bar / B → A maks. 75bar / A → C maks. 100bar / C → A maks. 75bar
Mottrykk	P2 > P1, se trykkområde
Materialer	valgfritt hus av messing, forniklet messing eller rustfritt stål Ventilsete Plast på metall, Tetningsmaterialer NBR, FPM, CR, EPDM Materialangivelsene for utførelsene gjelder utelukkende ventiltilkoblingsdelene som kommer i berøring med mediet
Medier	gassformig - flytende - tilsmusset
Strømningsretning	se trykkområde
Monteringstype	Montering i stivt rørsystem, Monteringsvinkel på forespørsel
Monteringsposisjon	valgfri
Vakuum Lekkasjerate	< 10 $^{-6}$ mbar*l*s $^{-1}$
Kv-verdi	0...16bar / 0...25bar: 2,6m³/h 0...40bar: 2,2m³/h 0...100bar: 1,4m³/h
Koblingssykluser	200/min
Omkoblingstid	0...16bar / 0...25bar PÅ 40ms, PÅLUKKET 25ms 0...40bar / 0...100bar PÅ 135ms, PÅLUKKET 20ms
Mediatemperatur	-10...+80°C (Spesialutførelse -30...+120°C)
Omgivelsestemperatur	-10...+80°C
Godkjenninger	på forespørsel LR/GL/EN10204
Vekt	0...16bar / 0...25bar 2,2kg 0...40bar / 0...100bar 2,5kg
Alternativer	Vakuumtester med sertifikat, Utførelse ATEX

+43 512 52076
austria@stasto.eu
© STASTO Automation KG

Spenningstype	Veksel- og likespenning
Standardspenning	230V/40-60Hz, 24VDC, tillatt spenningsvariasjon ±10%
Spesialspenninger	på forespørsel
Magnetsystem	DC Likestrømsmagnet, AC Likestrømsmagnet med integrert likeretter
Isolasjonsklasse	H 180°C
Strømforbruk	N-spole 24VDC 1A, 230VAC 0,13A, H-spole 24VDC 1,29A, 230VAC 0,16A
Innkoblingsvarighet	100% (Kontinuerlig drift)
Kapslingsgrad	IP65 i henhold til EN 60529 ved korrekt montert apparatkontakt (beskyttelse mot støvinntrengning og spylevann)
Leveringsomfang	inkl. apparatkontakt (pluggkontakt) i henhold til EN175301-803-Form A, Kabelinnføring M16x1,5
valgfri	Apparatkontakt i henhold til DESINA, Apparatkontakt i henhold til VDMA, Koblingsboks M16x1,5 på forespørsel
Tilleggsutstyr	Lysplugg med varistor
Bestillingsopplysninger	Nominell diameter, Tilkobling, Funksjon NC/NO, Driftstrykk, Gjennomstrømningsmengde, Medium, Mediatemperatur, Omgivelsestemperatur, Nominell spenning
Bruksanvisning	Den tekniske dimensjoneringen av ventilene utføres medie- og applikasjonsspesifikt, noe som kan føre til avvik fra de generelle opplysningene som er angitt i databladet med hensyn til utførelse, tetningsmaterialer og karakteristiske verdier. Ved unøyaktige eller ufullstendige bestillingsopplysninger eller applikasjonsdata foreligger det risiko for feil teknisk dimensjonering av ventilene for ønsket bruksformål. Dette kan medføre at de fysiske og/eller kjemiske egenskapene til de benyttede materialene eller tetningene er utilstrekkelige for det tiltenkte bruksformålet.

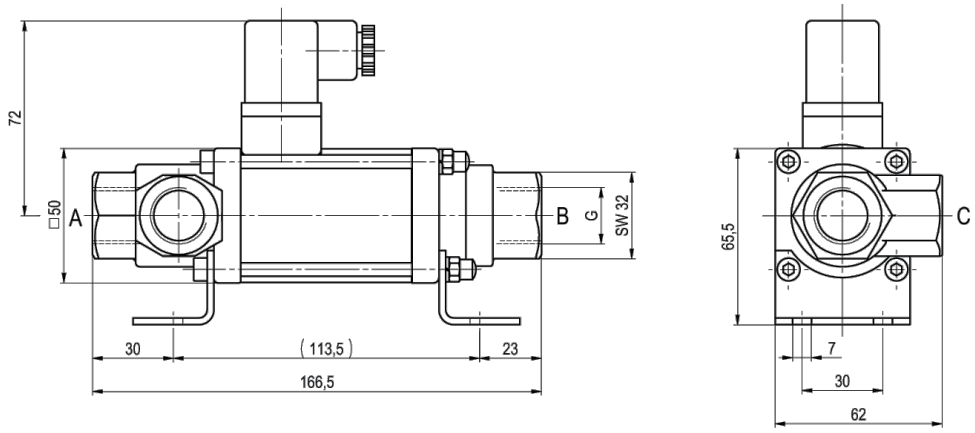

CVT3-10 Funksjon NC 0...16bar / 0...25bar

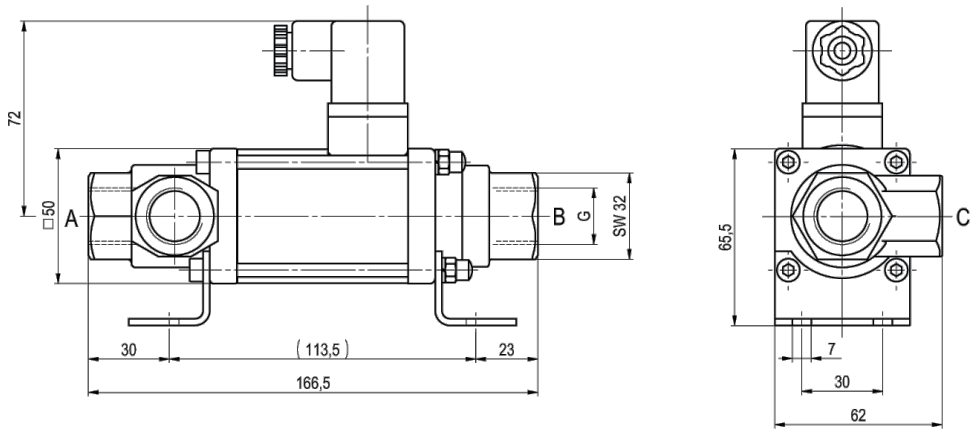

CVT3-10 Funksjon NO 0...16bar / 0...25bar

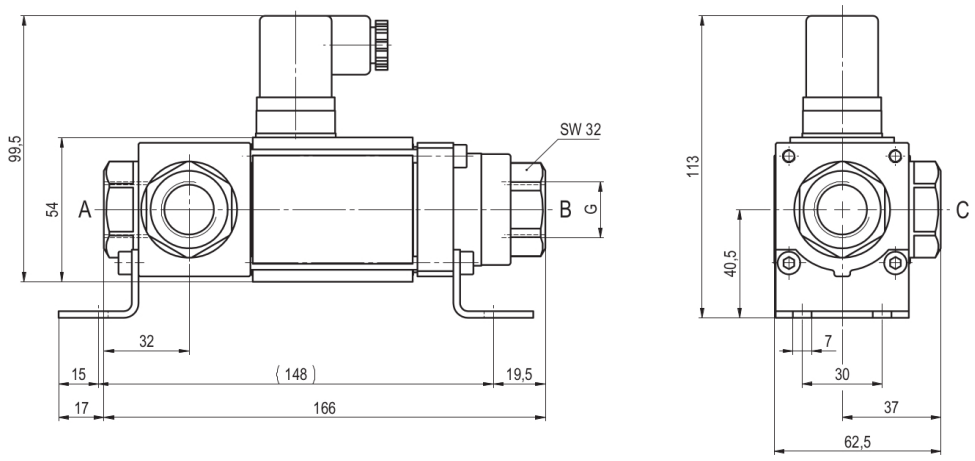

CVT3-10 Funksjon NC 0...40bar / 0...100bar

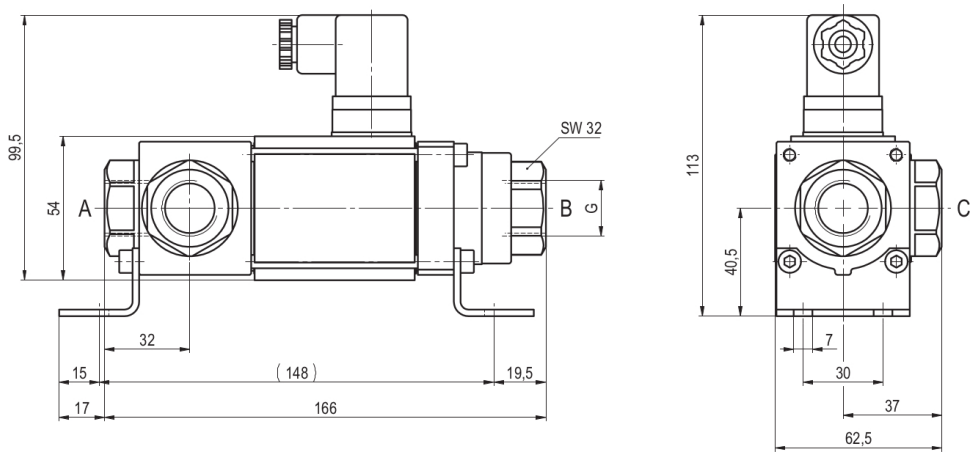

CVT3-10 Funksjon NO 0...40bar / 0...100bar

Monteringsvinkler må bestilles separat

Elektriske tilkoblinger



M12x1 DESINA / VDMA



DIN EN 175301-803

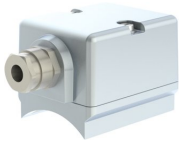

Koblingsboks



Form A plugg
DIN EN 175301-803

Illustrasjoner er ikke bindende
Med forbehold om konstruksjons-, mål- og materialendringer

+43 512 52076
austria@stasto.eu
© STASTO Automation KG