Partnership. With Guarantee.

Valvola coassiale 3/2 vie - ad azionamento diretto Serie CVT3-10

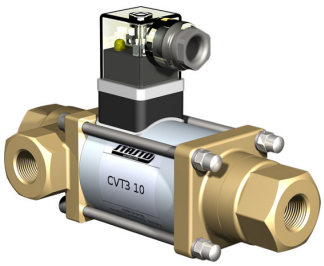

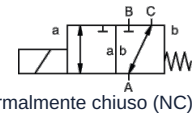

normalmente chiuso (NC) (NC)

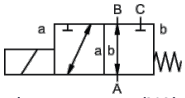

normalmente aperto (NA) (NO)

Tipo di costruzione	Valvola coassiale 3/2 vie, ad azionamento diretto, normalmente chiuso (NC) oppure normalmente aperto (NA)
Funzionamento	scaricato in pressione, con ritorno a molla, non privo di sovrapposizioni
Diametro nominale	0...16bar / 0...25bar / 0...40bar: DN10mm 0...100bar: DN8mm
Connessione	G1/4"...G3/4" , Flange e filettature speciali su richiesta
Campo di pressione	0...16 oppure 0...25, A → B max. 25bar / B → A max. 16bar / A → C max. 25bar / C → A max. 25bar 0...40, A → B max. 40bar / B → A max. 25bar / A → C max. 40bar / C → A max. 25bar 0...100, A → B max. 100bar / B → A max. 75bar / A → C max. 100bar / C → A max. 75bar
Contropressione	P2 > P1, vedere campo di pressione
Materiali	corpo opzionalmente in ottone, ottone nichelato o acciaio inox Sede valvola Plastica su metallo, Materiali di tenuta NBR, FPM, CR, EPDM Le indicazioni sui materiali delle versioni si riferiscono esclusivamente alle parti di collegamento della valvola a contatto con il fluido.
Fluidi	gassoso - liquido - sporco
Direzione del flusso	vedere campo di pressione
Tipo di fissaggio	Installazione in sistema di tubazioni rigido, Staffa di fissaggio su richiesta
Posizione di montaggio	a piacere
Vuoto Tasso di perdita	< 10^{-6} mbar*l*s^{-1}
Valore Kv	0...16bar / 0...25bar: 2,6m³/h 0...40bar: 2,2m³/h 0...100bar: 1,4m³/h
Cicli di commutazione	200/min
Tempo di commutazione	0...16bar / 0...25bar SU 40ms, CHIUSO 25ms 0...40bar / 0...100bar SU 135ms, CHIUSO 20ms
Temperatura del fluido	-10...+80°C (Versione speciale -30...+120°C)
Temperatura ambiente	-10...+80°C
Collaudi	su richiesta LR/GL/EN10204
Peso	0...16bar / 0...25bar 2,2kg 0...40bar / 0...100bar 2,5kg
Opzioni	Prove-vuoto con certificato, Versione ATEX

+43 512 52076
austria@stasto.eu
© STASTO Automation KG

Tipo di tensione	Tensione alternata e continua
Tensione standard	230V/40-60Hz, 24VDC, fluttuazione di tensione ammessa ±10%
Tensioni speciali	su richiesta
Sistema magnetico	DC Elettromagnete in corrente continua, AC Elettromagnete in corrente continua con raddrizzatore integrato
Classe di isolamento	H 180°C
Assorbimento di corrente	Bobina N 24VDC 1A, 230VAC 0,13A, Bobina H 24VDC 1,29A, 230VAC 0,16A
Ciclo di lavoro	100% (Funzionamento continuo)
Grado di protezione	IP65 secondo EN 60529 con presa per apparecchi correttamente montata (protezione contro l'ingresso di polvere e getti d'acqua)
Fornitura inclusa	incl. presa per dispositivo secondo EN175301-803-Forma A, Ingresso cavo M16x1,5
opzionale	Connettore per apparecchi secondo DESINA, Connettore per apparecchi secondo VDMA, Scatola di connessione M16x1,5 su richiesta
Accessori aggiuntivi	Connettore luminoso con varistore
Dati per l'ordine	Diametro nominale, Connessione, Funzione NC/NO, Pressione di esercizio, Portata, Fluido, Temperatura del fluido, Temperatura ambiente, Tensione nominale
Nota applicativa	Il dimensionamento tecnico delle valvole viene effettuato in funzione del fluido e dell'applicazione, il che può comportare scostamenti rispetto alle indicazioni generali riportate nella scheda tecnica per quanto riguarda esecuzione, materiali di tenuta e parametri caratteristici.. In caso di indicazioni d'ordine o dati applicativi imprecisi o incompleti sussiste il rischio di un dimensionamento tecnico delle valvole non corretto per l'impiego previsto. Ciò può comportare che le proprietà fisiche e/o chimiche dei materiali o delle guarnizioni utilizzati siano insufficienti per l'impiego previsto..

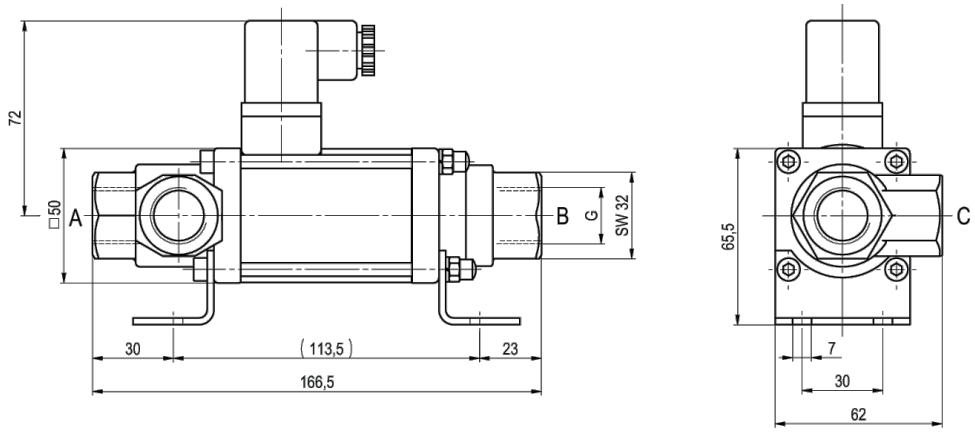

CVT3-10 Funzione NC 0...16bar / 0...25bar

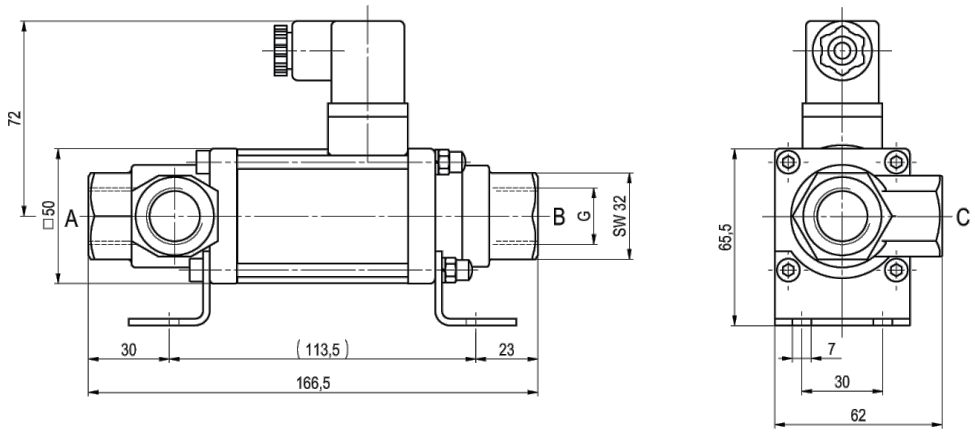

CVT3-10 Funzione NO 0...16bar / 0...25bar

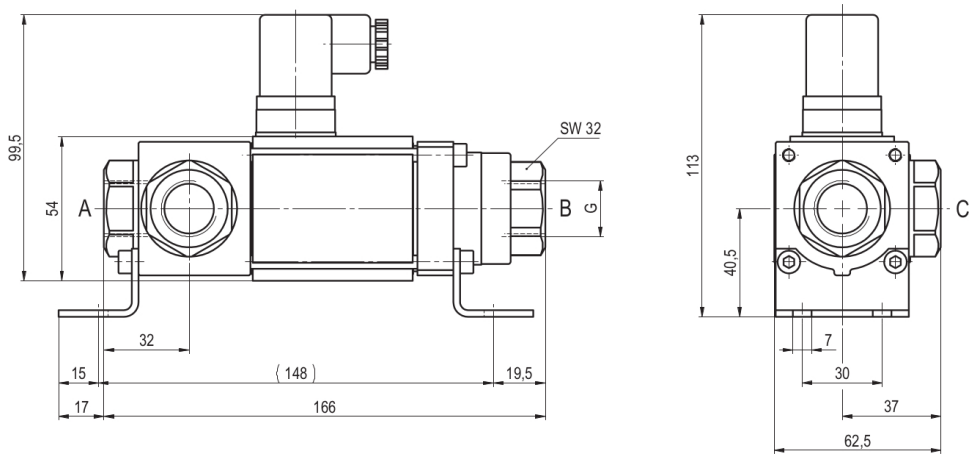

CVT3-10 Funzione NC 0...40bar / 0...100bar

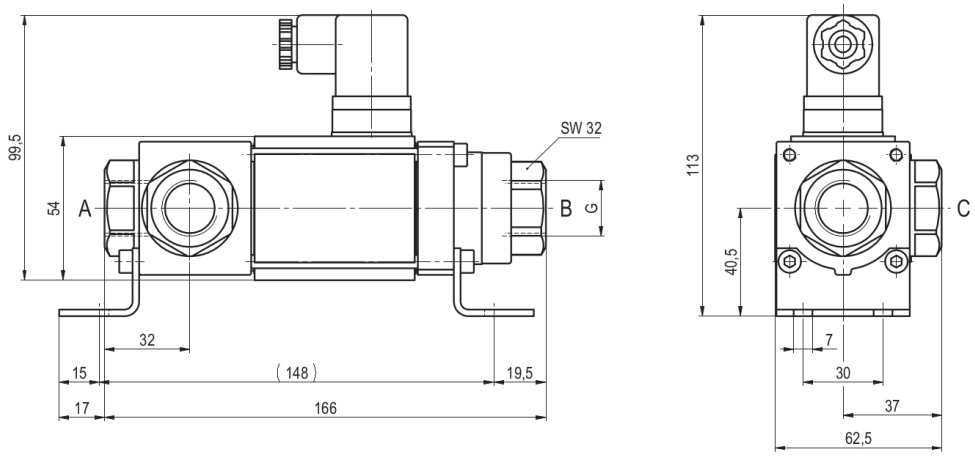

CVT3-10 Funzione NO 0...40bar / 0...100bar

Le staffe di fissaggio devono essere ordinate separatamente

Collegamenti elettrici



M12x1 DESINA / VDMA



DIN EN 175301-803



Scatola di connessione



Connettore forma A
DIN EN 175301-803

Immagini non vincolanti
Con riserva di modifiche costruttive, dimensionali e dei materiali.

+43 512 52076
austria@stasto.eu
© STASTO Automation KG