3/2-Putni koaksijalni ventil - izravno upravljan
Serija CVT3-10

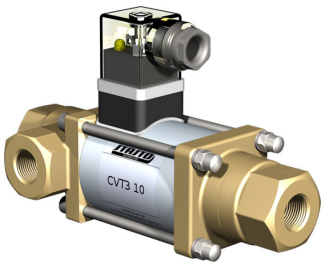

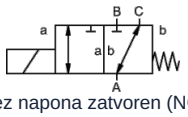

bez napona zatvoren (NC)

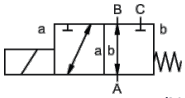

bez napona otvoren (NO)

Izvedba	3/2-putni koaksijalni ventil, izravno upravljan, bez napona zatvoren ili bez napona otvoren
Način rada	rasterećen tlaka, s opružnim povratom, nije bez preklapanja
Nazivni promjer	0...16bar / 0...25bar / 0...40bar: DN10mm 0...100bar: DN8mm
Priključak	G1/4"...G3/4" , Specijalne prirubnice i navoji na upit
Raspon tlaka	0...16 ili 0...25, A → B maks. 25bar / B → A maks. 16bar / A → C maks. 25bar / C → A maks. 25bar 0...40, A → B maks. 40bar / B → A maks. 25bar / A → C maks. 40bar / C → A maks. 25bar 0...100, A → B maks. 100bar / B → A maks. 75bar / A → C maks. 100bar / C → A maks. 75bar
Protutlak	P2 > P1, vidi područje tlaka
Materijali	po izboru kućište od mesinga, niklanog mesinga ili nehrđajućeg čelika Sjedište ventila Plastika na metalu, Brtveni materijali NBR, FPM, CR, EPDM Podaci o materijalima izvedbi odnose se isključivo na priključne dijelove ventila koji dolaze u dodir s medijem
Mediji	plinovit - tekuće - onečišćeno
Smjer protoka	vidi područje tlaka
Način pričvršćivanja	Ugradnja u kruti cjevovodni sustav, Montažni kutnik na upit
Položaj ugradnje	proizvoljno
Vakuum Stopa curenja	< 10^{-6} mbar*l*s $^{-1}$
Kv vrijednost	0...16bar / 0...25bar: 2,6m³/h 0...40bar: 2,2m³/h 0...100bar: 1,4m³/h
Preklopni ciklusi	200/min
Vrijeme preklapanja	0...16bar / 0...25bar UKLJUČENO 40ms, ZATVORENO 25ms 0...40bar / 0...100bar UKLJUČENO 135ms, ZATVORENO 20ms
Temperatura medija	-10...+80°C (Specijalna izvedba -30...+120°C)
Temperatura okoline	-10...+80°C
Preuzimanja	na upit LR/GL/EN10204
Težina	0...16bar / 0...25bar 2,2kg 0...40bar / 0...100bar 2,5kg
Opcije	Ispitivanja vakuuma s certifikatom, Izvedba ATEX

+381 11 2399521
balkan@stasto.eu
© STASTO Automatizacija d.o.o.

Vrsta napona	Izmjenični i istosmjerni napon
Standardni napon	230V/40-60Hz, 24VDC, dopušteno odstupanje napona ±10%
Posebni naponi	na upit
Magnetski sustav	DC Istosmjerni elektromagnet, AC Istosmjerni magnet s integriranim ispravljačem
Klasa izolacije	H 180°C
Potrošnja struje	N-zavojnica 24VDC 1A, 230VAC 0,13A, H-zavojnica 24VDC 1,29A, 230VAC 0,16A
Radni ciklus	100% (Kontinuirani rad)
Stupanj zaštite	IP65 prema EN 60529 pri pravilno montiranoj utičnici uređaja (zaštita od prodora prašine i mlazne vode)
Sadržaj isporuke	uklj. uređajnu utičnicu prema EN175301-803-oblik A, Kabelski uvod M16x1,5
opcionalno	Utični konektor prema DESINA, Utični konektor prema VDMA, Priključna kutija M16x1,5 na upit
Dodatna oprema	Svjetleći utikač s varistorom
Podaci za naručivanje	Nazivni promjer, Priključak, Funkcija NC/NO, Radni tlak, Protok protoka, Medij, Temperatura medija, Temperatura okoline, Nazivni napon
Napomena za primjenu	Tehničko dimenzioniranje ventila provodi se ovisno o mediju i primjeni, što može dovesti do odstupanja od općih podataka navedenih u podatkovnom listu u pogledu izvedbe, brtvenih materijala i karakterističnih vrijednosti. Kod netočnih ili nepotpunih podataka za narudžbu odnosno podataka o primjeni postoji opasnost od pogrešnog tehničkog dimenzioniranja ventila za željenu namjenu uporabe. To može imati za posljedicu da su fizikalna i/ili kemijska svojstva upotrijebljenih materijala ili brtvi nedostatna za predviđenu namjenu uporabe.

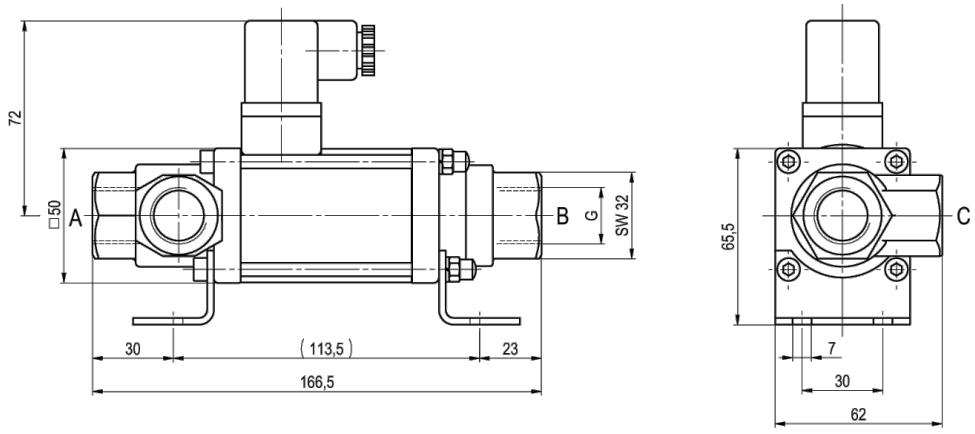

CVT3-10 Funkcija NC 0...16bar / 0...25bar

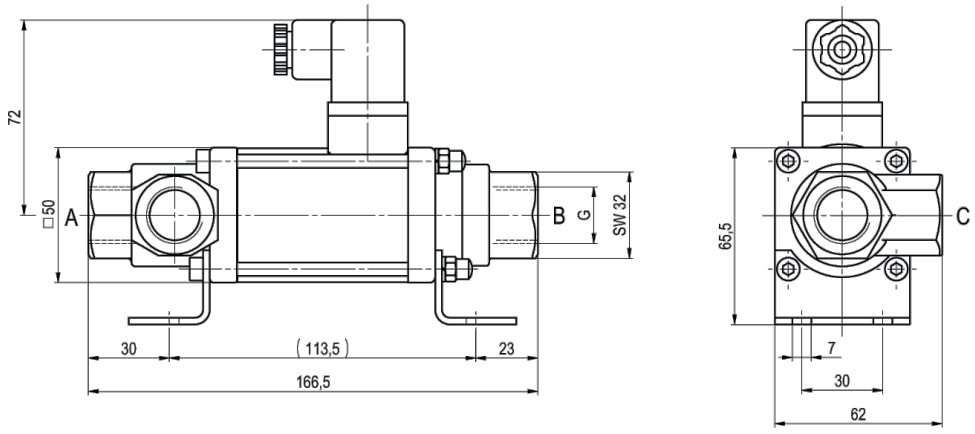

CVT3-10 Funkcija NO 0...16bar / 0...25bar

+381 11 2399521
balkan@stasto.eu
© STASTO Automatizacija d.o.o.

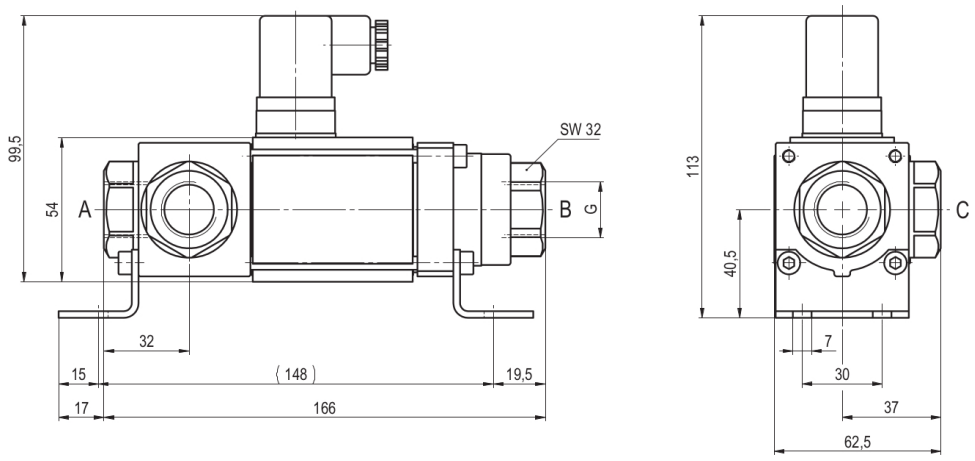

CVT3-10 Funkcija NC 0...40bar / 0...100bar

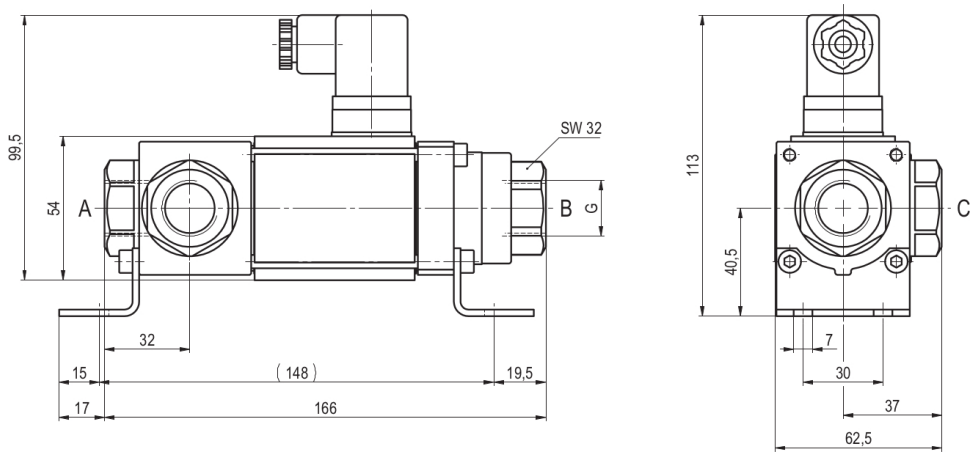

CVT3-10 Funkcija NO 0...40bar / 0...100bar

Montažni kutnici naručuju se zasebno

Električni priključci



M12x1 DESINA / VDMA



DIN EN 175301-803

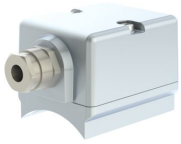

Priključna kutija



Utikač oblika A
DIN EN 175301-803

Slike nisu obvezujuće
Zadržavamo pravo na konstrukcijske, dimenzijske i promjene materijala.

+381 11 2399521
balkan@stasto.eu
© STASTO Automatizacija d.o.o.