Partnership. With Guarantee.

Distributeur coaxial 3/2 voies - à commande directe
Série CVT3-10

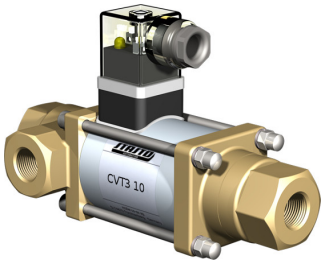

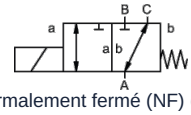

normalement fermé (NF) (NC)

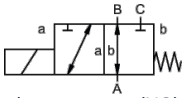

normalement ouvert (NO) (NO)

Type de construction	Distributeur coaxial 3/2 voies, à commande directe, normalement fermé (NF) ou normalement ouvert (NO)
Mode de fonctionnement	décompressé, avec rappel par ressort, pas sans chevauchement
Diamètre nominal	0...16bar / 0...25bar / 0...40bar: DN10mm 0...100bar: DN8mm
Raccordement	G1/4"...G3/4" , Brides et filetages spéciaux sur demande
Plage de pression	0...16 ou 0...25, A → B max. 25bar / B → A max. 16bar / A → C max. 25bar / C → A max. 25bar 0...40, A → B max. 40bar / B → A max. 25bar / A → C max. 40bar / C → A max. 25bar 0...100, A → B max. 100bar / B → A max. 75bar / A → C max. 100bar / C → A max. 75bar
Contre-pression	P2 > P1, voir plage de pression
Matériaux	au choix corps en laiton, laiton nickelé ou acier inoxydable Siège de soupape Plastique sur métal, Matériaux d'étanchéité NBR, FPM, CR, EPDM Les indications de matériaux des versions se rapportent exclusivement aux pièces de raccordement de vanne en contact avec le fluide
Fluides	gazeux - liquide - encrassé
Sens d'écoulement	voir plage de pression
Type de fixation	Montage dans un système de tuyauterie rigide, Équerre de fixation sur demande
Position de montage	au choix
Vide Taux de fuite	< 10^{-6} mbar*l*s $^{-1}$
Valeur Kv	0...16bar / 0...25bar: 2,6m³/h 0...40bar: 2,2m³/h 0...100bar: 1,4m³/h
Cycles de commutation	200/min
Temps de commutation	0...16bar / 0...25bar MARCHE 40ms, FERMÉ 25ms 0...40bar / 0...100bar MARCHE 135ms, FERMÉ 20ms
Température du fluide	-10...+80°C (Version spéciale -30...+120°C)
Température ambiante	-10...+80°C
Réceptions	sur demande LR/GL/EN10204
Poids	0...16bar / 0...25bar 2,2kg 0...40bar / 0...100bar 2,5kg
Options	Essais de vide avec certificat, Version ATEX

+43 512 52076
austria@stasto.eu
© STASTO Automation KG

Type de tension	Tension alternative et continue
Tension standard	230V/40-60Hz, 24VDC, fluctuation de tension admissible ±10%
Tensions spéciales	sur demande
Système magnétique	DC Électroaimant à courant continu, AC Électroaimant CC avec redresseur intégré
Classe d'isolation	H 180°C
Consommation de courant	Bobine N 24VDC 1A, 230VAC 0,13A, Bobine H 24VDC 1,29A, 230VAC 0,16A
Facteur de marche	100% (Service continu)
Indice de protection	IP65 selon EN 60529 avec connecteur d'appareil correctement monté (protection contre la pénétration de poussière et les jets d'eau)
Contenu de la livraison	incl. prise d'appareil selon EN175301-803-Forme A, Entrée de câble M16x1,5
en option	Connecteur d'appareil selon DESINA, Connecteur d'appareil selon VDMA, Boîte de raccordement M16x1,5 sur demande
Équipements supplémentaires	Connecteur lumineux avec varistor
Informations de commande	Diamètre nominal, Raccordement, Fonction NC/NO, Pression de service, Débit, Fluide, Température du fluide, Température ambiante, Tension nominale
Indication d'application	Le dimensionnement technique des vannes est effectué en fonction du fluide et de l'application, ce qui peut entraîner des écarts par rapport aux indications générales mentionnées sur la fiche technique concernant l'exécution, les matériaux d'étanchéité et les caractéristiques.. En cas d'indications de commande ou de données d'application imprécises ou incomplètes, il existe un risque de dimensionnement technique des vannes incorrect pour l'utilisation prévue. Cela peut avoir pour conséquence que les propriétés physiques et/ou chimiques des matériaux ou des joints utilisés soient insuffisantes pour l'usage prévu.

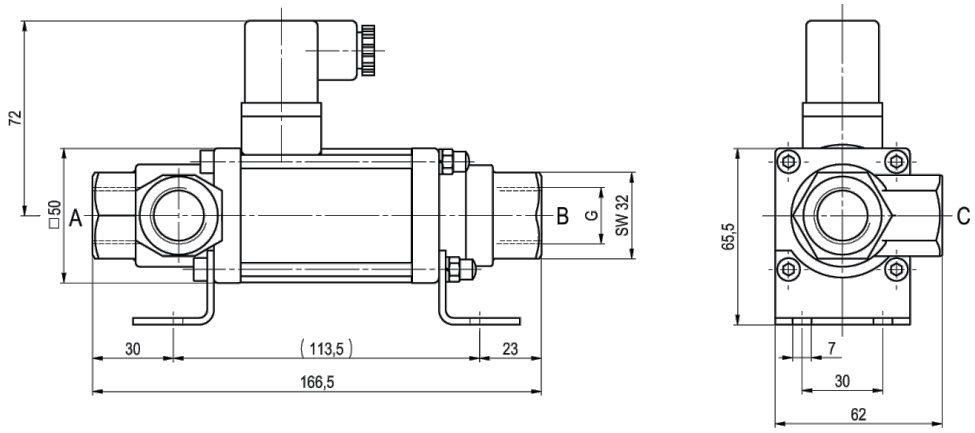

CVT3-10 Fonction NC 0...16bar / 0...25bar

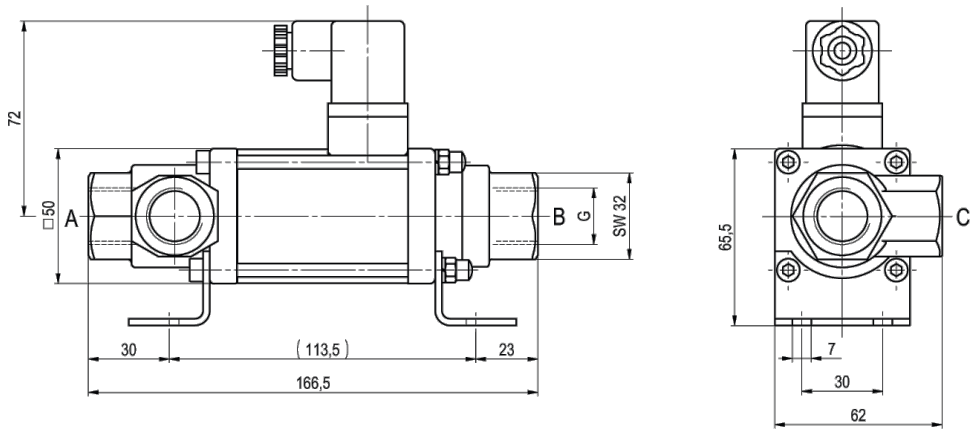

CVT3-10 Fonction NO 0...16bar / 0...25bar

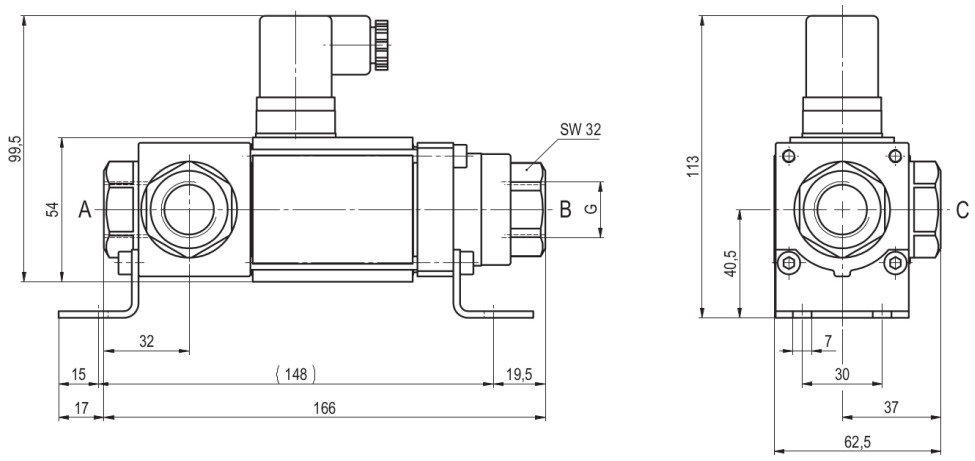

CVT3-10 Fonction NC 0...40bar / 0...100bar

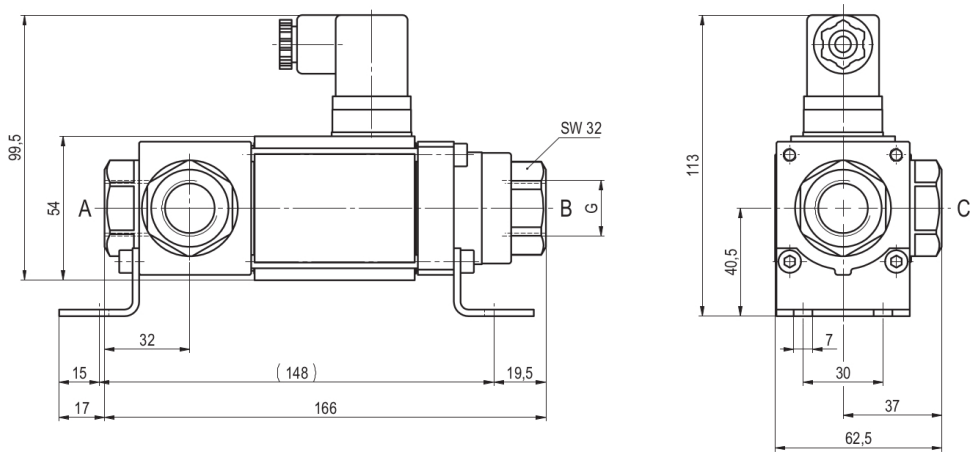

CVT3-10 Fonction NO 0...40bar / 0...100bar

Les équerres de fixation doivent être commandées séparément

Raccordements électriques



M12x1 DESINA / VDMA



DIN EN 175301-803

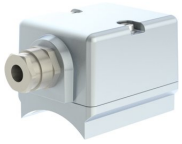

Boîte de raccordement



Connecteur forme A
DIN EN 175301-803

Illustrations non contractuelles
Sous réserve de modifications de conception, de dimensions et de matériaux

+43 512 52076
austria@stasto.eu
© STASTO Automation KG