Partnership. With Guarantee.

3/2-Tiekoaksiaaliventtiili - suoraohjattu
Sarja CVT3-10

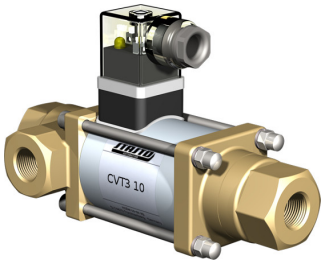

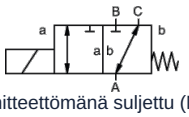

jännitteettömänä suljettu (NC)

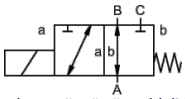

jännitteettömänä auki (NO)

Rakenne	3/2-tiekoaksiaaliventtiili, suoraohjattu, jännitteettömänä suljettu tai jännitteettömänä auki
Toimintaperiaate	paineeton, jousipalautuksella, ei päällekkäisyyksistä vapaa
Nimellishalkaisija	0...16bar / 0...25bar / 0...40bar: DN10mm 0...100bar: DN8mm
Liitäntä	G1/4"...G3/4" , Erikoislaipat ja -kierteet pyynnöstä
Painealue	0...16 tai 0...25, A → B maks. 25bar / B → A maks. 16bar / A → C maks. 25bar / C → A maks. 25bar 0...40, A → B maks. 40bar / B → A maks. 25bar / A → C maks. 40bar / C → A maks. 25bar 0...100, A → B maks. 100bar / B → A maks. 75bar / A → C maks. 100bar / C → A maks. 75bar
Vastapaine	P2 > P1, katso painealue
Materiaalit	vaihtoehtoisesti runko messinkiä, niklattua messinkiä tai ruostumatonta terästä Venttiilin istukka Muovi metallilla, Tiivistemateriaalit NBR, FPM, CR, EPDM Versioiden materiaalitiedot koskevat yksinomaan väliaineen kanssa kosketuksiin joutuvia venttiilin liitäntäosia
Väliaineet	kaasumainen - nesteenä oleva - likaantunut
Virtaussuunta	katso painealue
Kiinnitystapa	Asennus jäykkään putkistojärjestelmään, Kiinnityskulma pyynnöstä
Asennusasento	mielivaltainen
Tyhjiö Vuotonopeus	< 10^{-6} mbar*l*s^{-1}
Kv-arvo	0...16bar / 0...25bar: 2,6m³/h 0...40bar: 2,2m³/h 0...100bar: 1,4m³/h
Kytkentäsyklit	200/min
Kytkentäaika	0...16bar / 0...25bar PÄÄLLE 40ms, KIINNI 25ms 0...40bar / 0...100bar PÄÄLLE 135ms, KIINNI 20ms
Aineen lämpötila	-10...+80°C (Erikoisversio -30...+120°C)
Ympäristön lämpötila	-10...+80°C
Hyväksynnät	pyynnöstä LR/GL/EN10204
Paino	0...16bar / 0...25bar 2,2kg 0...40bar / 0...100bar 2,5kg
Vaihtoehdot	Tyhjiötestit sertifikaatilla, Versio ATEX

+43 512 52076
austria@stasto.eu
© STASTO Automation KG

Jännitelaji	Vaihto- ja tasajännite
Vakiojännite	230V/40-60Hz, 24VDC, sallittu jännitevaihtelu ±10%
Erikoisjännitteet	pyynnöstä
Magneettijärjestelmä	DC Tasavirtamagneetti, AC Tasavirtamagneetti integroidulla tasasuuntaajalla
Eristysluokka	H 180°C
Virrankulutus	N-kela 24VDC 1A, 230VAC 0,13A, H-kela 24VDC 1,29A, 230VAC 0,16A
Käyttöaste	100% (Jatkuva käyttö)
Suojausluokka	IP65 standardin EN 60529 mukaan asianmukaisesti asennetulla laitepistorasialla (suojaus pölyn tunkeutumista ja vesisuihkuja vastaan)
Toimitussisältö	sis. laitepistorasia mukana EN175301-803-muodon A mukaan, Kaapeliläpivienti M16x1,5
valinnainen	Laiteliitin DESINA-standardin mukaan, Laiteliitin VDMA:n mukaan, liitäntäkotelo M16x1,5 pyynnöstä
Lisävarusteet	Valopistoke varistorilla
Tilaustiedot	Nimellishalkaisija, Liitäntä, Toiminto NC/NO, Käyttöpaine, Virtausmäärä, Aineväliaine, Aineen lämpötila, Ympäristön lämpötila, Nimellisjännite
Käyttöohje	Venttiilien tekninen mitoitus tehdään väliaine- ja käyttökohdekohtaisesti, mikä voi johtaa poikkeamiin tietolehdessä ilmoitetuista yleisistä tiedoista rakenteen, tiivistemateriaalien ja tunnuslukujen osalta. Epätarkkojen tai puutteellisten tilaus- tai sovellustietojen yhteydessä on olemassa vaara, että venttiilit mitoitetaan teknisesti väärin haluttuun käyttötarkoitukseen nähden.. Tämä voi johtaa siihen, että käytettyjen materiaalien tai tiivisteiden fysikaaliset ja/tai kemialliset ominaisuudet ovat riittämättömät aiottuun käyttötarkoitukseen nähden.

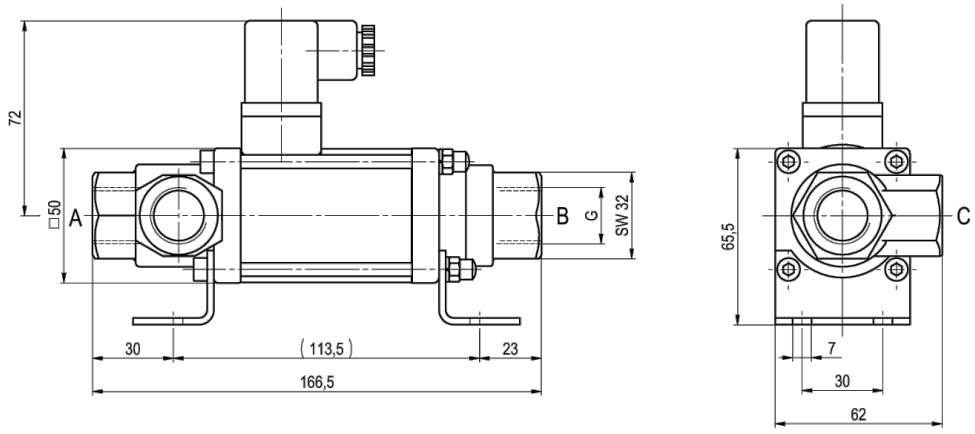

CVT3-10 Toiminto NC 0...16bar / 0...25bar

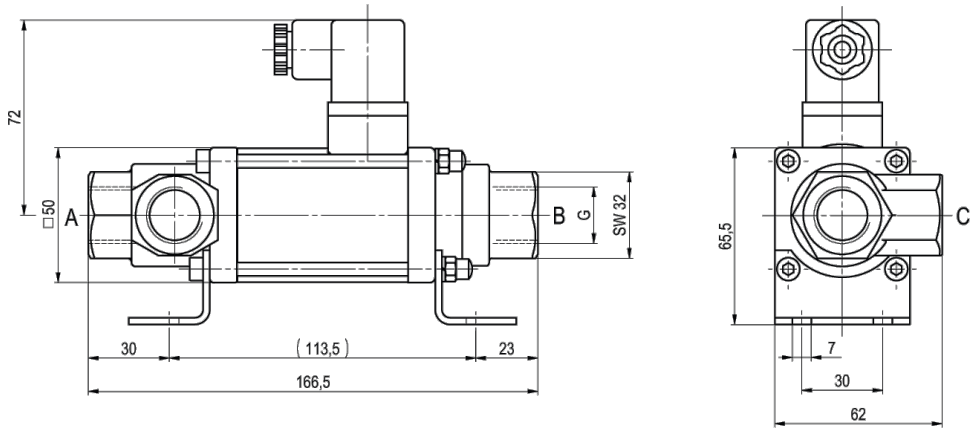

CVT3-10 Toiminto NO 0...16bar / 0...25bar

+43 512 52076
austria@stasto.eu
© STASTO Automation KG

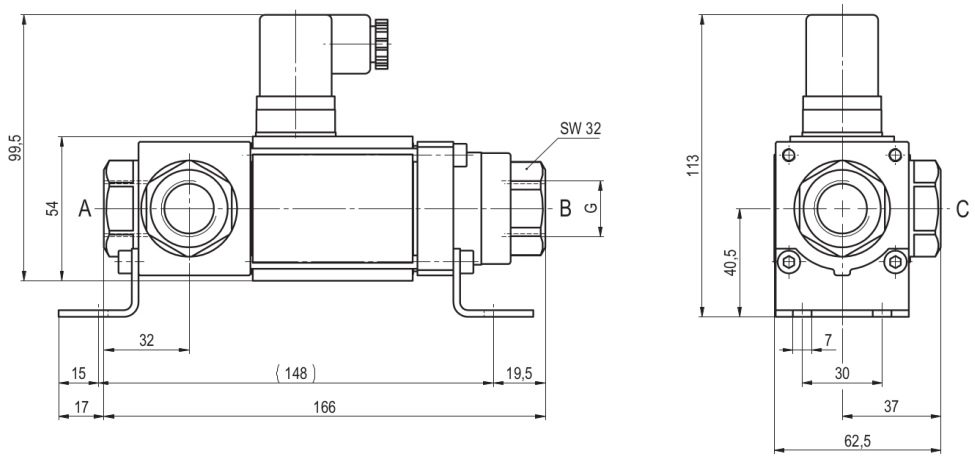

CVT3-10 Toiminto NC 0...40bar / 0...100bar

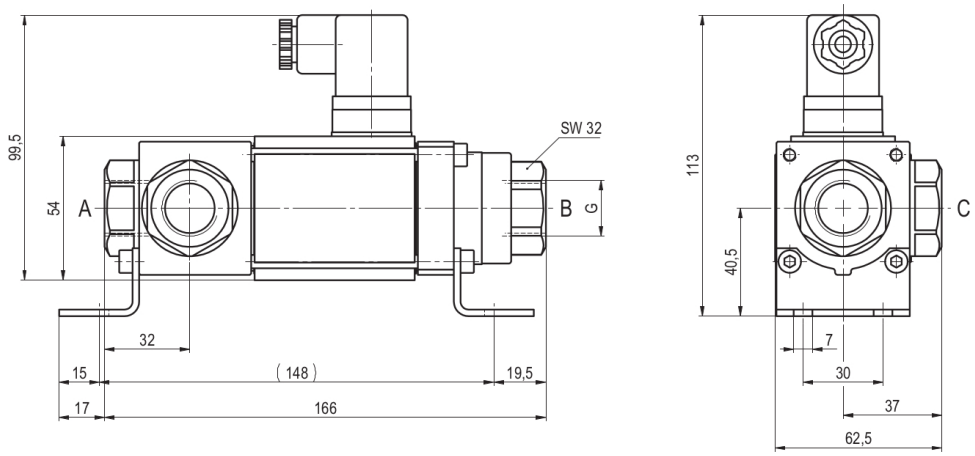

CVT3-10 Toiminto NO 0...40bar / 0...100bar

Kiinnityskulmat tilattava erikseen

Sähköliitännät



M12x1 DESINA / VDMA



DIN EN 175301-803

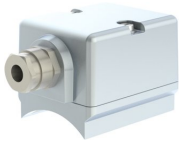

liitäntäkotelo



Form A -liitin
DIN EN 175301-803

Kuvat eivät ole sitovia
Oikeus rakenne-, mitta- ja materiaalimuutoksiin pidätetään