Partnership. With Guarantee.

Válvula coaxial de 3/2 vías - accionamiento directo
Serie CVT3-10

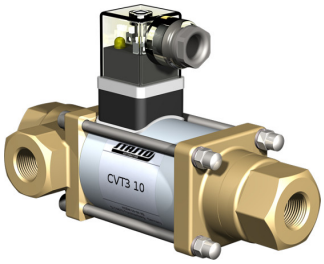

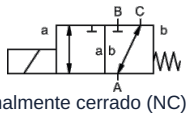

normalmente cerrado (NC) (NC)

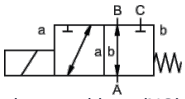

normalmente abierto (NO) (NO)

Tipo de construcción	Válvula coaxial de 3/2 vías, accionamiento directo, normalmente cerrado (NC) o normalmente abierto (NO)
Modo de funcionamiento	aliviado de presión, con retorno por resorte, no libre de solapamiento
Diámetro nominal	0...16bar / 0...25bar / 0...40bar: DN10mm 0...100bar: DN8mm
Conexión	G1/4"...G3/4" , Bridas y roscas especiales bajo pedido
Rango de presión	0...16 o 0...25, A → B máx. 25bar / B → A máx. 16bar / A → C máx. 25bar / C → A máx. 25bar 0...40, A → B máx. 40bar / B → A máx. 25bar / A → C máx. 40bar / C → A máx. 25bar 0...100, A → B máx. 100bar / B → A máx. 75bar / A → C máx. 100bar / C → A máx. 75bar
Contrapresión	P2 > P1, ver rango de presión
Materiales	opcionalmente cuerpo de latón, latón niquelado o acero inoxidable Asiento de válvula Plástico sobre metal, Materiales de sellado NBR, FPM, CR, EPDM Las indicaciones de material de las versiones se refieren exclusivamente a las piezas de conexión de la válvula en contacto con el medio.
Medios	gaseoso - líquido - sucio
Dirección de flujo	ver rango de presión
Tipo de fijación	Montaje en sistema de tuberías rígido, Escuadra de fijación bajo pedido
Posición de montaje	cualquiera
Vacío Tasa de fuga	< 10^{-6} mbar*l*s^{-1}
Valor Kv	0...16bar / 0...25bar: 2,6m³/h 0...40bar: 2,2m³/h 0...100bar: 1,4m³/h
Ciclos de conmutación	200/min
Tiempo de conmutación	0...16bar / 0...25bar ENCENDIDO 40ms, CERRADO 25ms 0...40bar / 0...100bar ENCENDIDO 135ms, CERRADO 20ms
Temperatura del medio	-10...+80°C (Versión especial -30...+120°C)
Temperatura ambiente	-10...+80°C
Aprobaciones	bajo pedido LR/GL/EN10204
Peso	0...16bar / 0...25bar 2,2kg 0...40bar / 0...100bar 2,5kg
Opciones	Pruebas de vacío con certificado, Versión ATEX

+43 512 52076
austria@stasto.eu
© STASTO Automation KG

Tipo de tensión	Corriente alterna y continua
Tensión estándar	230V/40-60Hz, 24VDC, fluctuación de tensión admisible ±10%
Tensiones especiales	bajo pedido
Sistema magnético	DC Solenoide de corriente continua, AC Electroimán de corriente continua con rectificador integrado
Clase de aislamiento	H 180°C
Consumo de corriente	Bobina N 24VDC 1A, 230VAC 0,13A, Bobina H 24VDC 1,29A, 230VAC 0,16A
Ciclo de trabajo	100% (Funcionamiento continuo)
Grado de protección	IP65 según EN 60529 con el conector del equipo montado correctamente (protección contra la entrada de polvo y agua a chorro)
Contenido del suministro	incl. con conector de aparato según EN175301-803-Forma A, Entrada de cable M16x1,5
opcional	Conector de equipo según DESINA, Conector de equipo según VDMA, Caja de conexiones M16x1,5 bajo pedido
Equipamiento adicional	Conector luminoso con varistor
Datos de pedido	Diámetro nominal, Conexión, Función NC/NO, Presión de funcionamiento, Caudal, Medio, Temperatura del medio, Temperatura ambiente, Tensión nominal
Nota de aplicación	El diseño técnico de las válvulas se realiza en función del medio y de la aplicación, lo que puede dar lugar a desviaciones respecto a las especificaciones generales indicadas en la hoja de datos en cuanto a ejecución, materiales de estanqueidad y parámetros característicos.. En caso de indicaciones de pedido o datos de aplicación imprecisos o incompletos, existe el riesgo de un dimensionamiento técnico incorrecto de las válvulas para el uso previsto.. Esto puede tener como consecuencia que las propiedades físicas y/o químicas de los materiales o juntas utilizados sean insuficientes para el uso previsto.

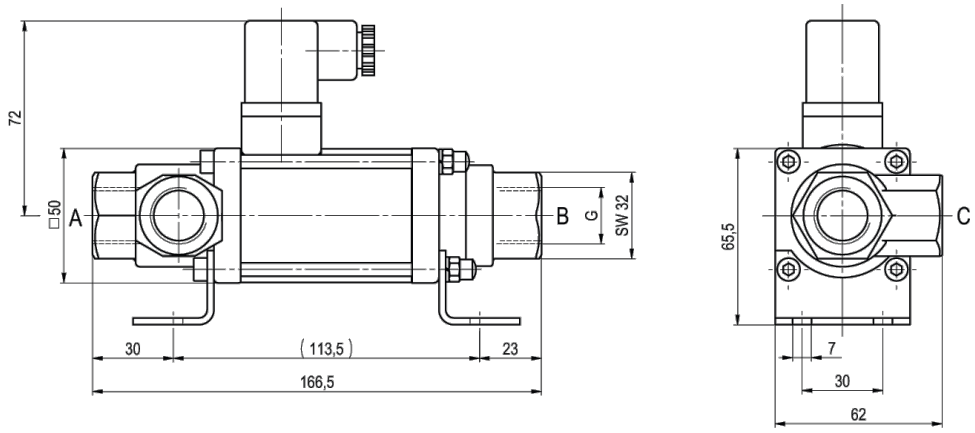

CVT3-10 Función NC 0...16bar / 0...25bar

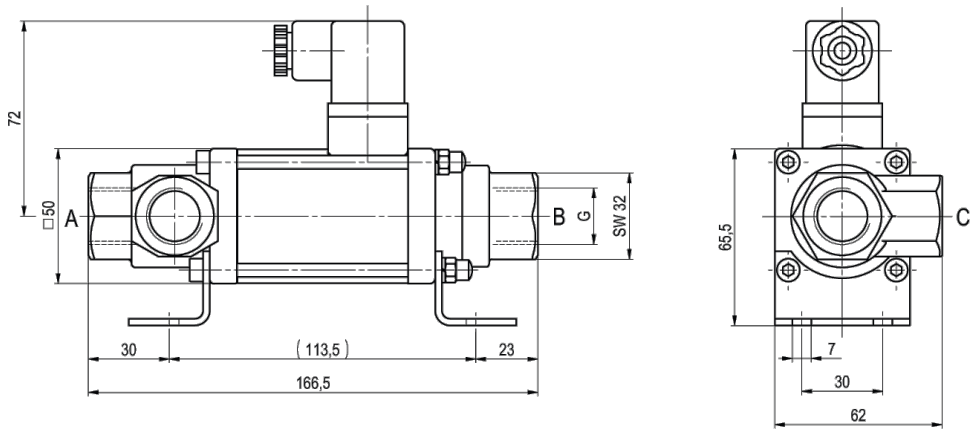

CVT3-10 Función NO 0...16bar / 0...25bar

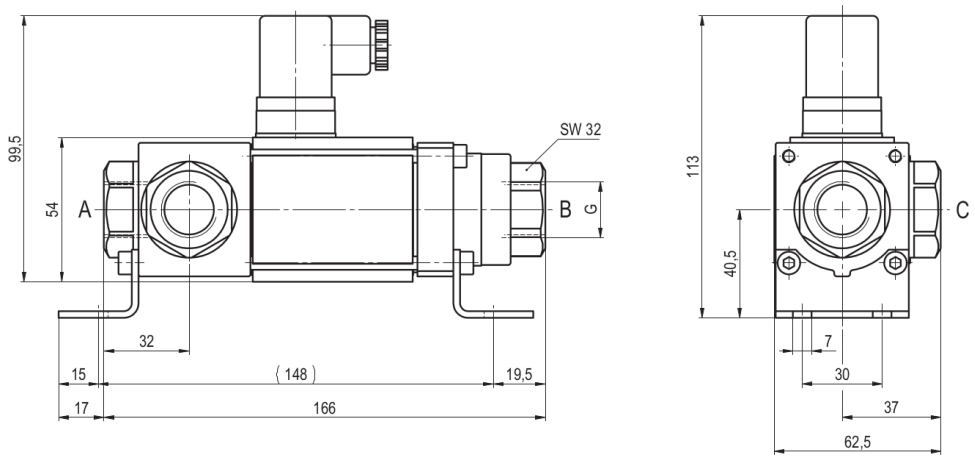

CVT3-10 Función NC 0...40bar / 0...100bar

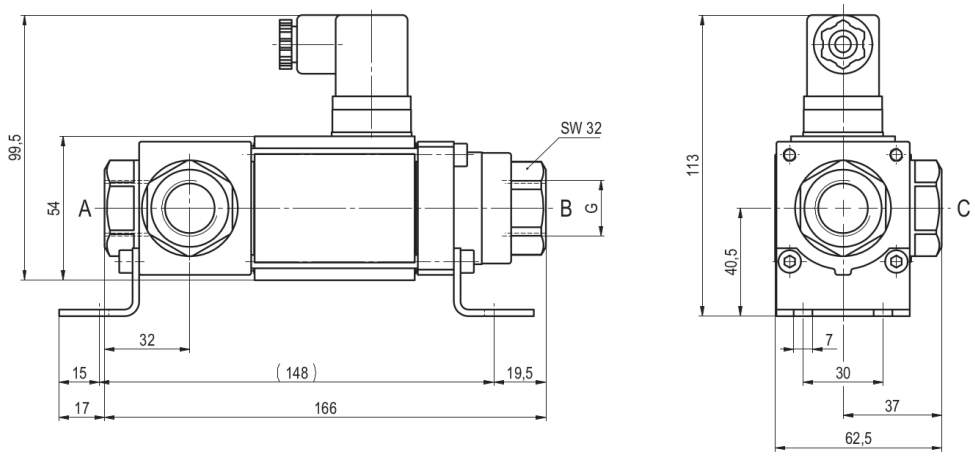

CVT3-10 Función NO 0...40bar / 0...100bar

Los soportes de fijación deben pedirse por separado

Conexiones eléctricas



M12x1 DESINA / VDMA



DIN EN 175301-803

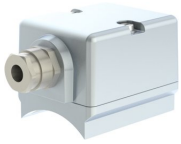

Caja de conexiones



Conector forma A
DIN EN 175301-803

Las ilustraciones no son vinculantes
Reservado el derecho a modificaciones de diseño, dimensiones y materiales

+43 512 52076
austria@stasto.eu
© STASTO Automation KG