Partnership. With Guarantee.

3/2-Οδική ομοαξονική βαλβίδα - απευθείας ενεργοποιούμενο
Σειρά CVT3-10

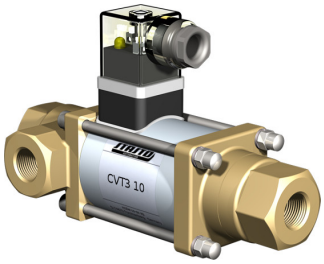

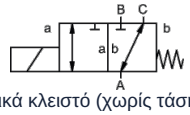

κανονικά κλειστό (χωρίς τάση) (NC)

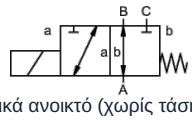

κανονικά ανοικτό (χωρίς τάση) (NO)

Τύπος κατασκευής	3/2-οδική ομοαξονική βαλβίδα, απευθείας ενεργοποιούμενο, κανονικά κλειστό (χωρίς τάση) ή κανονικά ανοικτό (χωρίς τάση)
Τρόπος λειτουργίας	αποσυμπιεσμένο, με επαναφορά με ελατήριο, μη χωρίς επικάλυψη
Ονομαστική διάμετρος	0...16bar / 0...25bar / 0...40bar: DN10mm 0...100bar: DN8mm
Σύνδεση	G1/4"...G3/4" , Ειδικές φλάντζες και σπειρώματα κατόπιν αιτήματος
Εύρος πίεσης	0...16 ή 0...25, A → B μέγ. 25bar / B → A μέγ. 16bar / A → C μέγ. 25bar / C → A μέγ. 25bar 0...40, A → B μέγ. 40bar / B → A μέγ. 25bar / A → C μέγ. 40bar / C → A μέγ. 25bar 0...100, A → B μέγ. 100bar / B → A μέγ. 75bar / A → C μέγ. 100bar / C → A μέγ. 75bar
Αντίθλιψη	P2 > P1, βλέπε περιοχή πίεσης
Υλικά κατασκευής	προαιρετικά σώμα από ορείχαλκο, επινικελωμένο ορείχαλκο ή ανοξείδωτο χάλυβα Έδρα βαλβίδας Πλαστικό σε μέταλλο, Υλικά στεγανοποίησης NBR, FPM, CR, EPDM Οι πληροφορίες υλικού των εκδόσεων αναφέρονται αποκλειστικά στα εξαρτήματα σύνδεσης της βαλβίδας που έρχονται σε επαφή με το μέσο
Μέσα μέσου	αέριο - υγρό - ρυπασμένο
Κατεύθυνση ροής	βλέπε περιοχή πίεσης
Τύπος στερέωσης	Εγκατάσταση σε άκαμπτο σύστημα σωληνώσεων, Γωνία στερέωσης κατόπιν αιτήματος
Θέση εγκατάστασης	οποιοδήποτε
Κενό αέρος Ρυθμός διαρροής	< 10^{-6} mbar*l*s^{-1}
Τιμή Kv	0...16bar / 0...25bar: 2,6m³/h 0...40bar: 2,2m³/h 0...100bar: 1,4m³/h
Κύκλοι μεταγωγής	200/min
Χρόνος μεταγωγής	0...16bar / 0...25bar ΕΝΕΡΓΟΠΟΙΗΣΗ 40ms, ΕΚΛΕΙΣΤΟΝ 25ms 0...40bar / 0...100bar ΕΝΕΡΓΟΠΟΙΗΣΗ 135ms, ΕΚΛΕΙΣΤΟΝ 20ms
Θερμοκρασία μέσου	-10...+80°C (Ειδική εκτέλεση -30...+120°C)
Θερμοκρασία περιβάλλοντος	-10...+80°C
Παραλαβές	κατόπιν αιτήματος LR/GL/EN10204
Βάρος	0...16bar / 0...25bar 2,2kg 0...40bar / 0...100bar 2,5kg
Επιλογές	Δοκιμές κενού με πιστοποιητικό, Έκδοση ATEX

+43 512 52076
austria@stasto.eu
© STASTO Automation KG

Τύπος τάσης	Εναλλασσόμενη και συνεχής τάση
Τυπική τάση	230V/40-60Hz, 24VDC, επιτρεπόμενη διακύμανση τάσης ±10%
Ειδικές τάσεις	κατόπιν αιτήματος
Μαγνητικό σύστημα	DC Ηλεκτρομαγνήτης συνεχούς ρεύματος, AC Ηλεκτρομαγνήτης συνεχούς ρεύματος με ενσωματωμένο ανορθωτή
Κλάση μόνωσης	H 180°C
Κατανάλωση ρεύματος	Πηνίο N-τύπου 24VDC 1A, 230VAC 0,13A, Πηνίο H-τύπου 24VDC 1,29A, 230VAC 0,16A
Κύκλος λειτουργίας	100% (Συνεχής λειτουργία)
Βαθμός προστασίας IP	IP65 σύμφωνα με EN 60529 με σωστά τοποθετημένη συσκευή-πρίζα (προστασία έναντι εισχώρησης σκόνης και εκτόξευσης νερού)
Περιεχόμενα παράδοσης	περιλ. υποδοχή συσκευής σύμφωνα με EN175301-803-Μορφή A, Είσοδος καλωδίου M16x1,5
προαιρετικό	Συνδετήρας συσκευής σύμφωνα με DESINA, Σύνδεσμος συσκευής σύμφωνα με VDMA, Κουτί ακροδεκτών M16x1,5 κατόπιν αιτήματος
Πρόσθετος εξοπλισμός	Φωτιζόμενο βύσμα με βαρίστορ
Πληροφορίες παραγγελίας	Ονομαστική διάμετρος, Σύνδεση, Λειτουργία NC/NO, Πίεση λειτουργίας, Παροχή ροής, Μέσο, Θερμοκρασία μέσου, Θερμοκρασία περιβάλλοντος, Ονομαστική τάση
Σημείωση εφαρμογής	Ο τεχνικός σχεδιασμός των βαλβίδων πραγματοποιείται ανάλογα με το μέσο και την εφαρμογή, γεγονός που μπορεί να οδηγήσει σε αποκλίσεις από τις γενικές πληροφορίες που αναφέρονται στο φύλλο δεδομένων όσον αφορά την εκτέλεση, τα υλικά στεγανοποίησης και τα χαρακτηριστικά μεγέθη. Σε περίπτωση ανακριβών ή ελλιπών στοιχείων παραγγελίας ή/και δεδομένων εφαρμογής, υπάρχει κίνδυνος λανθασμένης τεχνικής διαστασιολόγησης των βαλβίδων για τον επιθυμητό σκοπό χρήσης.. Αυτό μπορεί να έχει ως αποτέλεσμα οι φυσικές και / ή χημικές ιδιότητες των χρησιμοποιούμενων υλικών ή στεγανοποιήσεων να είναι ανεπαρκείς για τον προβλεπόμενο σκοπό χρήσης..

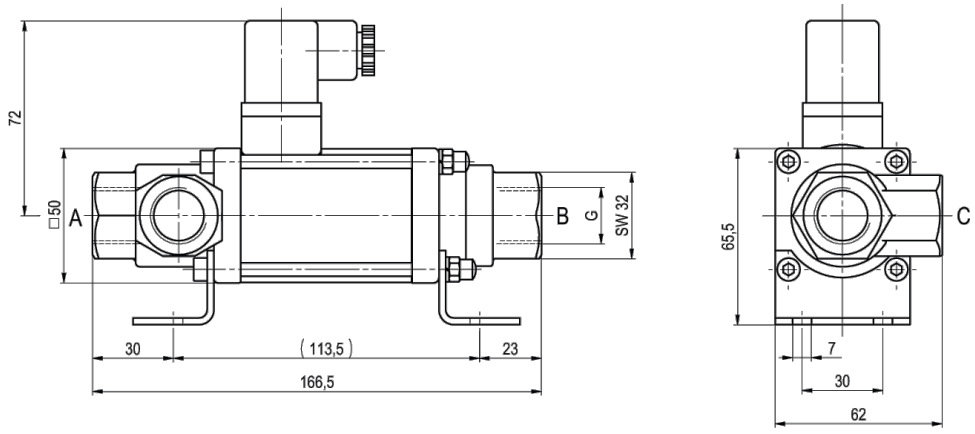

CVT3-10 Λειτουργία NC 0...16bar / 0...25bar

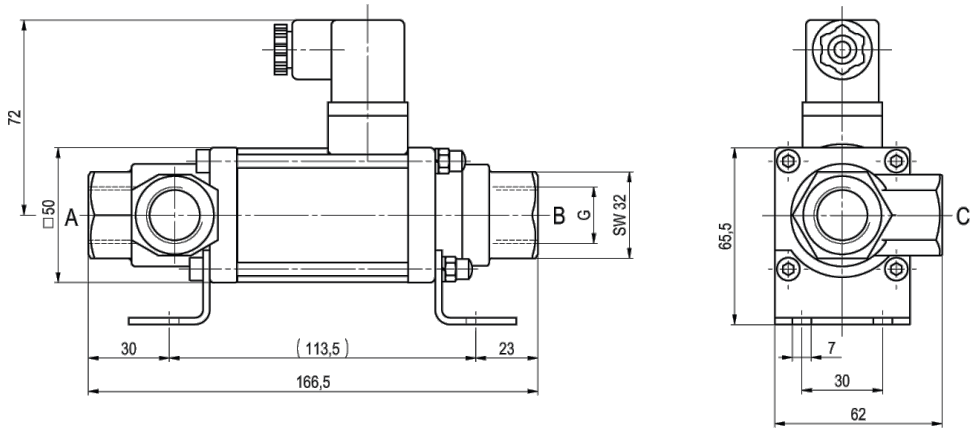

CVT3-10 Λειτουργία NO 0...16bar / 0...25bar

© STASTO Automation KG

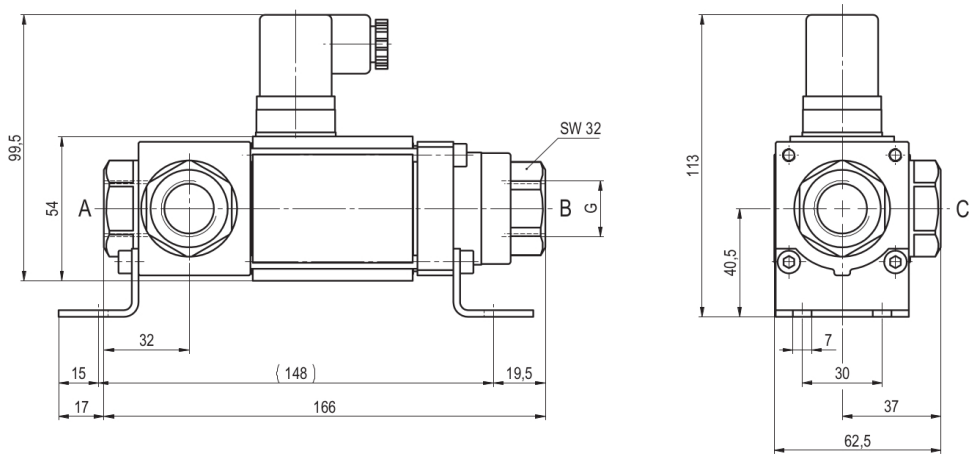

CVT3-10 Λειτουργία NC 0...40bar / 0...100bar

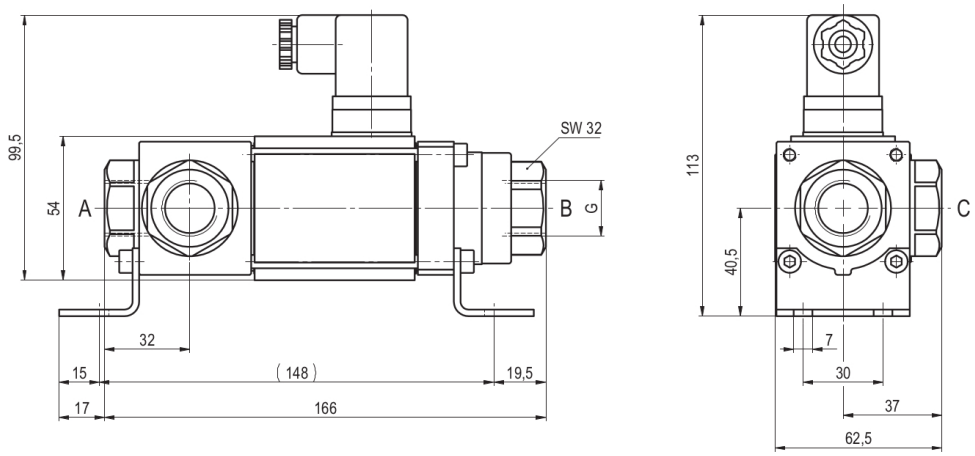

CVT3-10 Λειτουργία NO 0...40bar / 0...100bar

Οι γωνίες στερέωσης πρέπει να παραγγελθούν ξεχωριστά

Ηλεκτρικές συνδέσεις



M12x1 DESINA / VDMA



DIN EN 175301-803

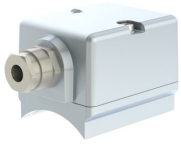

Κουτί ακροδεκτών



Βύσμα Form A
DIN EN 175301-803

Οι απεικονίσεις δεν είναι δεσμευτικές
Με την επιφύλαξη αλλαγών στον σχεδιασμό, στις διαστάσεις και στα υλικά

+43 512 52076
austria@stasto.eu
© STASTO Automation KG