Partnership. With Guarantee.

3/2-Vejs koaksialventil - direkte styret
Serie CVT3-10

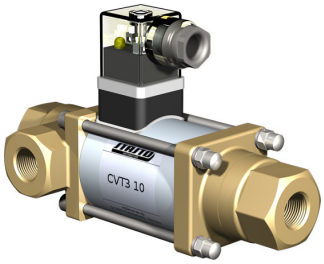

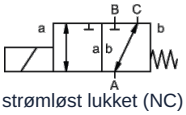

strømløst lukket (NC)

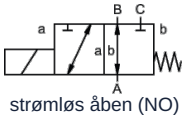

strømløs åben (NO)

Konstruktionstype	3/2-vejs koaksialventil, direkte styret, strømløst lukket eller strømløs åben
Funktionsmåde	trykløst, med fjederretur, ikke kollisionsfri
Nominel diameter	0...16bar / 0...25bar / 0...40bar: DN10mm 0...100bar: DN8mm
Tilslutning	G1/4"...G3/4" , Specialflanger og -gevind på forespørgsel
Trykområde	0...16 eller 0...25, A → B maks. 25bar / B → A maks. 16bar / A → C maks. 25bar / C → A maks. 25bar 0...40, A → B maks. 40bar / B → A maks. 25bar / A → C maks. 40bar / C → A maks. 25bar 0...100, A → B maks. 100bar / B → A maks. 75bar / A → C maks. 100bar / C → A maks. 75bar
Modtryk	P2 > P1, se trykområde
Materialer	valgfrit hus af messing, forniklet messing eller rustfrit stål Ventilsæde Plast på metal, Tætningsmaterialer NBR, FPM, CR, EPDM Materialeangivelserne for udførelserne vedrører udelukkende de ventiltilslutningsdele, der kommer i berøring med mediet
Medier	gasformig - flydende - tilsmudset
Strømningsretning	se trykområde
Monteringstype	Montering i stift rørsystem, Monteringsvinkel på forespørgsel
Monteringsposition	vilkårlig
Vakuum Lækagerate	< 10^{-6} mbar*l*s^{-1}
Kv-værdi	0...16bar / 0...25bar: 2,6m³/h 0...40bar: 2,2m³/h 0...100bar: 1,4m³/h
Koblingscyklusser	200/min
Omkoblingstid	0...16bar / 0...25bar TIL 40ms, LUKKET 25ms 0...40bar / 0...100bar TIL 135ms, LUKKET 20ms
Medietemperatur	-10...+80°C (Specialudførelse -30...+120°C)
Omgivelsestemperatur	-10...+80°C
Godkendelser	på forespørgsel LR/GL/EN10204
Vægt	0...16bar / 0...25bar 2,2kg 0...40bar / 0...100bar 2,5kg
Optioner	Vakuumprøvninger med certifikat, Udførelse ATEX

© STASTO Automation KG

Spændingstype	Veksel- og jævnspænding
Standardspænding	230V/40-60Hz, 24VDC, till. spændingsvariation ±10%
Specialspændinger	på forespørgsel
Magnetsystem	DC Jævnstrømsmagnet, AC Jævnstrømsmagnet med integreret ensretter
Isolationsklasse	H 180°C
Strømforbrug	N-spole 24VDC 1A, 230VAC 0,13A, H-spole 24VDC 1,29A, 230VAC 0,16A
Indkoblingsvarighed	100% (Kontinuerlig drift)
Kapslingsklasse	IP65 i henhold til EN 60529 ved korrekt monteret apparatstikdåse (beskyttelse mod støvindtrængning og vandstråler)
Leveringsomfang	inkl. apparatstikdåse i henhold til EN175301-803-form A, Kabelindgang M16x1,5
valgfri	Apparatstik efter DESINA, Apparatstik efter VDMA, Tilslutningskasse M16x1,5 på forespørgsel
Ekstraudstyr	Lysstik med varistor
Bestillingsoplysninger	Nominel diameter, Tilslutning, Funktion NC/NO, Driftstryk, Flowmængde, Medium, Medietemperatur, Omgivelsestemperatur, Nominel spænding
Anvendelsesbemærkning	Den tekniske dimensionering af ventilerne udføres medie- og anvendelsesspecifikt, hvilket kan medføre afvigelser fra de generelle angivelser, der er nævnt i databladet, med hensyn til udførelse, tætningsmaterialer og karakteristiske værdier. Ved unøjagtige eller ufuldstændige bestillingsoplysninger hhv. anvendelsesdata er der risiko for en teknisk dimensionering af ventilerne, som er forkert i forhold til det ønskede anvendelsesformål. Dette kan medføre, at de fysiske og/eller kemiske egenskaber for de anvendte materialer eller tætninger er utilstrækkelige til det tilsigtede anvendelsesformål.

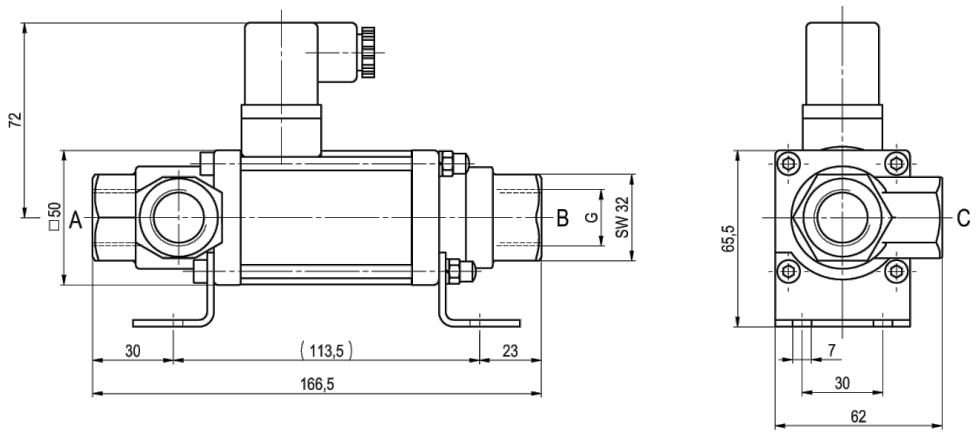

CVT3-10 Funktion NC 0...16bar / 0...25bar

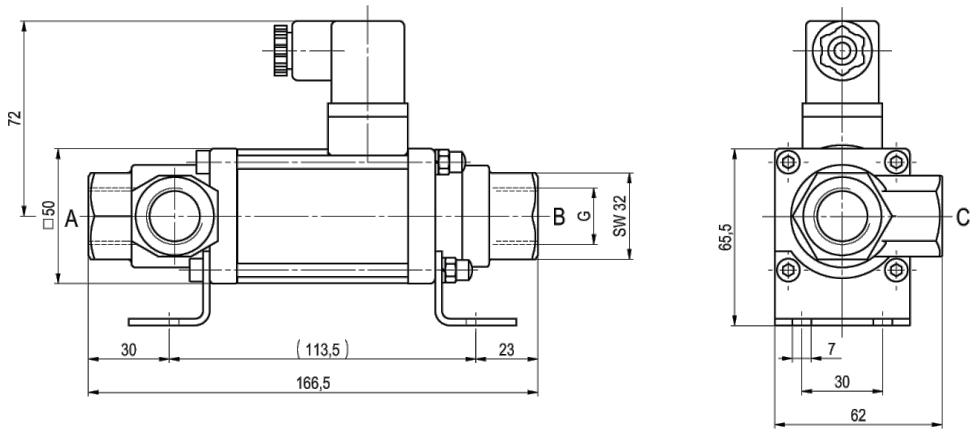

CVT3-10 Funktion NO 0...16bar / 0...25bar

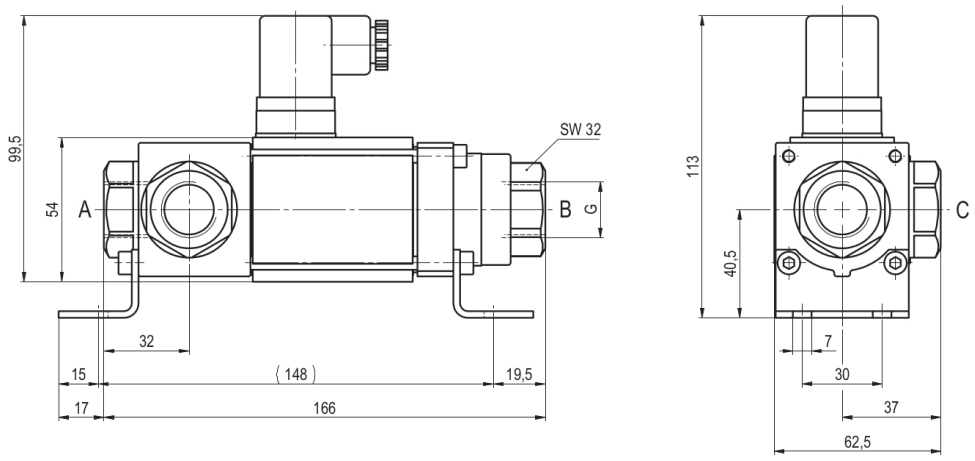

CVT3-10 Funktion NC 0...40bar / 0...100bar

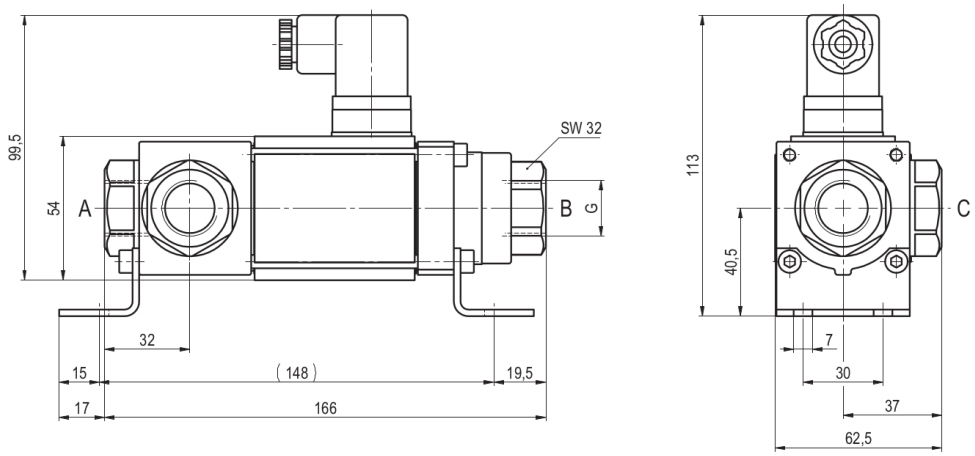

CVT3-10 Funktion NO 0...40bar / 0...100bar

Monteringsvinkler skal bestilles separat

Elektriske tilslutninger



M12x1 DESINA / VDMA



DIN EN 175301-803

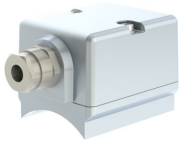

Tilslutningskasse



Form A stik
DIN EN 175301-803

Illustrationer er ikke bindende
Ret til konstruktions-, mål- og materialændringer forbeholdes

+43 512 52076
austria@stasto.eu
© STASTO Automation KG