Partnership. With Guarantee.

Krogelni ventili iz nerjavnega jekla
Serija BA125



Konstrukcija	Krogelni ventil s plavajočo kroglo s polnim prehodom, polni prehod, prosti konec gredi
Priključek	G1/4"...G4" po ISO228
Materiali	Ohišje Nerjavno jeklo 1.4401 polirano, Krogla Nerjavno jeklo 1.4401, Kroglasto tesnilo PTFE, Tesnilo vretena PTFE, O-tesnila EPDM-Perox
Področje uporabe	Tekočine in plini skupine 1 in 2 v skladu s PED 2014/68/EU, ki ne napadajo uporabljenih materialov.
Temperatura medija	-45...+150°C
Obratovalni tlak	0bar do Nazivni tlak v skladu s tabelo in diagramom tlak–temperatura
Način pritrditve	Vgradnja v tog cevovodni sistem
Položaj vgradnje	poljubno
Posebne izvedbe	antistatična izvedba ATEX II 2G/D T4, brez olja, masti in silikona za kisik

+43 512 52076
austria@stasto.eu
© STASTO Automation KG

Dimenzije

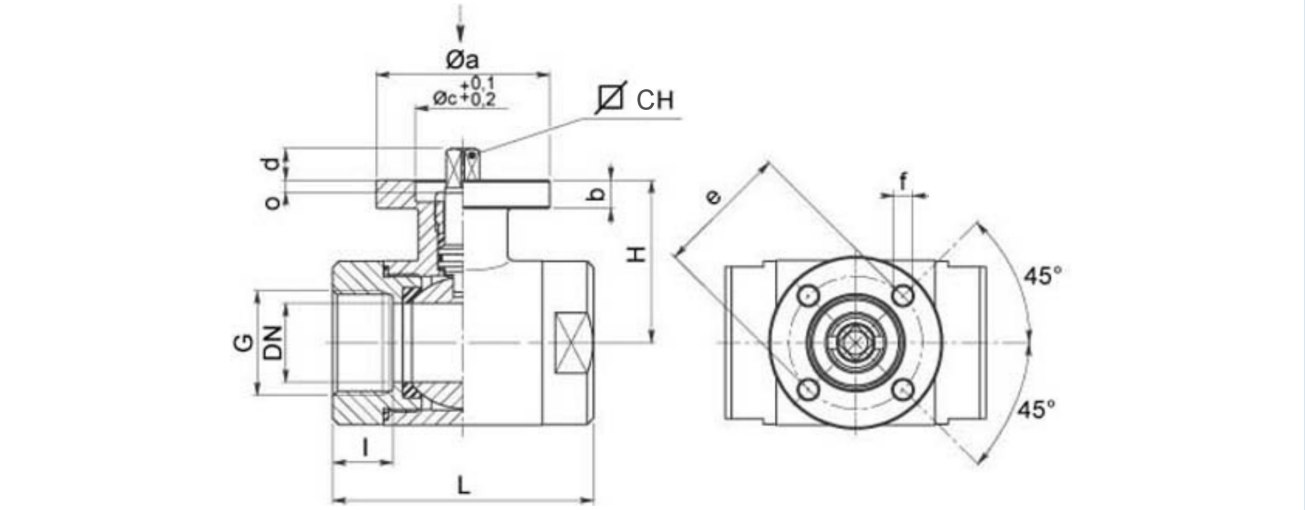

Priključek G	Nazivni premer DN[mm]	PN [bar]	Øa	b	Øc	d	e	f	H	CH	Kv-vrednost [m³/h]	Teža [pribl. kg]	Tip
1/4"	9	100	46	9	25	8	36	4x5,5	39	9	-	0,35	BA125-14-B
1/4"	9	100	54	9	30	10	42	4x5,5	39	11	-	0,39	BA125-14-B-01
3/8"	10	100	46	9	25	8	36	4x5,5	39	9	-	0,34	BA125-38-B
3/8"	10	100	54	9	30	10	42	4x5,5	39	11	-	0,38	BA125-38-01
1/2"	15	100	46	9	25	8	36	4x5,5	41,5	9	-	0,45	BA125-12-B
1/2"	15	100	54	9	30	10	42	4x5,5	41,5	11	-	0,50	BA125-12-01
3/4"	20	100	46	9	25	8	36	4x5,5	45	9	-	0,66	BA125-34-B
3/4"	20	100	54	9	30	10	42	4x5,5	45	11	-	0,68	BA125-34-01
1"	25	64	54	9	30	10	42	4x5,5	51,5	11	-	0,90	BA125-10-B
1"	25	64	65	9	35	13	50	4x6,5	51,5	14	-	0,95	BA125-10-01
11/4"	32	64	54	9	30	10	42	4x5,5	56,5	11	-	1,30	BA125-114-B
11/4"	32	64	65	9	35	13	50	4x6,5	56,5	14	-	1,34	BA125-114-01
11/2"	40	64	65	12	35	13	50	4x6,5	76	14	-	2,31	BA125-112-B
11/2"	40	64	60	12	55	15	70	4x8,5	76	17	-	2,48	BA125-112-01
2"	50	40	65	12	35	13	50	4x6,5	84	14	-	3,40	BA125-20-B
2"	50	40	90	12	55	15	70	4x8,5	84	17	-	3,56	BA125-20-01
21/2"	65	40	90	12	55	15	70	4x8,5	94,5	17	-	5,75	BA125-212-B
21/2"	65	40	125	12	70	18	102	4x10,5	94,5	22	-	6,25	BA125-212-01
3"	80	40	90	12	55	15	70	4x8,5	106	17	-	8,93	BA125-30-B
3"	80	40	125	12	70	18	102	4x10,5	106	22	-	9,43	BA125-30-01
4"	100	25	90	12	55	15	70	4x8,5	120	17	-	14,80	BA125-40-B
4"	100	25	125	12	70	18	102	4x10,5	120	22	-	15,70	BA125-40-01

+43 512 52076
austria@stasto.eu
© STASTO Automation KG

Diagram tlaka in temperature

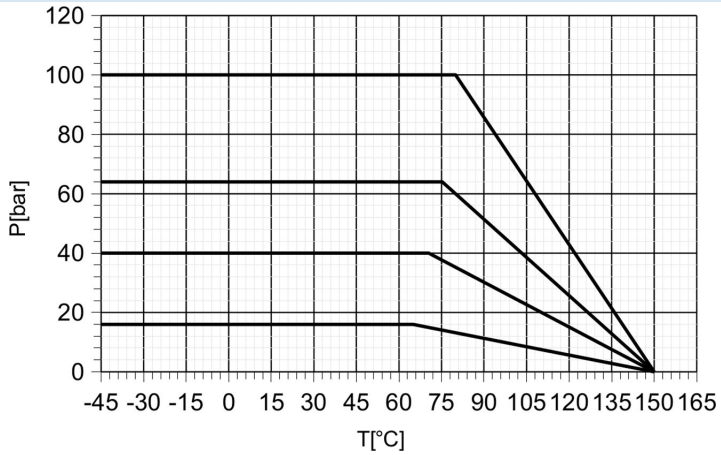

Slike niso zavezujoče
Pridržujemo si pravico do sprememb konstrukcije, mer in materialov

+43 512 52076
austria@stasto.eu
© STASTO Automation KG