Partnership. With Guarantee.

Rozsdamentes acél golyóscsapok
Sorozat BA125



Kivitel	Átmenő golyóscsap úszó golyóval, teljes átömlés, szabad tengelyvég
Csatlakozás	G1/4"...G4" ISO228 szerint
Anyagok	Ház Rozsdamentes acél 1.4401 polírozott, Golyó Rozsdamentes acél 1.4401, PTFE golyóstömítés, Orsótömítés PTFE, O-gyűrűk EPDM-Perox
Alkalmazási terület	Az 1. és 2. csoportba tartozó folyadékok és gázok a PED 2014/68/EU szerint, amelyek nem támadják meg a felhasznált anyagokat.
Közeg hőmérséklete	-45...+150°C
Üzemi nyomás	0bar -ig Névleges nyomás a táblázat és a nyomás-hőmérséklet diagram szerint
Rögzítési mód	Beépítés merev csővezetékrendszerbe
Beépítési helyzet	tetszőleges
Különleges kivitelek	antisztatikus kivitel ATEX II 2G/D T4, olaj-, zsír- és szilikonmentes oxigénhez

+36 20 461 3279
hungary@stasto.eu
© STASTO Automatizálás Kft.

Méretek

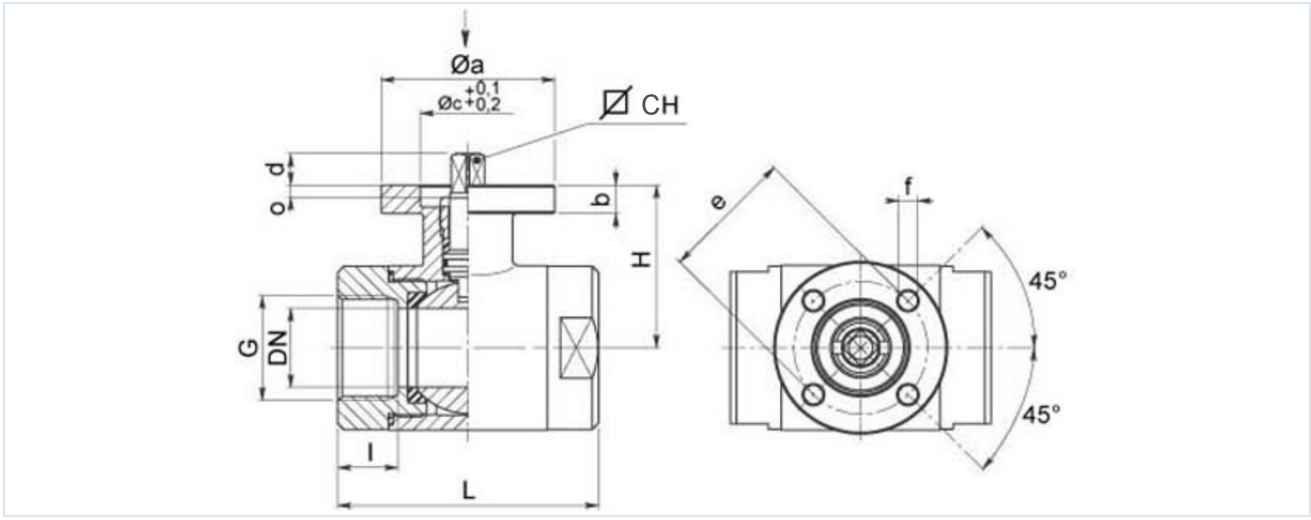

Csatlakozás G	Névleges átmérő DN[mm]	PN [bar]	Øa	b	Øc	d	e	f	H	CH	Kv-érték [m³/h]	Tömeg [kb. kg]	Típus
1/4"	9	100	46	9	25	8	36	4x5,5	39	9	-	0,35	BA125-14-B
1/4"	9	100	54	9	30	10	42	4x5,5	39	11	-	0,39	BA125-14-B-01
3/8"	10	100	46	9	25	8	36	4x5,5	39	9	-	0,34	BA125-38-B
3/8"	10	100	54	9	30	10	42	4x5,5	39	11	-	0,38	BA125-38-01
1/2"	15	100	46	9	25	8	36	4x5,5	41,5	9	-	0,45	BA125-12-B
1/2"	15	100	54	9	30	10	42	4x5,5	41,5	11	-	0,50	BA125-12-01
3/4"	20	100	46	9	25	8	36	4x5,5	45	9	-	0,66	BA125-34-B
3/4"	20	100	54	9	30	10	42	4x5,5	45	11	-	0,68	BA125-34-01
1"	25	64	54	9	30	10	42	4x5,5	51,5	11	-	0,90	BA125-10-B
1"	25	64	65	9	35	13	50	4x6,5	51,5	14	-	0,95	BA125-10-01
11/4"	32	64	54	9	30	10	42	4x5,5	56,5	11	-	1,30	BA125-114-B
11/4"	32	64	65	9	35	13	50	4x6,5	56,5	14	-	1,34	BA125-114-01
11/2"	40	64	65	12	35	13	50	4x6,5	76	14	-	2,31	BA125-112-B
11/2"	40	64	60	12	55	15	70	4x8,5	76	17	-	2,48	BA125-112-01
2"	50	40	65	12	35	13	50	4x6,5	84	14	-	3,40	BA125-20-B
2"	50	40	90	12	55	15	70	4x8,5	84	17	-	3,56	BA125-20-01
21/2"	65	40	90	12	55	15	70	4x8,5	94,5	17	-	5,75	BA125-212-B
21/2"	65	40	125	12	70	18	102	4x10,5	94,5	22	-	6,25	BA125-212-01
3"	80	40	90	12	55	15	70	4x8,5	106	17	-	8,93	BA125-30-B
3"	80	40	125	12	70	18	102	4x10,5	106	22	-	9,43	BA125-30-01
4"	100	25	90	12	55	15	70	4x8,5	120	17	-	14,80	BA125-40-B
4"	100	25	125	12	70	18	102	4x10,5	120	22	-	15,70	BA125-40-01

+36 20 461 3279
hungary@stasto.eu
© STASTO Automatizálás Kft.

Nyomás-hőmérséklet diagramm

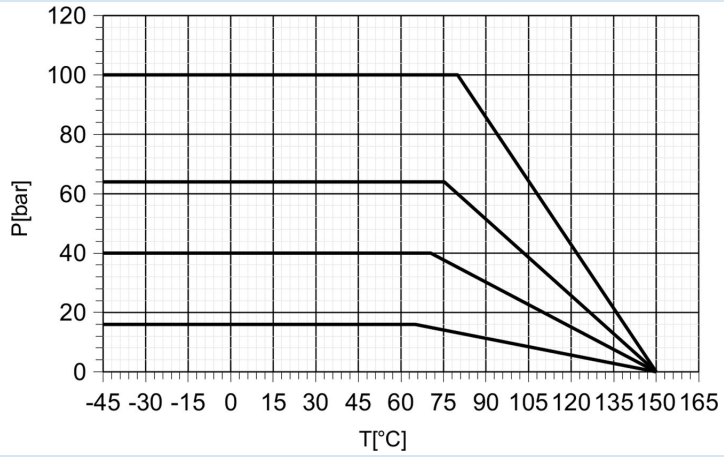

Az ábrák nem kötelező érvényűek
A konstrukció, a méretek és az anyagok változtatásának joga fenntartva

+36 20 461 3279
hungary@stasto.eu
© STASTO Automatizálás Kft.