Partnership. With Guarantee.

Robinets à boisseau sphérique en acier inoxydable Série BA125



Type de construction	Vanne à boisseau sphérique à passage intégral avec bille flottante, passage intégrale, extrémité d'arbre libre
Raccordement	G1/4"...G4" selon ISO228/1
Matériaux	Boîtier Acier inoxydable 1.4401 poli, Bille Acier inoxydable 1.4401, Joint à bille PTFE, Joint d'étanchéité de tige filetée PTFE, Joints toriques EPDM-Perox
Domaine d'application	Fluides et gaz des groupes 1 et 2 conformément à la PED 2014/68/EU, n'attaquant pas les matériaux utilisés.
Température du fluide	-45...+150°C
Pression de service	0bar jusqu'à Pression nominale selon le tableau et le diagramme pression-température
Type de fixation	Montage dans un système de tuyauterie rigide
Position de montage	au choix
Versions spéciales	version antistatique ATEX II 2G/D T4, sans huile, graisse et silicone pour oxygène

+43 512 52076
austria@stasto.eu
© STASTO Automation KG

Dimensions

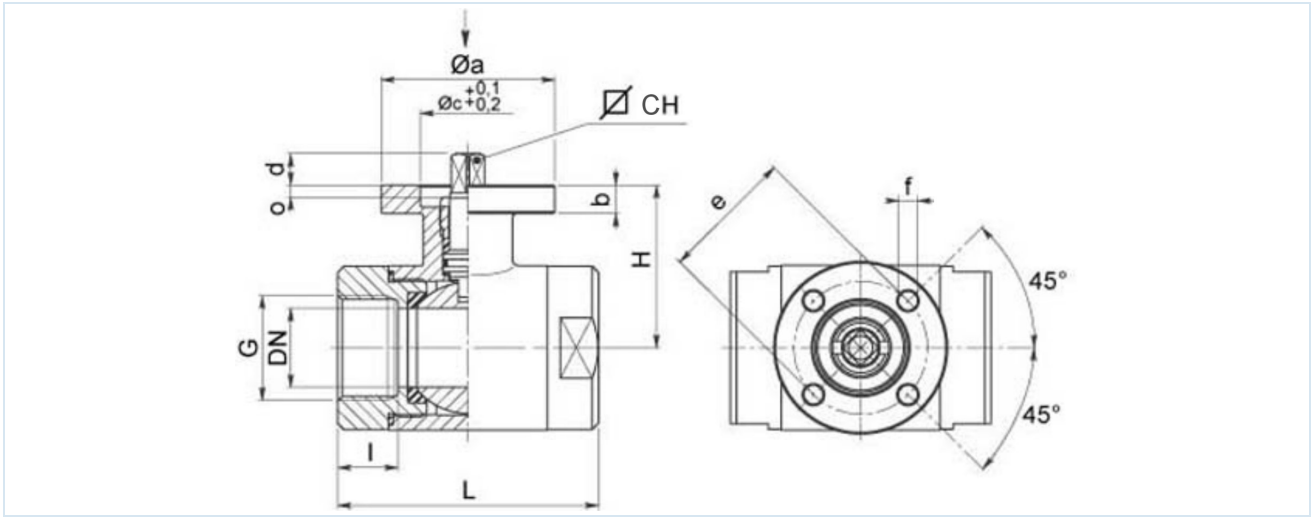

Raccordement G	Diamètre nominal DN[mm]	PN [bar]	Øa	b	Øc	d	e	f	H	CH	Valeur Kv [m³/h]	Poids [env. kg]	Type
1/4"	9	100	46	9	25	8	36	4x5,5	39	9	-	0,35	BA125-14-B
1/4"	9	100	54	9	30	10	42	4x5,5	39	11	-	0,39	BA125-14-B-01
3/8"	10	100	46	9	25	8	36	4x5,5	39	9	-	0,34	BA125-38-B
3/8"	10	100	54	9	30	10	42	4x5,5	39	11	-	0,38	BA125-38-01
1/2"	15	100	46	9	25	8	36	4x5,5	41,5	9	-	0,45	BA125-12-B
1/2"	15	100	54	9	30	10	42	4x5,5	41,5	11	-	0,50	BA125-12-01
3/4"	20	100	46	9	25	8	36	4x5,5	45	9	-	0,66	BA125-34-B
3/4"	20	100	54	9	30	10	42	4x5,5	45	11	-	0,68	BA125-34-01
1"	25	64	54	9	30	10	42	4x5,5	51,5	11	-	0,90	BA125-10-B
1"	25	64	65	9	35	13	50	4x6,5	51,5	14	-	0,95	BA125-10-01
11/4"	32	64	54	9	30	10	42	4x5,5	56,5	11	-	1,30	BA125-114-B
11/4"	32	64	65	9	35	13	50	4x6,5	56,5	14	-	1,34	BA125-114-01
11/2"	40	64	65	12	35	13	50	4x6,5	76	14	-	2,31	BA125-112-B
11/2"	40	64	60	12	55	15	70	4x8,5	76	17	-	2,48	BA125-112-01
2"	50	40	65	12	35	13	50	4x6,5	84	14	-	3,40	BA125-20-B
2"	50	40	90	12	55	15	70	4x8,5	84	17	-	3,56	BA125-20-01
21/2"	65	40	90	12	55	15	70	4x8,5	94,5	17	-	5,75	BA125-212-B
21/2"	65	40	125	12	70	18	102	4x10,5	94,5	22	-	6,25	BA125-212-01
3"	80	40	90	12	55	15	70	4x8,5	106	17	-	8,93	BA125-30-B
3"	80	40	125	12	70	18	102	4x10,5	106	22	-	9,43	BA125-30-01
4"	100	25	90	12	55	15	70	4x8,5	120	17	-	14,80	BA125-40-B
4"	100	25	125	12	70	18	102	4x10,5	120	22	-	15,70	BA125-40-01

+43 512 52076
austria@stasto.eu

© STASTO Automation KG

Diagramme pression-température

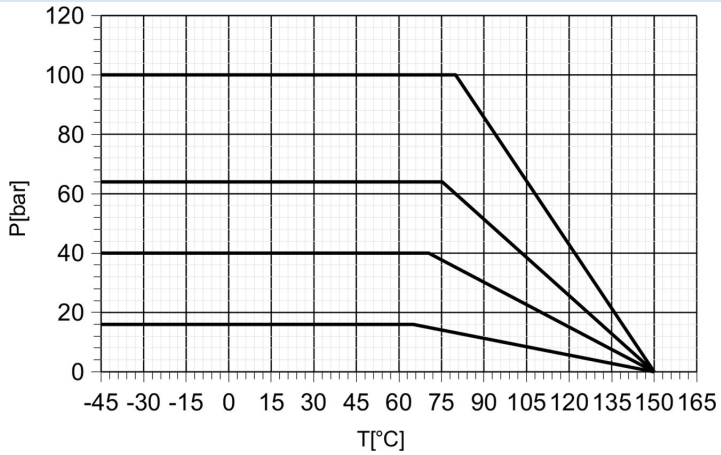

Illustrations non contractuelles
Sous réserve de modifications de conception, de dimensions et de matériaux

+43 512 52076
austria@stasto.eu
© STASTO Automation KG