Partnership. With Guarantee.

# Krogelni ventili iz nerjavnega jekla
# Serija BA469



| | |
|---|---|
| Konstrukcija | pretočni ventil z plavajoča krogla, polni prehod, dvodelen, Kompenzacijska izvrtina, izvedba brez olja in masti za kisik, Požarno varno |
| Aktiviranje | z 90° zasukom ročnega vzvoda |
| Priključek | RP1/4"...RP2" po ISO7/1 oziroma<br>NPT1/4"...NPT2" po ANSI B 1.20.1 |
| Materiali | Ohišje 1.4401, Krogla 1.4401, Kroglasto tesnilo PTFE, ojačano z grafitom, Vretenasto tesnilo iz s grafitom ojačanega PTFE; Ročni vzvod iz pocinkanega jekla plastificiran |
| Področje uporabe | Tekočine in plini skupine 1 in 2 v skladu s PED 2014/68/EU, ki ne napadajo uporabljenih materialov |
| Temperatura medija | -20...+160°C |
| Obratovalni tlak | Vakuum maks. $10^{-3}$ Torr do Nazivni tlak v skladu s tabelo in diagramom tlak–temperatura |
| Način pritrditve | Vgradnja v tog cevovodni sistem |
| Položaj vgradnje | poljubno |
| Odobritve | ATEX II 2G Ex h IIC T6...T1 Gb / II 2D Ex h IIIC T85°C...T450°C Db |

## Diagram tlaka in temperature

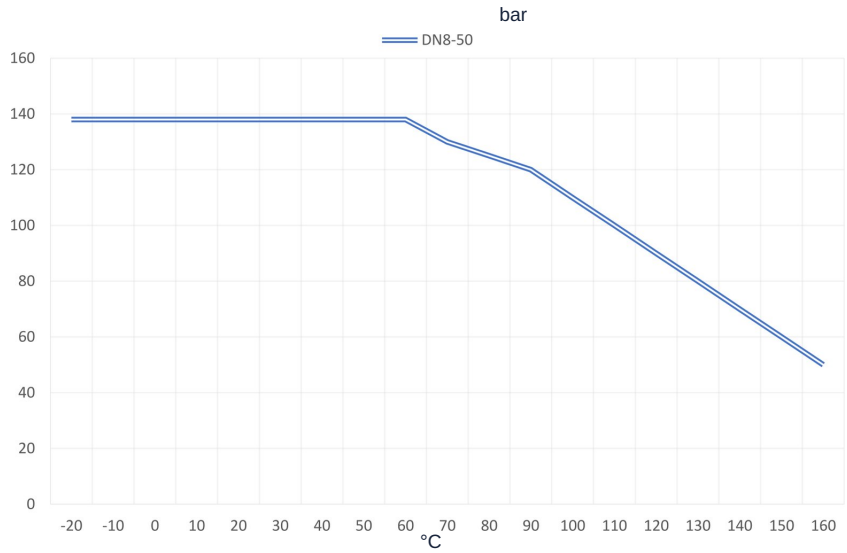




+43 512 52076
austria@stasto.eu
© STASTO Automation KG

## Dimenzije

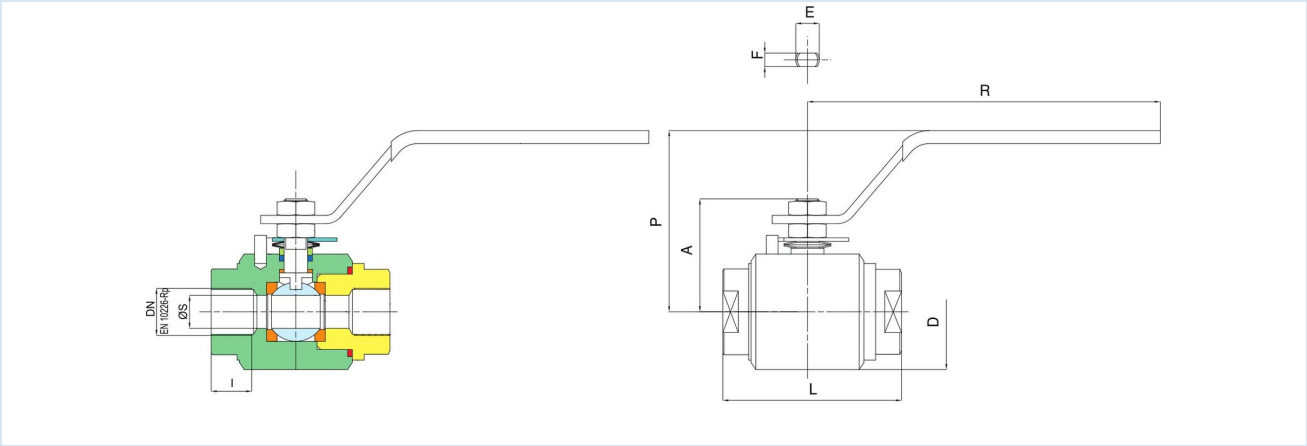


| RP | DN [mm] | PN [bar] | A | D | I | L | R | P | E | F | ØS | Kv-vrednost [m³/h] | Teža [pribl. kg] | Tip |
|---|---|---|---|---|---|---|---|---|---|---|---|---|---|---|
| 1/4" | 8 | 138 | 38 | 42 | 11 | 67 | 148 | 72 | 8 | 5 | 10 | 5,5 | 0,6 | BA469-14-L-A |
| 3/8" | 10 | 138 | 38 | 42 | 11,4 | 67 | 148 | 72 | 8 | 5 | 10 | 8,5 | 0,6 | BA469-38-L-A |
| 1/2" | 15 | 138 | 44 | 50 | 15 | 75 | 148 | 75 | 10 | 5,5 | 15 | 19,2 | 0,8 | BA469-12-L-A |
| 3/4" | 20 | 138 | 55,5 | 59 | 16,3 | 90 | 180 | 85 | 12 | 7,5 | 19,5 | 33,3 | 1,5 | BA469-34-L-A |
| 1" | 25 | 138 | 61 | 68 | 19,1 | 105 | 180 | 95 | 12 | 7,5 | 25 | 64,5 | 2,0 | BA469-10-L-A |
| 11/4" | 32 | 138 | 70 | 80 | 21,4 | 120 | 240 | 100 | 14 | 9 | 30 | 103,8 | 3,3 | BA469-114-L-A |
| 11/2" | 40 | 138 | 82,5 | 93 | 21,4 | 135 | 240 | 105 | 14 | 9 | 38 | 174 | 4,5 | BA469-112-L-A |
| 2" | 50 | 138 | 90 | 104 | 25,7 | 155 | 280 | 115 | 14 | 9 | 48 | 278 | 6,0 | BA469-20-L-A |

| NPT | Nazivni premer DN[mm] | PN [bar] | A | D | I | L | R | P | E | F | ØS | Kv-vrednost [m $^3$ /h] | Teža [pribl. kg] | Tip |
|---|---|---|---|---|---|---|---|---|---|---|---|---|---|---|
| 1/4" | 8 | 138 | 38 | 42 | 11 | 67 | 148 | 72 | 8 | 5 | 10 | 5,5 | 0,6 | BA469-14N-L-A |
| 3/8" | 10 | 138 | 38 | 42 | 11,4 | 67 | 148 | 72 | 8 | 5 | 10 | 8,5 | 0,6 | BA469-38N-L-A |
| 1/2" | 15 | 138 | 44 | 50 | 15 | 75 | 148 | 75 | 10 | 5,5 | 15 | 19,2 | 0,8 | BA469-12N-L-A |
| 3/4" | 20 | 138 | 55,5 | 59 | 16,3 | 90 | 180 | 85 | 12 | 7,5 | 19,5 | 33,3 | 1,5 | BA469-34N-L-A |
| 1" | 25 | 138 | 61 | 68 | 19,1 | 105 | 180 | 95 | 12 | 7,5 | 25 | 64,5 | 2,0 | BA469-10N-L-A |
| 11/4" | 32 | 138 | 70 | 80 | 21,4 | 120 | 240 | 100 | 14 | 9 | 30 | 103,8 | 3,3 | BA469-114N-L-A |
| 11/2" | 40 | 138 | 82,5 | 93 | 21,4 | 135 | 240 | 105 | 14 | 9 | 38 | 174 | 4,5 | BA469-112N-L-A |
| 2" | 50 | 138 | 90 | 104 | 25,7 | 155 | 280 | 115 | 14 | 9 | 48 | 278 | 6,0 | BA469-20N-L-A |

Slike niso zavezujoče
Pridržujemo si pravico do sprememb konstrukcije, mer in materialov




+43 512 52076
austria@stasto.eu
© STASTO Automation KG