Robinete cu bilă din oțel inoxidabil
Serie BA469



Tip constructiv	Robinet cu trecere liberă cu bilă flotantă, trecere completă, din două piese, Orificiu de compensare, execuție fără ulei și fără grăsime pentru oxigen, Rezistent la foc (Fire-Safe)
Acționare	prin rotirea cu 90° a manetei manuale
Racordare	RP1/4"...RP2" conform ISO7/1 respectiv NPT1/4"...NPT2" după ANSI B 1.20.1
Materiale	Carcasă 1.4401, Bilă 1.4401, Etanșare cu bilă PTFE ranforsat cu grafit, Garnitură de etanșare a tijei din PTFE ranforsat cu grafit; Manetă manuală din oțel zincat plastifiat
Domeniu de utilizare	Lichide și gaze din grupa 1 și 2 conform PED 2014/68/EU, care nu atacă materialele utilizate
Temperatura mediului	-20...+160°C
Presiune de lucru	Vid vacuum max. 10^{-3} Torr până la Presiune nominală conform tabelului și diagramei presiune-temperatură
Tip de fixare	Montaj în sistem de conducte rigid
Poziție de montaj	arbitrară
Aprobări	ATEX II 2G Ex h IIC T6...T1 Gb / II 2D Ex h IIIC T85°C...T450°C Db

Diagramă presiune-temperatură

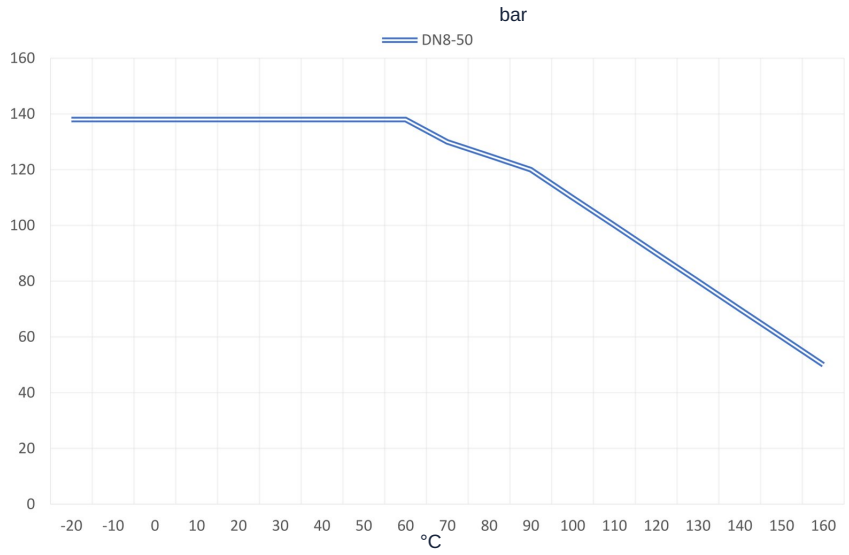

romania@promcom.eu
© MS PROMCOM S.R.L.

Dimensiuni

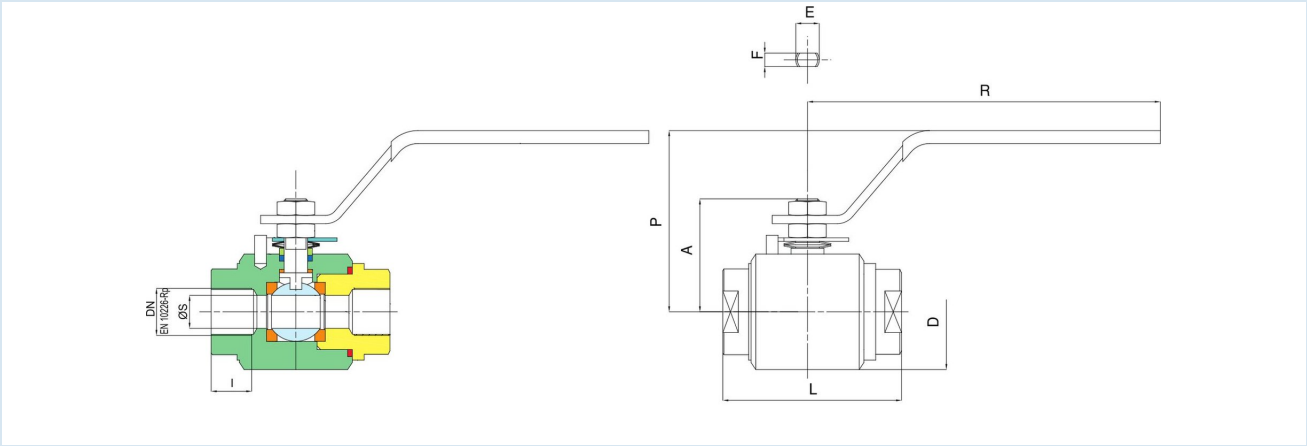

RP	DN [mm]	PN [bar]	A	D	I	L	R	P	E	F	ØS	Valoare Kv [m³/h]	Greutate [aprox. kg]	Tip
1/4"	8	138	38	42	11	67	148	72	8	5	10	5,5	0,6	BA469-14-L-A
3/8"	10	138	38	42	11,4	67	148	72	8	5	10	8,5	0,6	BA469-38-L-A
1/2"	15	138	44	50	15	75	148	75	10	5,5	15	19,2	0,8	BA469-12-L-A
3/4"	20	138	55,5	59	16,3	90	180	85	12	7,5	19,5	33,3	1,5	BA469-34-L-A
1"	25	138	61	68	19,1	105	180	95	12	7,5	25	64,5	2,0	BA469-10-L-A
11/4"	32	138	70	80	21,4	120	240	100	14	9	30	103,8	3,3	BA469-114-L-A
11/2"	40	138	82,5	93	21,4	135	240	105	14	9	38	174	4,5	BA469-112-L-A
2"	50	138	90	104	25,7	155	280	115	14	9	48	278	6,0	BA469-20-L-A

NPT	Diametru nominal DN[mm]	PN [bar]	A	D	I	L	R	P	E	F	ØS	Valoare Kv [m ^{3} /h]	Greutate [aprox. kg]	Tip
1/4"	8	138	38	42	11	67	148	72	8	5	10	5,5	0,6	BA469-14N-L-A
3/8"	10	138	38	42	11,4	67	148	72	8	5	10	8,5	0,6	BA469-38N-L-A
1/2"	15	138	44	50	15	75	148	75	10	5,5	15	19,2	0,8	BA469-12N-L-A
3/4"	20	138	55,5	59	16,3	90	180	85	12	7,5	19,5	33,3	1,5	BA469-34N-L-A
1"	25	138	61	68	19,1	105	180	95	12	7,5	25	64,5	2,0	BA469-10N-L-A
11/4"	32	138	70	80	21,4	120	240	100	14	9	30	103,8	3,3	BA469-114N-L-A
11/2"	40	138	82,5	93	21,4	135	240	105	14	9	38	174	4,5	BA469-112N-L-A
2"	50	138	90	104	25,7	155	280	115	14	9	48	278	6,0	BA469-20N-L-A

Imaginile sunt orientative
Ne rezervăm dreptul de a efectua modificări de construcție, dimensionale și de material.

romania@promcom.eu
© MS PROMCOM S.R.L.