Zawory kulowe ze stali nierdzewnej
Seria BA469



Konstrukcja	Zawór przelotowy z pływająca kula, pełny przelot, dwuczęściowy, Otwór kompensacyjny, wykonanie bezolejowe i bezsmarowe do tlenu, Fire-Safe
Uruchamianie	poprzez obrót dźwigni ręcznej o 90°
Przyłącze	RP1/4"...RP2" wg ISO7/1 wzgl. NPT1/4"...NPT2" po ANSI B 1.20.1
Materiały	Obudowa 1.4401, Kula 1.4401, Uszczelnienie kulowe PTFE wzmocnione grafitem, Uszczelnienie trzpienia z PTFE wzmocnionego grafitem; Dźwignia ręczna stal ocynkowana plastyfikowany
Zakres zastosowania	Ciecze i gazy grupy 1 i 2 zgodnie z PED 2014/68/EU, które nie oddziałują korozyjnie na zastosowane materiały
Temperatura medium	-20...+160°C
Ciśnienie robocze	Próżnia maks. 10 $^{-3}$ Torr do Ciśnienie nominalne zgodnie z tabelą i wykresem ciśnienie-temperatura
Rodzaj mocowania	Montaż w sztywnym systemie przewodów
Pozycja montażowa	dowolny
Dopuszczenia	ATEX II 2G Ex h IIC T6...T1 Gb / II 2D Ex h IIIC T85°C...T450°C Db

Wykres ciśnienie-temperatura

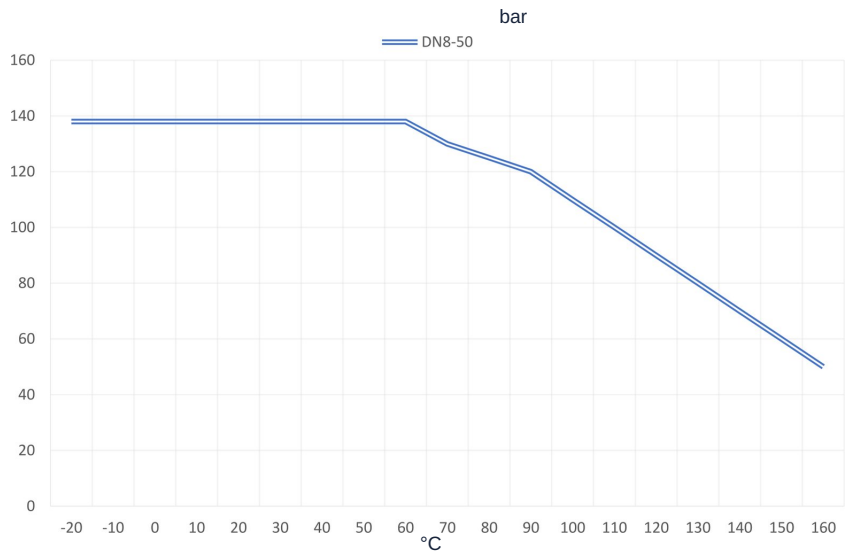

+48 22 412 14 50
poland@stasto.eu
© STASTO Automation Sp.z o.o.

Wymiary

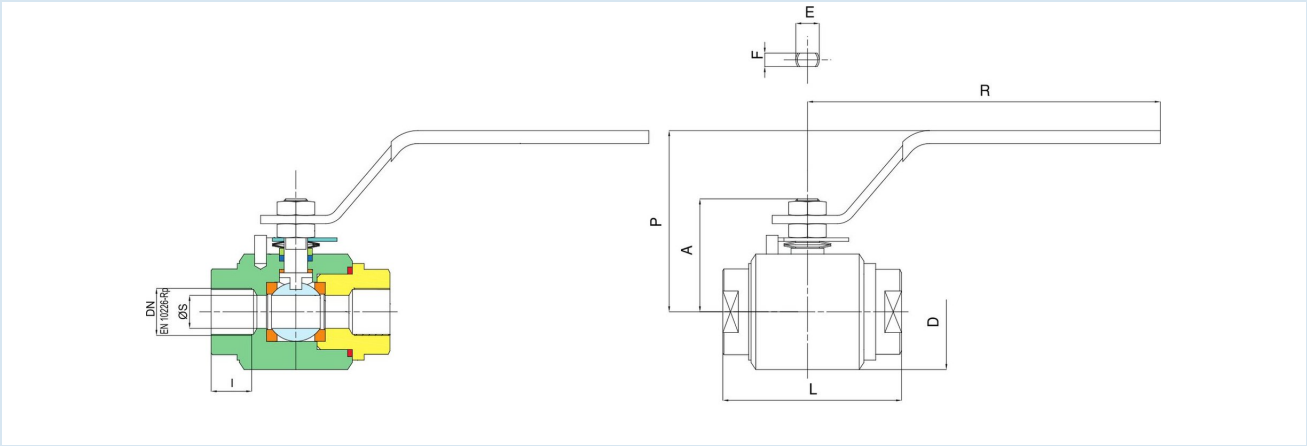

RP	DN [mm]	PN [bar]	A	D	I	L	R	P	E	F	ØS	Wartość Kv [m³/h]	Masa [ok. kg]	Typ
1/4"	8	138	38	42	11	67	148	72	8	5	10	5,5	0,6	BA469-14-L-A
3/8"	10	138	38	42	11,4	67	148	72	8	5	10	8,5	0,6	BA469-38-L-A
1/2"	15	138	44	50	15	75	148	75	10	5,5	15	19,2	0,8	BA469-12-L-A
3/4"	20	138	55,5	59	16,3	90	180	85	12	7,5	19,5	33,3	1,5	BA469-34-L-A
1"	25	138	61	68	19,1	105	180	95	12	7,5	25	64,5	2,0	BA469-10-L-A
11/4"	32	138	70	80	21,4	120	240	100	14	9	30	103,8	3,3	BA469-114-L-A
11/2"	40	138	82,5	93	21,4	135	240	105	14	9	38	174	4,5	BA469-112-L-A
2"	50	138	90	104	25,7	155	280	115	14	9	48	278	6,0	BA469-20-L-A

NPT	Średnica nominalna DN[mm]	PN [bar]	A	D	I	L	R	P	E	F	ØS	Wartość Kv [m ^{3} /h]	Masa [ok. kg]	Typ
1/4"	8	138	38	42	11	67	148	72	8	5	10	5,5	0,6	BA469-14N-L-A
3/8"	10	138	38	42	11,4	67	148	72	8	5	10	8,5	0,6	BA469-38N-L-A
1/2"	15	138	44	50	15	75	148	75	10	5,5	15	19,2	0,8	BA469-12N-L-A
3/4"	20	138	55,5	59	16,3	90	180	85	12	7,5	19,5	33,3	1,5	BA469-34N-L-A
1"	25	138	61	68	19,1	105	180	95	12	7,5	25	64,5	2,0	BA469-10N-L-A
11/4"	32	138	70	80	21,4	120	240	100	14	9	30	103,8	3,3	BA469-114N-L-A
11/2"	40	138	82,5	93	21,4	135	240	105	14	9	38	174	4,5	BA469-112N-L-A
2"	50	138	90	104	25,7	155	280	115	14	9	48	278	6,0	BA469-20N-L-A

Ilustracje niewiążące
Zastrzega się możliwość zmian konstrukcyjnych, wymiarowych i materiałowych

© STASTO Automation Sp.z o.o.