Kogelkranen van roestvast staal
Serie BA469



Constructie	Doorlaatkraan met zwevende kogel, volle doorlaat, tweedelig, Compensatieboring, olie- en vetvrije uitvoering voor zuurstof, Fire-Safe
Bediening	door 90°-draaiing van de handhendel
Aansluiting	RP1/4"...RP2" volgens ISO7/1 resp. NPT1/4"...NPT2" naartoe ANSI B 1.20.1
Materialen	Behuizing 1.4401, Kogel 1.4401, Kogelafdichting PTFE-grafietversterkt, Spindelafdichting van grafietversterkt PTFE; Handhendel staal verzinkt geplastificeerd
Toepassingsgebied	Vloeistoffen en gassen van groep 1 en 2 volgens PED 2014/68/EU, die de gebruikte materialen niet aantasten
Mediumtemperatuur	-20...+160°C
Bedrijfsdruk	Vacuüm max. 10^{-3} Torr tot en met Nominale druk volgens tabel en druk-temperatuurdiagramma
Bevestigingswijze	Inbouw in star leidingstelsel
Inbouwpositie	willekeurig
Goedkeuringen	ATEX II 2G Ex h IIC T6...T1 Gb / II 2D Ex h IIIC T85°C...T450°C Db

Druk-temperatuurdiagramm

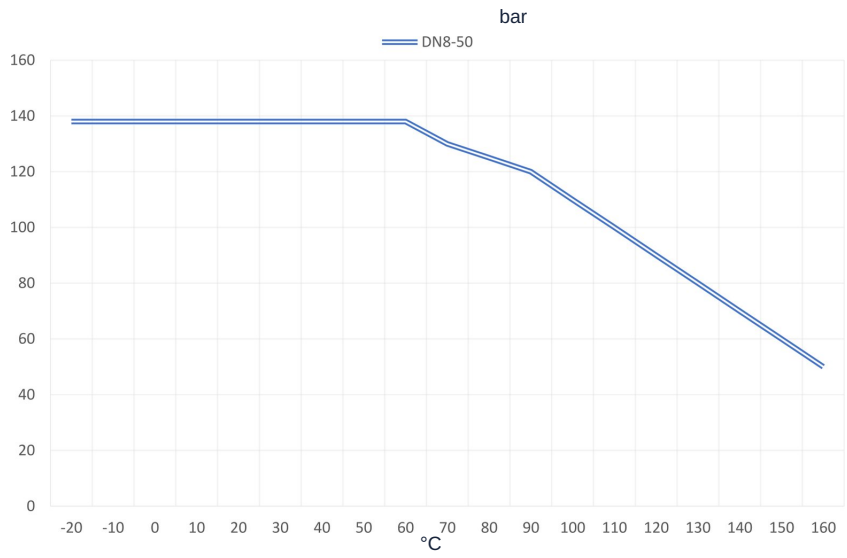

+43 512 52076
austria@stasto.eu
© STASTO Automation KG

Afmetingen

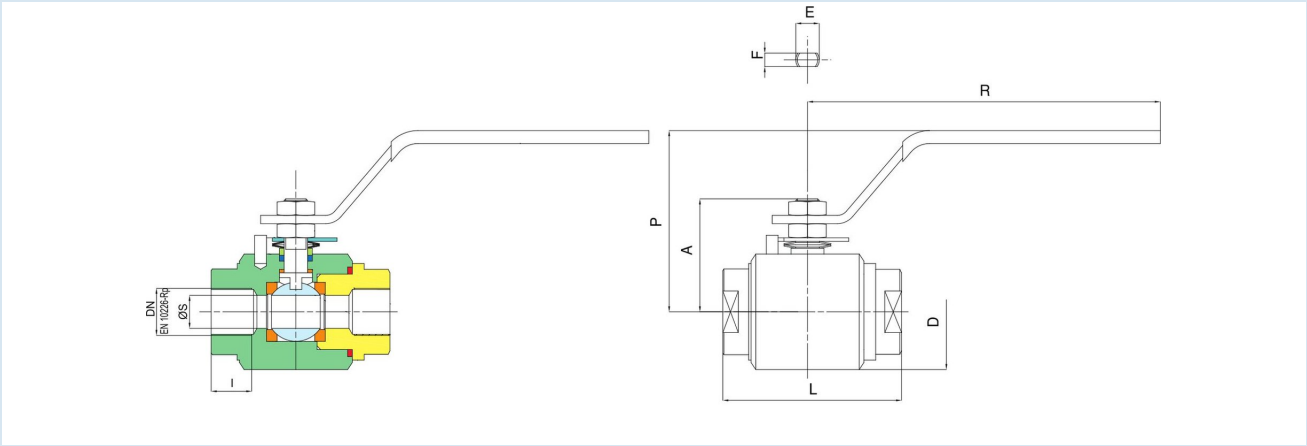

RP	DN [mm]	PN [bar]	A	D	I	L	R	P	E	F	ØS	Kv-waarde [m³/h]	Gewicht [ca. kg]	Type
1/4"	8	138	38	42	11	67	148	72	8	5	10	5,5	0,6	BA469-14-L-A
3/8"	10	138	38	42	11,4	67	148	72	8	5	10	8,5	0,6	BA469-38-L-A
1/2"	15	138	44	50	15	75	148	75	10	5,5	15	19,2	0,8	BA469-12-L-A
3/4"	20	138	55,5	59	16,3	90	180	85	12	7,5	19,5	33,3	1,5	BA469-34-L-A
1"	25	138	61	68	19,1	105	180	95	12	7,5	25	64,5	2,0	BA469-10-L-A
11/4"	32	138	70	80	21,4	120	240	100	14	9	30	103,8	3,3	BA469-114-L-A
11/2"	40	138	82,5	93	21,4	135	240	105	14	9	38	174	4,5	BA469-112-L-A
2"	50	138	90	104	25,7	155	280	115	14	9	48	278	6,0	BA469-20-L-A

NPT	Nominale diameter DN[mm]	PN [bar]	A	D	I	L	R	P	E	F	ØS	Kv-waarde [m ^{3} /h]	Gewicht [ca. kg]	Type
1/4"	8	138	38	42	11	67	148	72	8	5	10	5,5	0,6	BA469-14N-L-A
3/8"	10	138	38	42	11,4	67	148	72	8	5	10	8,5	0,6	BA469-38N-L-A
1/2"	15	138	44	50	15	75	148	75	10	5,5	15	19,2	0,8	BA469-12N-L-A
3/4"	20	138	55,5	59	16,3	90	180	85	12	7,5	19,5	33,3	1,5	BA469-34N-L-A
1"	25	138	61	68	19,1	105	180	95	12	7,5	25	64,5	2,0	BA469-10N-L-A
11/4"	32	138	70	80	21,4	120	240	100	14	9	30	103,8	3,3	BA469-114N-L-A
11/2"	40	138	82,5	93	21,4	135	240	105	14	9	38	174	4,5	BA469-112N-L-A
2"	50	138	90	104	25,7	155	280	115	14	9	48	278	6,0	BA469-20N-L-A

Afbeeldingen niet bindend
Constructie-, maat- en materiaalwijzigingen voorbehouden