Partnership. With Guarantee.

Valvole a sfera in acciaio inox
Serie BA469



Tipo di costruzione	Rubinetto a passaggio totale con sfera flottante, passaggio totale, in due parti, Foro di compensazione, esecuzione priva di olio e grasso per ossigeno, Fire-Safe
Azionamento	tramite rotazione di 90° della leva manuale
Connessione	RP1/4"...RP2" secondo ISO7/1 ovvero NPT1/4"...NPT2" dopo ANSI B 1.20.1
Materiali	Corpo alloggiamento 1.4401, Sfera 1.4401, Tenuta a sfera in PTFE rinforzato con grafite, Tenuta dello stelo in PTFE rinforzato con grafite; Leva manuale in acciaio zincato plastificato
Campo di impiego	Fluidi e gas dei gruppi 1 e 2 secondo PED 2014/68/EU, che non aggrediscono i materiali utilizzati
Temperatura del fluido	-20...+160°C
Pressione di esercizio	Vuoto max. 10 $^{-3}$ Torr fino a Pressione nominale secondo tabella e diagramma pressione-temperatura
Tipo di fissaggio	Installazione in sistema di tubazioni rigido
Posizione di montaggio	a piacere
Omologazioni	ATEX II 2G Ex h IIC T6...T1 Gb / II 2D Ex h IIIC T85°C...T450°C Db

Diagramma pressione-temperatura

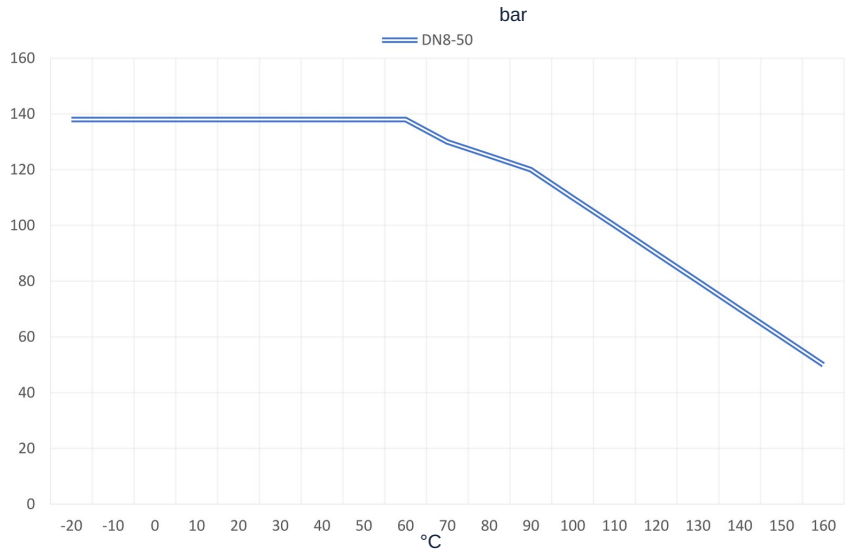

+43 512 52076
austria@stasto.eu
© STASTO Automation KG

Dimensioni

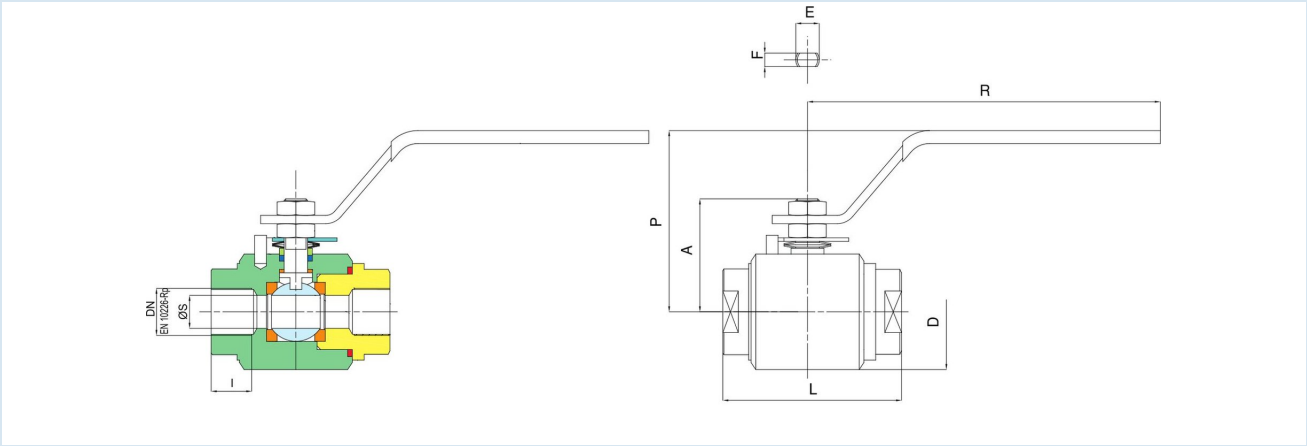

RP	DN [mm]	PN [bar]	A	D	I	L	R	P	E	F	ØS	Valore Kv [m³/h]	Peso [circa kg]	Tipo
1/4"	8	138	38	42	11	67	148	72	8	5	10	5,5	0,6	BA469-14-L-A
3/8"	10	138	38	42	11,4	67	148	72	8	5	10	8,5	0,6	BA469-38-L-A
1/2"	15	138	44	50	15	75	148	75	10	5,5	15	19,2	0,8	BA469-12-L-A
3/4"	20	138	55,5	59	16,3	90	180	85	12	7,5	19,5	33,3	1,5	BA469-34-L-A
1"	25	138	61	68	19,1	105	180	95	12	7,5	25	64,5	2,0	BA469-10-L-A
11/4"	32	138	70	80	21,4	120	240	100	14	9	30	103,8	3,3	BA469-114-L-A
11/2"	40	138	82,5	93	21,4	135	240	105	14	9	38	174	4,5	BA469-112-L-A
2"	50	138	90	104	25,7	155	280	115	14	9	48	278	6,0	BA469-20-L-A

NPT	Diametro nominale DN[mm]	PN [bar]	A	D	I	L	R	P	E	F	ØS	Valore Kv [m ^{3} /h]	Peso [circa kg]	Tipo
1/4"	8	138	38	42	11	67	148	72	8	5	10	5,5	0,6	BA469-14N-L-A
3/8"	10	138	38	42	11,4	67	148	72	8	5	10	8,5	0,6	BA469-38N-L-A
1/2"	15	138	44	50	15	75	148	75	10	5,5	15	19,2	0,8	BA469-12N-L-A
3/4"	20	138	55,5	59	16,3	90	180	85	12	7,5	19,5	33,3	1,5	BA469-34N-L-A
1"	25	138	61	68	19,1	105	180	95	12	7,5	25	64,5	2,0	BA469-10N-L-A
11/4"	32	138	70	80	21,4	120	240	100	14	9	30	103,8	3,3	BA469-114N-L-A
11/2"	40	138	82,5	93	21,4	135	240	105	14	9	38	174	4,5	BA469-112N-L-A
2"	50	138	90	104	25,7	155	280	115	14	9	48	278	6,0	BA469-20N-L-A

Immagini non vincolanti
Con riserva di modifiche costruttive, dimensionali e dei materiali.