Partnership. With Guarantee.

Kuglasti ventili od nehrđajućeg čelika
Serija BA469



Izvedba	Prolazni ventil s s pomoću plutajuća kugla, puni prolaz, dvodijelni, Kompenzacijski otvor, izvedba bez ulja i masti za kisik, Protupožarno sigurno (Fire-Safe)
Aktiviranje	okretanjem ručne poluge za 90°
Priključak	RP1/4"...RP2" prema ISO7/1 odnosno NPT1/4"...NPT2" nakon ANSI B 1.20.1
Materijali	Kućište 1.4401, Kugla 1.4401, Kuglasto brtvljenje PTFE ojačano grafitom, Vretenasta brtva od grafitom ojačanog PTFE-a; Ručna poluga od pocinčanog čelika plastificiran
Područje primjene	Tekućine i plinovi skupine 1 i 2 sukladno PED 2014/68/EU, koji ne napadaju upotrijebljene materijale
Temperatura medija	-20...+160°C
Radni tlak	Vakuum maks. 10^{-3} Torr do Nazivni tlak prema tablici i dijagramu tlak-temperatura
Način pričvršćivanja	Ugradnja u kruti cjevovodni sustav
Položaj ugradnje	proizvoljno
Odobrenja	ATEX II 2G Ex h IIC T6...T1 Gb / II 2D Ex h IIIC T85°C...T450°C Db

Dijagram tlak-temperatura

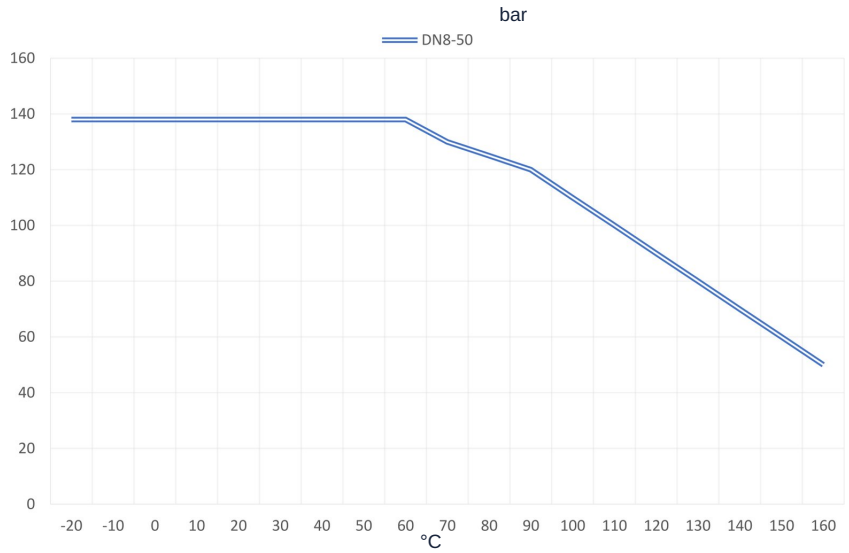

+381 11 2399521
balkan@stasto.eu
© STASTO Automatizacija d.o.o.

Dimenzije

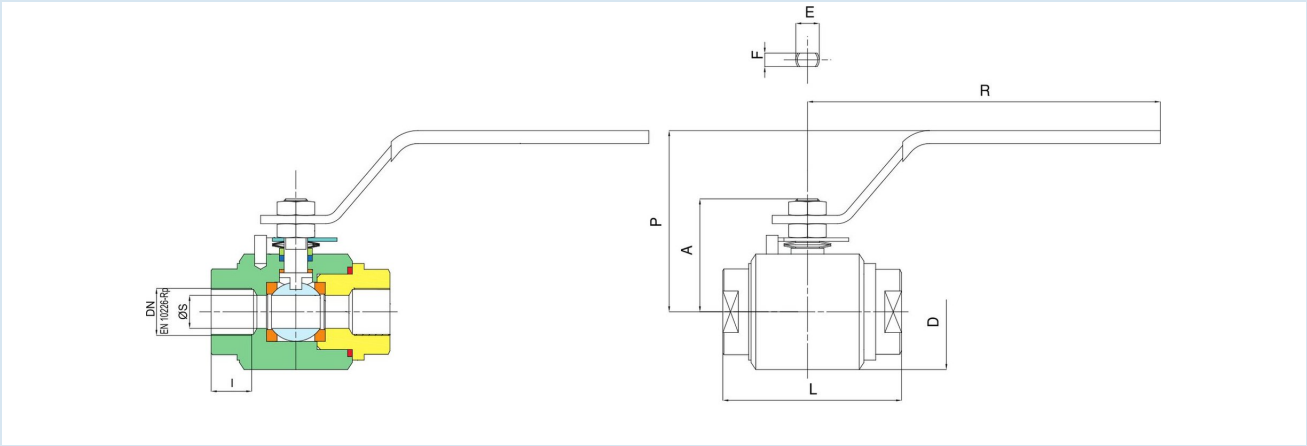

RP	DN [mm]	PN [bar]	A	D	I	L	R	P	E	F	ØS	Kv vrijednost [m³/h]	Težina [cca. kg]	Tip
1/4"	8	138	38	42	11	67	148	72	8	5	10	5,5	0,6	BA469-14-L-A
3/8"	10	138	38	42	11,4	67	148	72	8	5	10	8,5	0,6	BA469-38-L-A
1/2"	15	138	44	50	15	75	148	75	10	5,5	15	19,2	0,8	BA469-12-L-A
3/4"	20	138	55,5	59	16,3	90	180	85	12	7,5	19,5	33,3	1,5	BA469-34-L-A
1"	25	138	61	68	19,1	105	180	95	12	7,5	25	64,5	2,0	BA469-10-L-A
11/4"	32	138	70	80	21,4	120	240	100	14	9	30	103,8	3,3	BA469-114-L-A
11/2"	40	138	82,5	93	21,4	135	240	105	14	9	38	174	4,5	BA469-112-L-A
2"	50	138	90	104	25,7	155	280	115	14	9	48	278	6,0	BA469-20-L-A

NPT	Nazivni promjer DN[mm]	PN [bar]	A	D	I	L	R	P	E	F	ØS	Kv vrijednost [m ^{3} /h]	Težina [cca. kg]	Tip
1/4"	8	138	38	42	11	67	148	72	8	5	10	5,5	0,6	BA469-14N-L-A
3/8"	10	138	38	42	11,4	67	148	72	8	5	10	8,5	0,6	BA469-38N-L-A
1/2"	15	138	44	50	15	75	148	75	10	5,5	15	19,2	0,8	BA469-12N-L-A
3/4"	20	138	55,5	59	16,3	90	180	85	12	7,5	19,5	33,3	1,5	BA469-34N-L-A
1"	25	138	61	68	19,1	105	180	95	12	7,5	25	64,5	2,0	BA469-10N-L-A
11/4"	32	138	70	80	21,4	120	240	100	14	9	30	103,8	3,3	BA469-114N-L-A
11/2"	40	138	82,5	93	21,4	135	240	105	14	9	38	174	4,5	BA469-112N-L-A
2"	50	138	90	104	25,7	155	280	115	14	9	48	278	6,0	BA469-20N-L-A

Slike nisu obvezujuće
Zadržavamo pravo na konstrukcijske, dimenzijske i promjene materijala.

+381 11 2399521
balkan@stasto.eu
© STASTO Automatizacija d.o.o.