Partnership. With Guarantee.

Válvulas de bola de acero inoxidable Serie BA469



Tipo de construcción	Válvula de paso con bola flotante, paso total, de dos piezas, Orificio de compensación, versión sin aceite ni grasa para oxígeno, Fire-Safe
Accionamiento	mediante giro de 90° de la palanca manual
Conexión	RP1/4"...RP2" según ISO7/1 o bien NPT1/4"...NPT2" según ANSI B 1.20.1
Materiales	Carcasa 1.4401, Bola 1.4401, Sello esférico PTFE reforzado con grafito, Junta de husillo de PTFE reforzado con grafito; Palanca manual de acero galvanizado plastificado
Campo de aplicación	Líquidos y gases de los grupos 1 y 2 según PED 2014/68/EU, que no ataquen los materiales utilizados
Temperatura del medio	-20...+160°C
Presión de funcionamiento	Vacío máx. 10^{-3} Torr hasta Presión nominal según tabla y diagrama presión-temperatura
Tipo de fijación	Montaje en sistema de tuberías rígido
Posición de montaje	cualquiera
Homologaciones	ATEX II 2G Ex h IIC T6...T1 Gb / II 2D Ex h IIIC T85°C...T450°C Db

Diagrama presión-temperatura

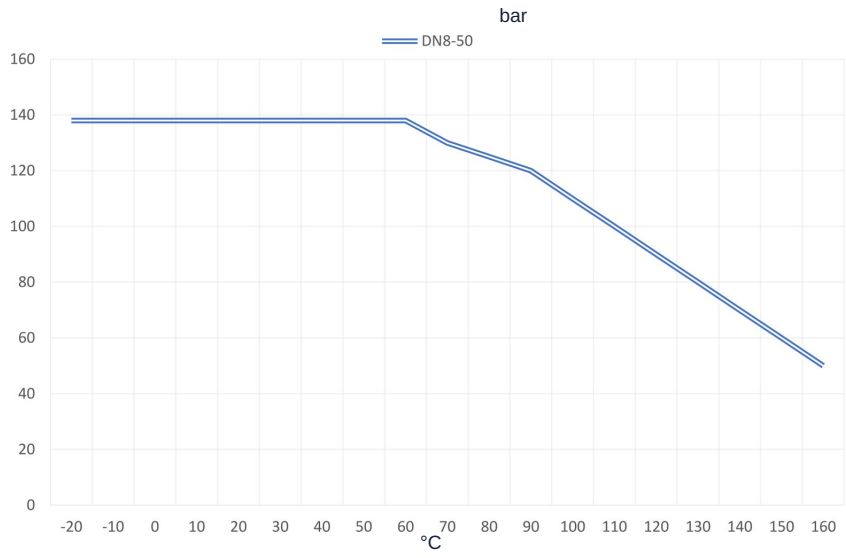

+43 512 52076
austria@stasto.eu
© STASTO Automation KG

Dimensiones

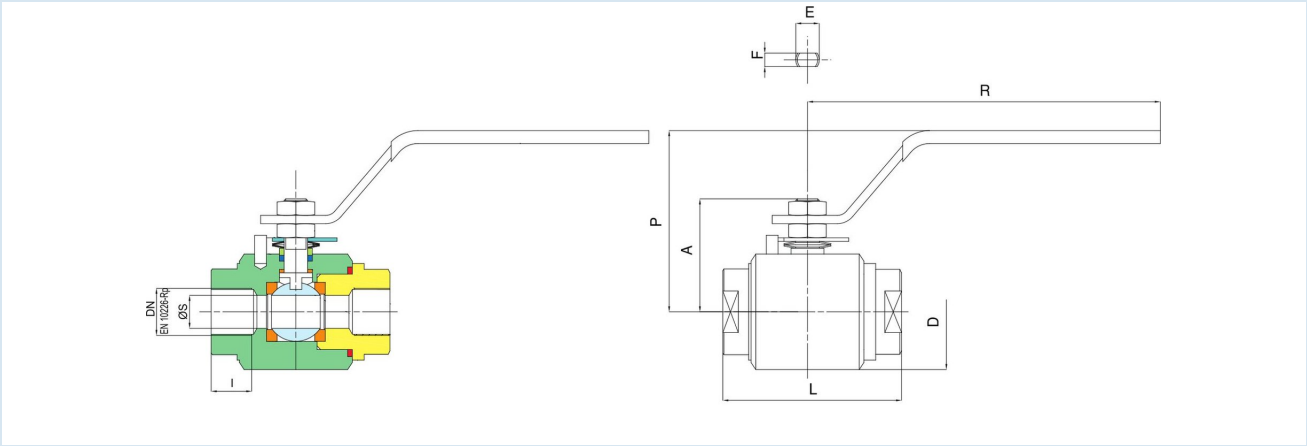

RP	DN [mm]	PN [bar]	A	D	I	L	R	P	E	F	ØS	Valor Kv [m³/h]	Peso [aprox. kg]	Tipo
1/4"	8	138	38	42	11	67	148	72	8	5	10	5,5	0,6	BA469-14-L-A
3/8"	10	138	38	42	11,4	67	148	72	8	5	10	8,5	0,6	BA469-38-L-A
1/2"	15	138	44	50	15	75	148	75	10	5,5	15	19,2	0,8	BA469-12-L-A
3/4"	20	138	55,5	59	16,3	90	180	85	12	7,5	19,5	33,3	1,5	BA469-34-L-A
1"	25	138	61	68	19,1	105	180	95	12	7,5	25	64,5	2,0	BA469-10-L-A
11/4"	32	138	70	80	21,4	120	240	100	14	9	30	103,8	3,3	BA469-114-L-A
11/2"	40	138	82,5	93	21,4	135	240	105	14	9	38	174	4,5	BA469-112-L-A
2"	50	138	90	104	25,7	155	280	115	14	9	48	278	6,0	BA469-20-L-A

NPT	Diámetro nominal DN[mm]	PN [bar]	A	D	I	L	R	P	E	F	ØS	Valor Kv [m ^{3} /h]	Peso [aprox. kg]	Tipo
1/4"	8	138	38	42	11	67	148	72	8	5	10	5,5	0,6	BA469-14N-L-A
3/8"	10	138	38	42	11,4	67	148	72	8	5	10	8,5	0,6	BA469-38N-L-A
1/2"	15	138	44	50	15	75	148	75	10	5,5	15	19,2	0,8	BA469-12N-L-A
3/4"	20	138	55,5	59	16,3	90	180	85	12	7,5	19,5	33,3	1,5	BA469-34N-L-A
1"	25	138	61	68	19,1	105	180	95	12	7,5	25	64,5	2,0	BA469-10N-L-A
11/4"	32	138	70	80	21,4	120	240	100	14	9	30	103,8	3,3	BA469-114N-L-A
11/2"	40	138	82,5	93	21,4	135	240	105	14	9	38	174	4,5	BA469-112N-L-A
2"	50	138	90	104	25,7	155	280	115	14	9	48	278	6,0	BA469-20N-L-A

Las ilustraciones no son vinculantes
Reservado el derecho a modificaciones de diseño, dimensiones y materiales