Partnership. With Guarantee.

Σφαιρικές βαλβίδες από ανοξείδωτο χάλυβα Σειρά BA469



Τύπος κατασκευής	Διακόπτης διέλευσης με πλωτή σφαίρα, πλήρης διέλευση, δύο τεμαχίων, Οπή αντιστάθμισης, έκδοση χωρίς λάδι και γράσο για οξυγόνο, Πυράντοχο (Fire-Safe)
Ενεργοποίηση	με περιστροφή του χειρομοχλού κατά 90°
Σύνδεση	RP1/4"...RP2" σύμφωνα με ISO7/1 ή αντίστοιχα NPT1/4"...NPT2" μετά από ANSI B 1.20.1
Υλικά κατασκευής	Περίβλημα 1.4401, Σφαίρα 1.4401, Σφαιρική στεγανοποίηση PTFE ενισχυμένη με γραφίτη, Στεγανοποίηση στελέχους από PTFE ενισχυμένο με γραφίτη; Χειρομοχλός από χάλυβα γαλβανισμένος (επιψευδαργυρωμένος) πλαστικοποιημένο
Πεδίο εφαρμογής	Υγρά και αέρια της ομάδας 1 και 2 σύμφωνα με PED 2014/68/EU, τα οποία δεν προσβάλλουν τα χρησιμοποιούμενα υλικά
Θερμοκρασία μέσου	-20...+160°C
Πίεση λειτουργίας	Κενό αέρος μέγ. 10 $^{-3}$ Torr έως Ονομαστική πίεση σύμφωνα με τον πίνακα και το διάγραμμα πίεσης-θερμοκρασίας
Τύπος στερέωσης	Εγκατάσταση σε άκαμπτο σύστημα σωληνώσεων
Θέση εγκατάστασης	οποιοδήποτε
Εγκρίσεις	ATEX II 2G Ex h IIC T6...T1 Gb / II 2D Ex h IIIC T85°C...T450°C Db

Διάγραμμα πίεσης-θερμοκρασίας

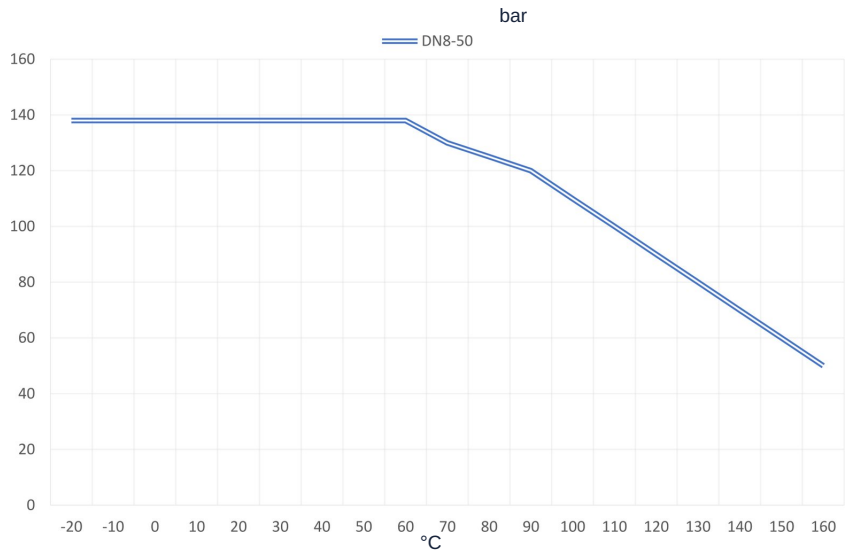

+43 512 52076
austria@stasto.eu
© STASTO Automation KG

Διαστάσεις

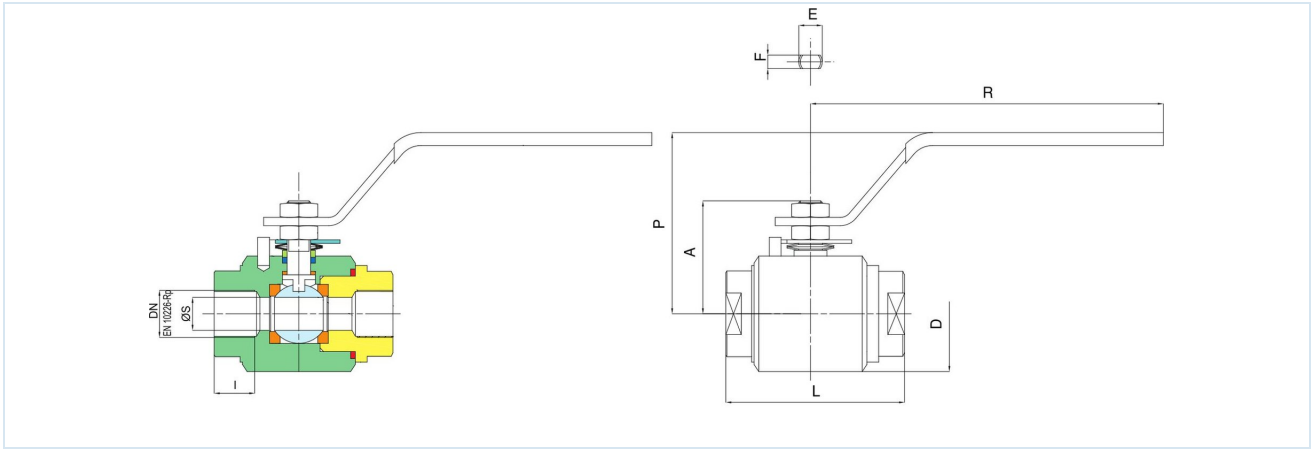

RP	DN [mm]	PN [bar]	A	D	I	L	R	P	E	F	ØS	Τιμή Kv [m³/h]	Βάρος [περ. kg]	Τύπος
1/4"	8	138	38	42	11	67	148	72	8	5	10	5,5	0,6	BA469-14-L-A
3/8"	10	138	38	42	11,4	67	148	72	8	5	10	8,5	0,6	BA469-38-L-A
1/2"	15	138	44	50	15	75	148	75	10	5,5	15	19,2	0,8	BA469-12-L-A
3/4"	20	138	55,5	59	16,3	90	180	85	12	7,5	19,5	33,3	1,5	BA469-34-L-A
1"	25	138	61	68	19,1	105	180	95	12	7,5	25	64,5	2,0	BA469-10-L-A
11/4"	32	138	70	80	21,4	120	240	100	14	9	30	103,8	3,3	BA469-114-L-A
11/2"	40	138	82,5	93	21,4	135	240	105	14	9	38	174	4,5	BA469-112-L-A
2"	50	138	90	104	25,7	155	280	115	14	9	48	278	6,0	BA469-20-L-A

NPT	Ονομαστική διάμετρος DN[mm]	PN [bar]	A	D	I	L	R	P	E	F	ØS	Τιμή Kv [m ^{3} /h]	Βάρος [περ. kg]	Τύπος
1/4"	8	138	38	42	11	67	148	72	8	5	10	5,5	0,6	BA469-14N-L-A
3/8"	10	138	38	42	11,4	67	148	72	8	5	10	8,5	0,6	BA469-38N-L-A
1/2"	15	138	44	50	15	75	148	75	10	5,5	15	19,2	0,8	BA469-12N-L-A
3/4"	20	138	55,5	59	16,3	90	180	85	12	7,5	19,5	33,3	1,5	BA469-34N-L-A
1"	25	138	61	68	19,1	105	180	95	12	7,5	25	64,5	2,0	BA469-10N-L-A
11/4"	32	138	70	80	21,4	120	240	100	14	9	30	103,8	3,3	BA469-114N-L-A
11/2"	40	138	82,5	93	21,4	135	240	105	14	9	38	174	4,5	BA469-112N-L-A
2"	50	138	90	104	25,7	155	280	115	14	9	48	278	6,0	BA469-20N-L-A

Οι απεικονίσεις δεν είναι δεσμευτικές
Με την επιφύλαξη αλλαγών στον σχεδιασμό, στις διαστάσεις και στα υλικά

+43 512 52076
austria@stasto.eu
© STASTO Automation KG