Partnership. With Guarantee.

Zawory kulowe ze stali nierdzewnej z pneumatycznym napędem obrotowym Seria BA091-...-D0B/D0-01



Konstrukcja	Napęd: napęd tłokowy z 2 przeciwbieżnymi tłokami, uszczelnienie elastyczne, napęd we wszystkich szczegółach zgodny z ISO 5211 lub wg zaleceń NAMUR, Regulacja położeń krańcowych po obu stronach +/-5°
Przyłącze	Końcówki do przyspawania DN10...DN100 wg DIN 3239
Materiały Wersja standardowa	Napęd: Aluminium twardo anodowane, Zębatka stalowa niklowana, Prowadzenie tłoka POM, Uszczelnienia NBR Zawór kulowy: Korpus i kula stal nierdzewna 1.4401, Uszczelnienie kulowe z PTFE wzmocnionego grafitem, Uszczelnienie trzpienia z PTFE wzmocnionego grafitem, O-ring wrzeciona FKM, Otwór kompensacyjny
Funkcja	dwustronnego działania
Rodzaj mocowania	Montaż w sztywnym systemie przewodów
Pozycja montażowa	dowolny
Medium sterujące	filtrowane i naolejone lub nienaolejone sprężone powietrze
Zakres zastosowania	Para wodna, inne zastosowania na zapytanie
Temperatura medium	-20...+198°C
Temperatura otoczenia	-20...+85°C
Ciśnienie sterujące	5,5...8bar, Dostosowanie do niższych ciśnień sterujących możliwe na zapytanie
Ciśnienie robocze	Próżnia maks. 10^{-3} Torr do 15bar
Wykonanie specjalne	Koło zębate ze stali nierdzewnej, Temperatura otoczenia -20...+150°C, ATEX II 2 G/D c T3 / II 2 G/D c T6 na zapytanie
Akcesoria	zmontowany ręczny, pneumatyczny lub elektryczny zawór sterujący elektryczna sygnalizacja położeń krańcowych, Pozycjoner w wykonaniu I/P lub P/P Regulacja prędkości przełączania
Wskazówka dotycząca zamówienia	Prosimy przy zamówieniu dodatkowo podać ciśnienie sterujące, medium robocze, ciśnienie robocze oraz temperaturę roboczą.
Wskazówka dotycząca zastosowania	Podane wartości ciśnienia i temperatury są wartościami maksymalnymi dla normalnych warunków, dla mediów smarujących lub nieodtłuszczających. W szczególności media odtłuszczające obniżają podane wartości i zwiększają wymagany moment obrotowy. W przypadku tych szczególnych przypadków zalecamy wcześniejsze zapytanie. Przy doborze armatury należy przyjąć jako podstawę najniższe ciśnienie sterujące występujące w instalacji.

+48 22 412 14 50
poland@stasto.eu
© STASTO Automation Sp.z o.o.

Wymiary

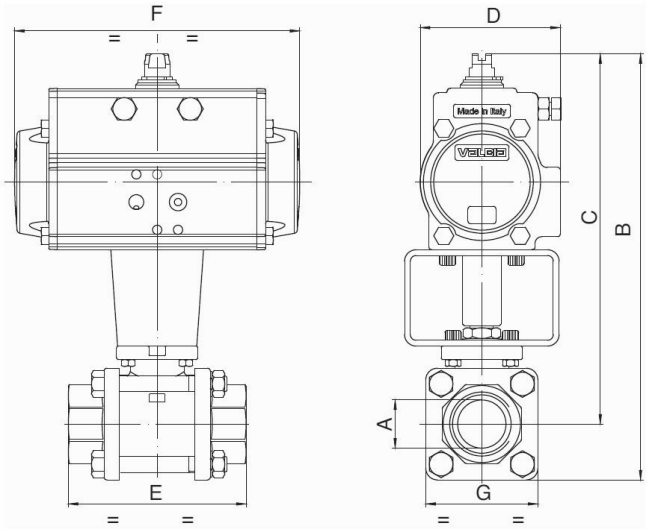

Zawory kulowe z dwustronnego działania napędem obrotowym

Średnica nominalna DN [mm]	B	C	D	E	F	G	Typ napędu	Wartość KV [m 3 /h]	Masa [ok. kg]	Typ
10	164,5	147,5	71	57	141	33	PAD052	8,5	1,4	BA091-10-D0B
15	171,5	152,5	71	65	141	38	PAD052	19,2	1,6	BA091-15-D0B
20	240,5	217	94,5	76	210	47	PAD075	35	3,5	BA091-20-D0-01
25	233,5	204,5	80,5	92	164	58	PAD063	64,5	2,9	BA091-25-D0-01
32	259,5	226	94,5	106	210	67	PAD075	104	4,5	BA091-32-D0-01
40	284	246	94,5	116	210	76	PAD075	174	5,3	BA091-40-D0-01
50	312	267	106	136	240,5	90	PAD085	301	7,8	BA091-50-D0-01
65	360	293	123	153	275	134	PAD100	546	13,7	BA091-65-D0-01
80	384,5	304	123	180	275	161	PAD100	873	18,3	BA091-80-D0-01
100	470	375	137	217	333	190	PAD115	1363	30,5	BA091-100-D0-01

Ilustracje niewiążące
Zastrzega się możliwość zmian konstrukcyjnych, wymiarowych i materiałowych

+48 22 412 14 50
poland@stasto.eu
© STASTO Automation Sp.z o.o.