Partnership. With Guarantee.

# Kulové kohouty z nerezové oceli s pneumatickým otočným pohonem
# Série BA091-...-D0B/D0-01



| | |
|---|---|
| Konstrukční provedení | Pohon: pístový pohon se 2 protiběžnými písty, elastické těsnění, pohon ve všech detailech podle ISO 5211, resp. podle doporučení NAMUR, Koncové polohy oboustranně nastavitelné +/-5° |
| Připojení | Navařovací konce DN10...DN100 podle DIN 3239 |
| Materiály<br>Standardní provedení | Pohon: Tvrdě eloxovaný hliník, Pastorek ocel niklovaný, Vedení pístu POM, Těsnění NBR<br>Kulový kohout: Těleso a koule z nerezové oceli 1.4401, Kuličkové těsnění z grafitem vyztuženého PTFE, Vřetenové těsnění z grafitem vyztuženého PTFE, O-kroužek vřetena FKM, Kompenzační otvor |
| Funkce | dvojčinný |
| Způsob upevnění | Montáž do pevného potrubního systému |
| Montážní poloha | libovolně |
| Řídicí médium | filtrovaný a olejovaný nebo neolejovaný stlačený vzduch |
| Oblast použití | Pára, jiné aplikace na vyžádání |
| Teplota média | -20...+198°C |
| Teplota okolí | -20...+85°C |
| Řídicí tlak | 5,5...8bar, Přizpůsobení na nižší ovládací tlaky možné na vyžádání |
| Provozní tlak | Vakuum max. $10^{-3}$ Torr až 15bar |
| Speciální provedení | Pastorek z nerezové oceli, Teplota okolí -20...+150°C, ATEX II 2 G/D c T3 / II 2 G/D c T6 na vyžádání |
| Příslušenství | namontovaný ruční, pneumatický nebo elektrický řídicí ventil<br>elektrická signalizace koncových poloh, Polohový regulátor v provedení I/P resp. P/P<br>Regulace rychlosti spínání |
| Pokyn k objednání | Při objednávce prosím navíc uveďte řídicí tlak, provozní médium, provozní tlak a provozní teplotu. |
| Pokyn k použití | Údaje o tlaku a teplotě jsou maximální hodnoty pro normální podmínky, pro mazací nebo neodmašťující média. Zejména odmašťující média snižují uvedené hodnoty a zvyšují potřebný krouticí moment. Pro tyto zvláštní případy doporučujeme předchozí konzultaci. Při výběru armatury je třeba vycházet z nejnižšího ovládacího tlaku, který se v zařízení vyskytuje. |


+43 512 52076
austria@stasto.eu
© STASTO Automation KG

## Rozměry

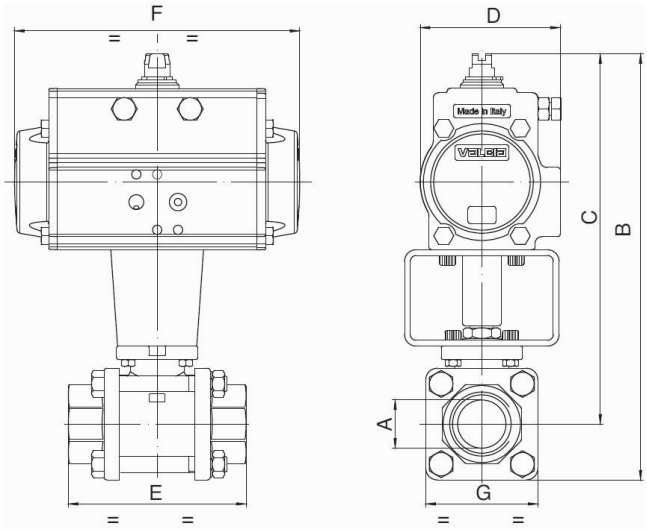


## Kulové kohouty s dvojčinným otočným pohonem

| Jmenovitá světlost DN [mm] | B | C | D | E | F | G | Typ pohonu | Hodnota KV [m 3 /h] | Hmotnost [cca. kg] | Typ |
|---|---|---|---|---|---|---|---|---|---|---|
| 10 | 164,5 | 147,5 | 71 | 57 | 141 | 33 | PAD052 | 8,5 | 1,4 | BA091-10-D0B |
| 15 | 171,5 | 152,5 | 71 | 65 | 141 | 38 | PAD052 | 19,2 | 1,6 | BA091-15-D0B |
| 20 | 240,5 | 217 | 94,5 | 76 | 210 | 47 | PAD075 | 35 | 3,5 | BA091-20-D0-01 |
| 25 | 233,5 | 204,5 | 80,5 | 92 | 164 | 58 | PAD063 | 64,5 | 2,9 | BA091-25-D0-01 |
| 32 | 259,5 | 226 | 94,5 | 106 | 210 | 67 | PAD075 | 104 | 4,5 | BA091-32-D0-01 |
| 40 | 284 | 246 | 94,5 | 116 | 210 | 76 | PAD075 | 174 | 5,3 | BA091-40-D0-01 |
| 50 | 312 | 267 | 106 | 136 | 240,5 | 90 | PAD085 | 301 | 7,8 | BA091-50-D0-01 |
| 65 | 360 | 293 | 123 | 153 | 275 | 134 | PAD100 | 546 | 13,7 | BA091-65-D0-01 |
| 80 | 384,5 | 304 | 123 | 180 | 275 | 161 | PAD100 | 873 | 18,3 | BA091-80-D0-01 |
| 100 | 470 | 375 | 137 | 217 | 333 | 190 | PAD115 | 1363 | 30,5 | BA091-100-D0-01 |

Vyobrazení nezávazné
Vyhrazujeme si právo na konstrukční, rozměrové a materiálové změny.


+43 512 52076
austria@stasto.eu
© STASTO Automation KG