Partnership. With Guarantee.

Backventil
Serie CH058



Konstruktionstyp	Mellanflänsbackventil med metalltätning, Bygglängd enligt DIN EN558-1-R49
Täthet	motsvarande DIN3230 BN3, för gasformiga medier rekommenderar vi mjuktätning
Anslutning	Flänsar DN15...DN100 enligt EN1092
Flänsform	DN15...DN80 PN6-PN40, DN100 PN10-40, DN15...DN100 ANSI150-300
Material	Hus rostfritt stål 1.4408, Bricka rostfritt stål 1.4404, Fjäder Rostfritt stål 1.4401
Medietemperatur	-55...+250°C
Drifttryck	max. 52bar upp till medietemperatur 50°C, tillåtet drifttryck för högre temperaturer se tryck-temperaturdiagrammet
Monteringssätt	Installation i styvt rörsystem
Monteringsläge	horisontellt eller vertikalt
Användningsområde	Vätskor och gaser i grupp 1 och 2 enligt PED 2014/68/EU, som inte angriper de använda materialen.
Specialutföranden	utan fjäder, andra öppningstryck, Mjuktätningar för högre täthet

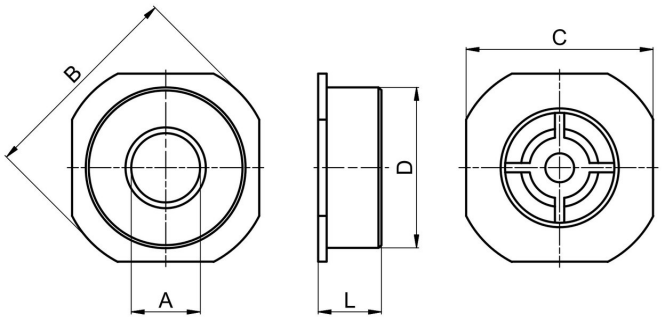

DN[mm]	A	B	C	D	L	Kv-värde [m3/h]	Vikt [ca. kg]	Typ
15	15	53	45	42	16	3,0	0,11	CH058-15
20	20	63	55	46	19	4,8	0,14	CH058-20
25	24	73	65	55,5	22	6,8	0,26	CH058-25
32	31	84	74	64	28	14,0	0,40	CH058-32
40	38	94	84	73,5	32	22,0	0,60	CH058-40
50	47	107	98	95	40	32,0	0,95	CH058-50
65	62	131	118	107	46	51,0	1,30	CH058-65
80	77	140	130	126	50	68,0	1,90	CH058-80
100	95	162	162	155	60	100,0	3,40	CH058-100

+43 512 52076
austria@stasto.eu
© STASTO Automation KG

Öppningstryck i [mbar]

Flödesriktning			DN15	DN20	DN25	DN32	DN40	DN50	DN65	DN80	DN100
med standardfjäder	↑	vertikal från botten till toppen	25	25	25	27	29	29	31	32	33
	→	horisontell	23	23	23	24	25	25	26	26	27
	↓	vertikal uppifrån och nedåt	21	21	21	21	21	21	21	21	21
utan fjäder	↑	vertikal från botten till toppen	2	2	2	3	4	4	5	5	6

Tryck-temperaturdiagramm:

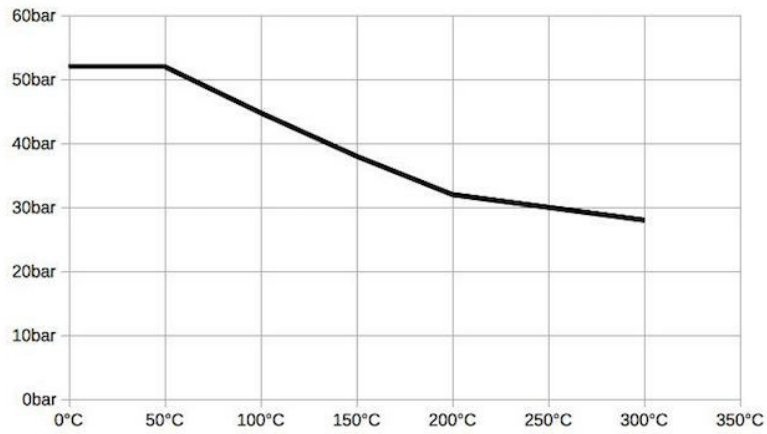

Medietemperatur:

Tätning	Temperaturområde [°C]	Användning
NBR	-25...+95	neutrala gaser och vätskor
EPDM	-35...+130	Varmvatten, Ånga, Syre
FKM	-20...+200	Oljor och bensin
PTFE	-55...+200	aggressiva medier

Tryckfallsdiagram för vatten:

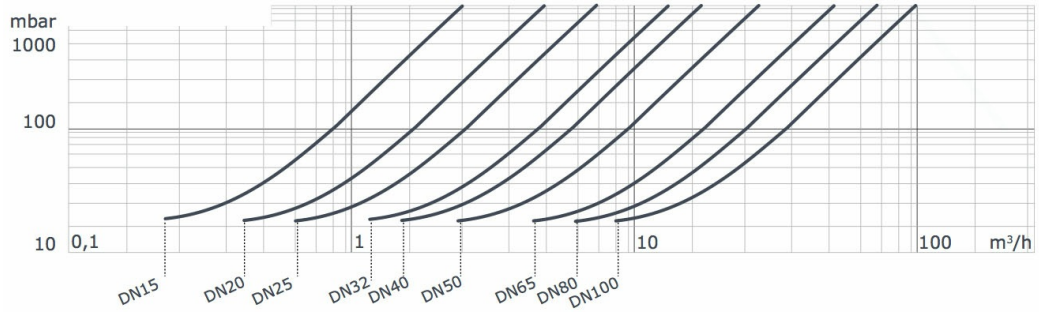

Bilderna är inte bindande
Rätt till konstruktions-, mått- och materialändringar förbehålles

Version 4
260331 / Genererad 2026/41 SV
TILLVERKAD I EUROPA

+43 512 52076
austria@stasto.eu
© STASTO Automation KG