Partnership. With Guarantee.

Nepovratni ventil
Serija CH058



Konstrukcija	Međuprirubnički nepovratni ventil sa metalnim zaptivanjem, Građevinska dužina prema DIN EN558-1-R49
Zaptivenost	odgovarajuće DIN3230 BN3, za gasovite medije preporučujemo meko zaptivanje
Priključak	Prirubnice DN15...DN100 prema EN1092
Oblik prirubnice	DN15...DN80 PN6-PN40, DN100 PN10-40, DN15...DN100 ANSI150-300
Materijali	Kućište od nerđajućeg čelika 1.4408, Podloška od nerđajućeg čelika 1.4404, Opruga Nerđajući čelik 1.4401
Temperatura medijuma	-55...+250°C
Radni pritisak	maks. 52bar do temperature medijuma 50°C, dozvoljeni radni pritisak za više temperature vidi dijagram pritisak-temperatura
Način pričvršćivanja	Ugradnja u kruti cevovodni sistem
Položaj ugradnje	horizontalno ili vertikalno
Područje primene	Tečnosti i gasovi grupe 1 i 2 u skladu sa PED 2014/68/EU, koji ne napadaju korišćene materijale.
Specijalne izvedbe	bez opruge, drugi pritisci otvaranja, Meke zaptivke za veću zaptivenost

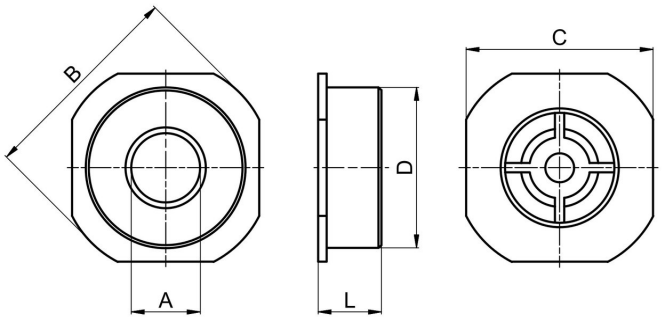

DN[mm]	A	B	C	D	L	Kv vrednost [m3/h]	Težina [pribl. kg]	Tip
15	15	53	45	42	16	3,0	0,11	CH058-15
20	20	63	55	46	19	4,8	0,14	CH058-20
25	24	73	65	55,5	22	6,8	0,26	CH058-25
32	31	84	74	64	28	14,0	0,40	CH058-32
40	38	94	84	73,5	32	22,0	0,60	CH058-40
50	47	107	98	95	40	32,0	0,95	CH058-50
65	62	131	118	107	46	51,0	1,30	CH058-65
80	77	140	130	126	50	68,0	1,90	CH058-80
100	95	162	162	155	60	100,0	3,40	CH058-100

+381 11 2399521
balkan@stasto.eu
© STASTO Automatizacija d.o.o.

Pritisci otvaranja u [mbar]

Smer protoka			DN15	DN20	DN25	DN32	DN40	DN50	DN65	DN80	DN100
sa standardnom oprugom	⇧	vertikalno odozdo nagore	25	25	25	27	29	29	31	32	33
	⇨	horizontalno	23	23	23	24	25	25	26	26	27
	⇩	vertikalno od gore prema dole	21	21	21	21	21	21	21	21	21
bez opruge	⇧	vertikalno odozdo nagore	2	2	2	3	4	4	5	5	6

Dijagram pritisak-temperatura:

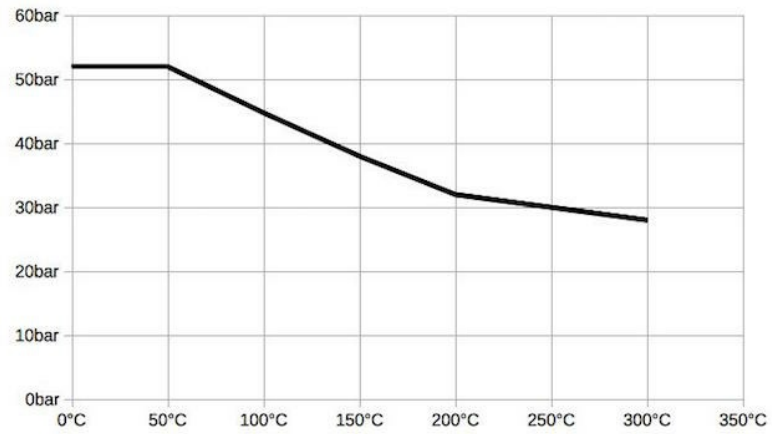

Temperatura medijuma:

Zaptivka	Temperaturni opseg [°C]	Primena
NBR	-25...+95	neutralni gasovi i tečnosti
EPDM	-35...+130	Topla voda, Para, Kiseonik
FKM	-20...+200	Ulja i benzin
PTFE	-55...+200	agresivni mediji

Karakteristika pada pritiska za vodu:

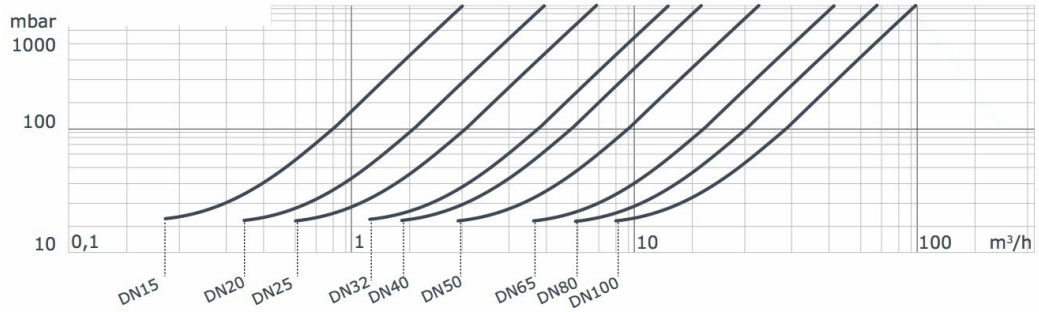

Ilustracije nisu obavezujuće
Zadržavamo pravo na konstruktivne, dimenzione i promene materijala.

Verzija 4
260331 / Generisano 2026/41 SR
PROIZVEDENO U EVROPI

+381 11 2399521
balkan@stasto.eu
© STASTO Automatizacija d.o.o.