Partnership. With Guarantee.

Nepovratni ventil
Serija CH058



Konstrukcija	Vmesni prirobnični nepovratni ventil s kovinskim tesnjenjem, Vgradna dolžina ustrezno DIN EN558-1-R49
Tesnost	ustrezno DIN3230 BN3, za plinaste medije priporočamo mehko tesnilo
Priključek	Prirobnice DN15...DN100 v skladu z EN1092
prirobnična oblika	DN15...DN80 PN6-PN40, DN100 PN10-40, DN15...DN100 ANSI150-300
Materiali	Ohišje nerjavno jeklo 1.4408, Ploščica iz nerjavnega jekla 1.4404, Vzmet Nerjavno jeklo 1.4401
Temperatura medija	-55...+250°C
Obratovalni tlak	maks. 52bar do temperature medija 50°C, dovoljeni obratovalni tlak za višje temperature glejte diagram tlak-temperatura
Način pritrditve	Vgradnja v tog cevovodni sistem
Položaj vgradnje	vodoravno ali navpično
Področje uporabe	Tekočine in plini skupine 1 in 2 v skladu s PED 2014/68/EU, ki ne napadajo uporabljenih materialov.
Posebne izvedbe	brez vzmeti, drugi tlaki odpiranja, Mehka tesnila za večjo tesnost

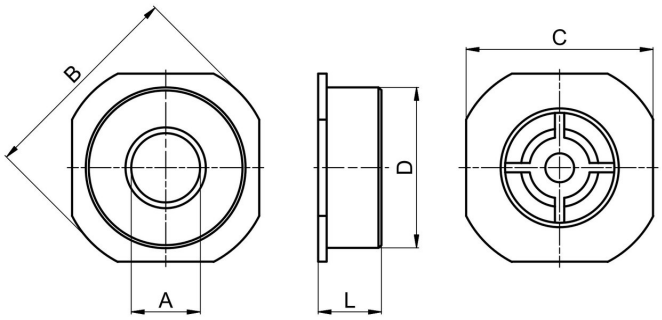

DN[mm]	A	B	C	D	L	Kv-vrednost [m3/h]	Teža [pribl. kg]	Tip
15	15	53	45	42	16	3,0	0,11	CH058-15
20	20	63	55	46	19	4,8	0,14	CH058-20
25	24	73	65	55,5	22	6,8	0,26	CH058-25
32	31	84	74	64	28	14,0	0,40	CH058-32
40	38	94	84	73,5	32	22,0	0,60	CH058-40
50	47	107	98	95	40	32,0	0,95	CH058-50
65	62	131	118	107	46	51,0	1,30	CH058-65
80	77	140	130	126	50	68,0	1,90	CH058-80
100	95	162	162	155	60	100,0	3,40	CH058-100

+43 512 52076
austria@stasto.eu
© STASTO Automation KG

Odpiralni tlaki v [mbar]

Smer pretoka			DN15	DN20	DN25	DN32	DN40	DN50	DN65	DN80	DN100
z standardno vzmetjo		navpično od spodaj navzgor	25	25	25	27	29	29	31	32	33
		vodoravno	23	23	23	24	25	25	26	26	27
		navpično od zgoraj navzdol	21	21	21	21	21	21	21	21	21
brez vzmeti		navpično od spodaj navzgor	2	2	2	3	4	4	5	5	6

Diagram tlaka in temperature:

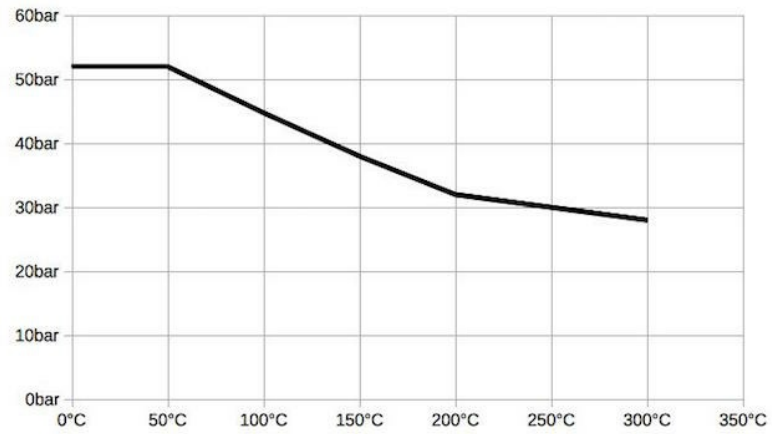

Temperatura medija:

Tesnilo	Temperaturno območje [°C]	Uporaba
NBR	-25...+95	nevtralni plini in tekočine
EPDM	-35...+130	Vroča voda, Para, kisik
FKM	-20...+200	Olja in bencini
PTFE	-55...+200	agresivni mediji

Krivulja padca tlaka za vodo:

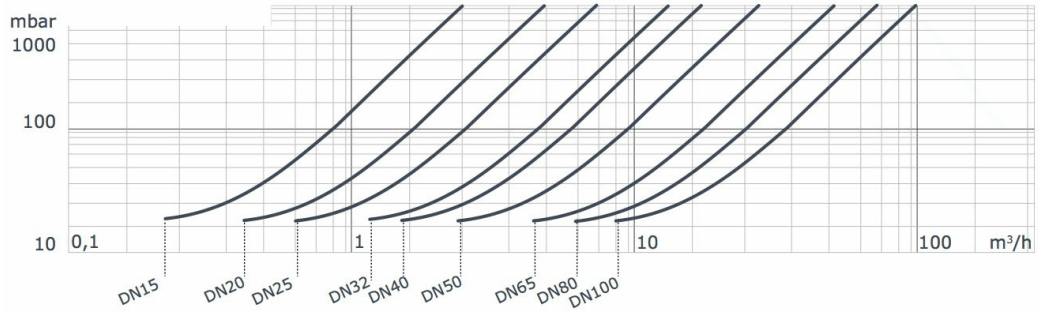

Slike niso zavezujoče
Pridržujemo si pravico do sprememb konstrukcije, mer in materialov