STASTO
Partnership. With Guarantee.

Supapă de sens unic
Serie CH058



Tip constructiv	Supapă de sens tip wafer, etanșare metal-metal, Lungime constructivă conformă DIN EN558-1-R49
Etanșeitate	corespunzător DIN3230 BN3, pentru medii gazoase recomandăm etanșare moale
Racordare	Flanșe DN15...DN100 conform EN1092
Formă flanșă	DN15...DN80 PN6-PN40, DN100 PN10-40, DN15...DN100 ANSI150-300
Materiale	Carcasă din oțel inoxidabil 1.4408, Disc din oțel inoxidabil 1.4404, Arc de revenire Oțel inoxidabil 1.4401
Temperatura mediului	-55...+250°C
Presiune de lucru	max. 52bar până la temperatura mediului de lucru 50°C, presiune de lucru admisă pentru temperaturi mai ridicate, vezi diagrama presiune-temperatură
Tip de fixare	Montaj în sistem de conducte rigid
Poziție de montaj	orizontal sau vertical
Domeniu de utilizare	Lichide și gaze din grupa 1 și 2 conform PED 2014/68/EU, care nu atacă materialele utilizate.
Execuții speciale	fără arc, alte presiuni de deschidere, Garnituri moi pentru etanșeitate mai ridicată

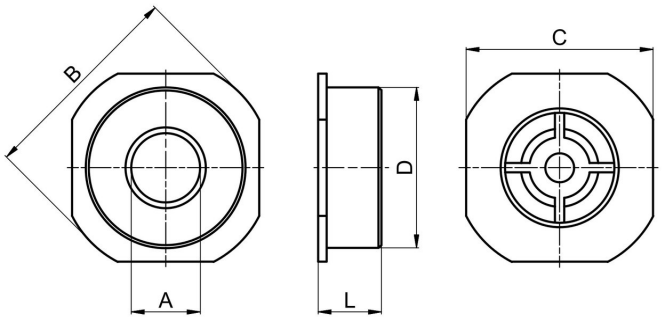

DN[mm]	A	B	C	D	L	Valoare Kv [m3/h]	Greutate [aprox. kg]	Tip
15	15	53	45	42	16	3,0	0,11	CH058-15
20	20	63	55	46	19	4,8	0,14	CH058-20
25	24	73	65	55,5	22	6,8	0,26	CH058-25
32	31	84	74	64	28	14,0	0,40	CH058-32
40	38	94	84	73,5	32	22,0	0,60	CH058-40
50	47	107	98	95	40	32,0	0,95	CH058-50
65	62	131	118	107	46	51,0	1,30	CH058-65
80	77	140	130	126	50	68,0	1,90	CH058-80
100	95	162	162	155	60	100,0	3,40	CH058-100

romania@promcom.eu
© MS PROMCOM S.R.L.

Presiuni de deschidere în [mbar]

Direcția de curgere			DN15	DN20	DN25	DN32	DN40	DN50	DN65	DN80	DN100
cu arc standard		verticală de jos în sus	25	25	25	27	29	29	31	32	33
		orizontal	23	23	23	24	25	25	26	26	27
		verticală de sus în jos	21	21	21	21	21	21	21	21	21
fără arc		verticală de jos în sus	2	2	2	3	4	4	5	5	6

Diagramă presiune-temperatură:

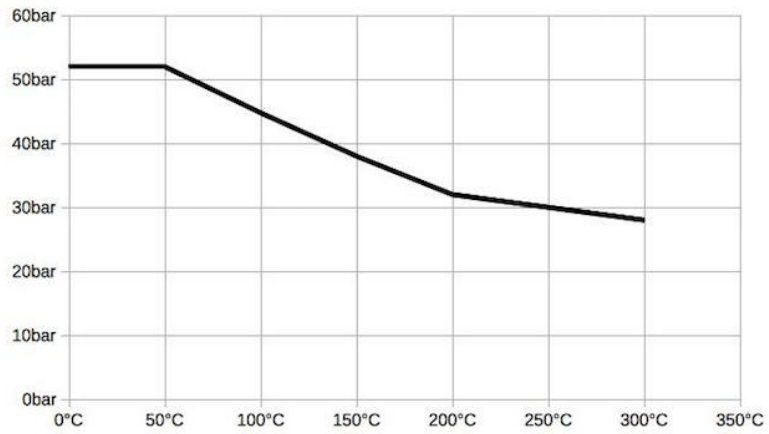

Temperatura mediului:

Garnitură de etanșare	Domeniu de temperatură [°C]	Aplicație
NBR	-25...+95	gaze și lichide neutre
EPDM	-35...+130	Apă caldă, Abur, Oxigen
FKM	-20...+200	Uleiuri și benzină
PTFE	-55...+200	medii agresive

Curba caracteristică a pierderii de presiune pentru apă:

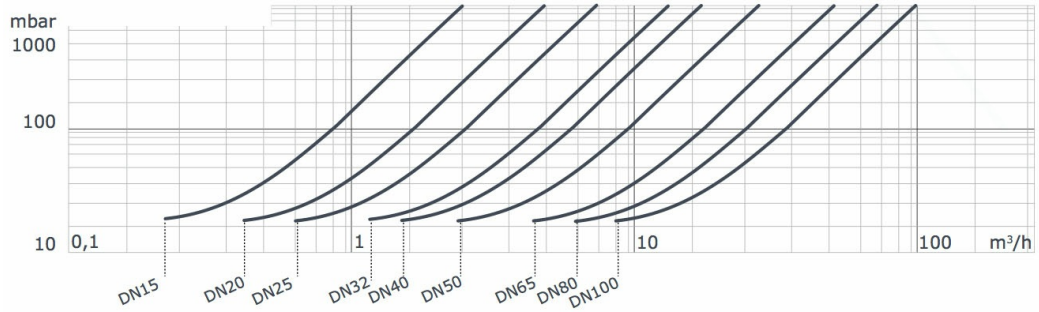

Imaginile sunt orientative
Ne rezervăm dreptul de a efectua modificări de construcție, dimensionale și de material.

Versiune 4
260331 / Generat 2026/41 RO
FABRICAT ÎN EUROPA

romania@promcom.eu
© MS PROMCOM S.R.L.