Partnership. With Guarantee.

Zawór zwrotny
Seria CH058



Konstrukcja	Zawór zwrotny międzykołnierzowy z uszczelnieniem metal-metal, Długość zabudowy zgodnie z DIN EN558-1-R49
Szczelność	odpowiednio DIN3230 BN3, dla mediów gazowych zalecamy uszczelnienie miękkie
Przyłącze	Kołnierze DN15...DN100 zgodnie z EN1092
kształt kołnierza	DN15...DN80 PN6-PN40, DN100 PN10-40, DN15...DN100 ANSI150-300
Materiały	Korpus stal nierdzewna 1.4408, Podkładka stal nierdzewna 1.4404, Sprężyna Stal nierdzewna 1.4401
Temperatura medium	-55...+250°C
Ciśnienie robocze	maks. 52bar do temperatury medium 50°C, dopuszczalne ciśnienie robocze dla wyższych temperatur patrz wykres ciśnienie-temperatura
Rodzaj mocowania	Montaż w sztywnym systemie przewodów
Pozycja montażowa	poziomo lub pionowo
Zakres zastosowania	Ciecze i gazy grupy 1 i 2 zgodnie z PED 2014/68/EU, które nie oddziałują korozyjnie na zastosowane materiały.
Wykonania specjalne	bez sprężyny, inne ciśnienia otwarcia, Uszczelnienia miękkie dla większej szczelności

+48 22 412 14 50
poland@stasto.eu
© STASTO Automation Sp.z o.o.

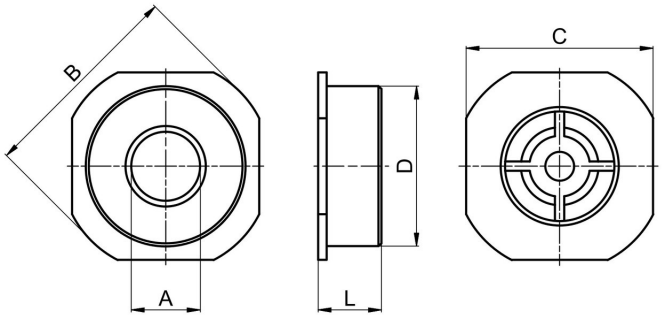

DN[mm]	A	B	C	D	L	Wartość Kv [m3/h]	Masa [ok. kg]	Typ
15	15	53	45	42	16	3,0	0,11	CH058-15
20	20	63	55	46	19	4,8	0,14	CH058-20
25	24	73	65	55,5	22	6,8	0,26	CH058-25
32	31	84	74	64	28	14,0	0,40	CH058-32
40	38	94	84	73,5	32	22,0	0,60	CH058-40
50	47	107	98	95	40	32,0	0,95	CH058-50
65	62	131	118	107	46	51,0	1,30	CH058-65
80	77	140	130	126	50	68,0	1,90	CH058-80
100	95	162	162	155	60	100,0	3,40	CH058-100

Ciśnienia otwarcia w [mbar]

Kierunek przepływu			DN15	DN20	DN25	DN32	DN40	DN50	DN65	DN80	DN100
ze sprężyną standardową	⇧	pionowy od dołu do góry	25	25	25	27	29	29	31	32	33
	⇨	poziomy	23	23	23	24	25	25	26	26	27
	⇩	pionowy od góry do dołu	21	21	21	21	21	21	21	21	21
bez sprężyny	⇧	pionowy od dołu do góry	2	2	2	3	4	4	5	5	6

Wykres ciśnienie-temperatura:

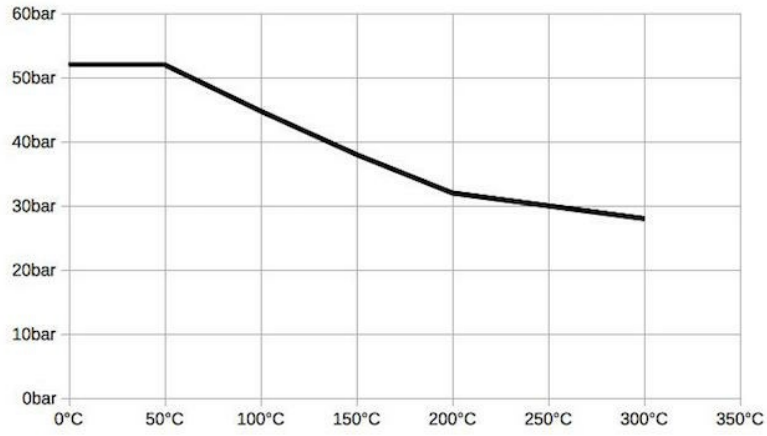

+48 22 412 14 50
poland@stasto.eu
© STASTO Automation Sp.z o.o.

Temperatura medium:

Uszczelnienie	Zakres temperatury [°C]	Zastosowanie
NBR	-25...+95	gazy i ciecze obojętne
EPDM	-35...+130	Gorąca woda, Para wodna, Tlen
FKM	-20...+200	Oleje i benzyny
PTFE	-55...+200	agresywne media

Krzywa spadku ciśnienia dla wody:

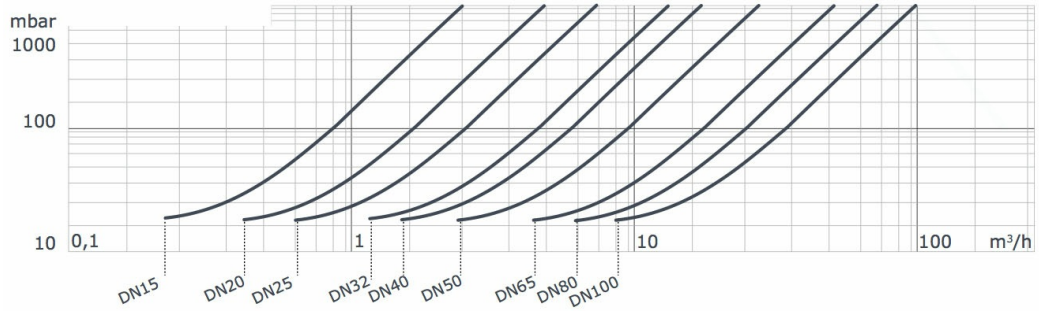

Ilustracje niewiążące
Zastrzega się możliwość zmian konstrukcyjnych, wymiarowych i materiałowych

© STASTO Automation Sp.z o.o.