Terugslagklep
Serie CH058



Constructie	Tussenflens-terugslagklep met metalen afdichting, Inbouwlengte overeenkomstig DIN EN558-1-R49
Dichtheid	overeenkomstig DIN3230 BN3, voor gasvormige media adviseren wij een zachte afdichting
Aansluiting	Flenzen DN15...DN100 volgens EN1092
Flensvorm	DN15...DN80 PN6-PN40, DN100 PN10-40, DN15...DN100 ANSI150-300
Materialen	Behuizing roestvast staal 1.4408, Schijf roestvast staal 1.4404, Veer Roestvast staal 1.4401
Mediumtemperatuur	-55...+250°C
Bedrijfsdruk	max. 52bar tot mediumtemperatuur 50°C, toelaatbare bedrijfsdruk voor hogere temperaturen zie druk-temperatuurdiagramm
Bevestigingswijze	Inbouw in star leidingstelsel
Inbouwpositie	horizontaal of verticaal
Toepassingsgebied	Vloeistoffen en gassen van groep 1 en 2 volgens PED 2014/68/EU, die de gebruikte materialen niet aantasten.
Speciale uitvoeringen	zonder veer, andere openingsdrukken, Zachte afdichtingen voor hogere dichtheid

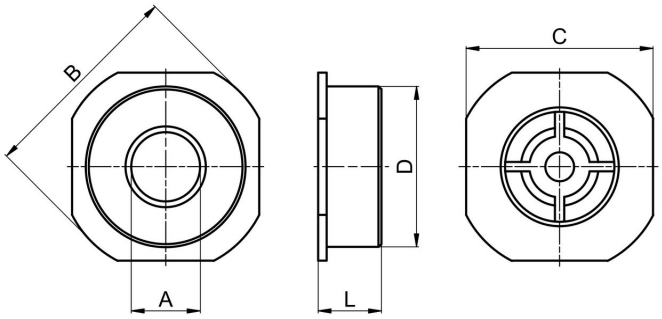

DN[mm]	A	B	C	D	L	Kv-waarde [m3/h]	Gewicht [ca. kg]	Type
15	15	53	45	42	16	3,0	0,11	CH058-15
20	20	63	55	46	19	4,8	0,14	CH058-20
25	24	73	65	55,5	22	6,8	0,26	CH058-25
32	31	84	74	64	28	14,0	0,40	CH058-32
40	38	94	84	73,5	32	22,0	0,60	CH058-40
50	47	107	98	95	40	32,0	0,95	CH058-50
65	62	131	118	107	46	51,0	1,30	CH058-65
80	77	140	130	126	50	68,0	1,90	CH058-80
100	95	162	162	155	60	100,0	3,40	CH058-100

+43 512 52076
austria@stasto.eu
© STASTO Automation KG

Openingsdrukken in [mbar]

Stroomrichting			DN15	DN20	DN25	DN32	DN40	DN50	DN65	DN80	DN100
met standaardveer		verticaal van onder naar boven	25	25	25	27	29	29	31	32	33
		horizontaal	23	23	23	24	25	25	26	26	27
		verticaal van boven naar beneden	21	21	21	21	21	21	21	21	21
zonder veer		verticaal van onder naar boven	2	2	2	3	4	4	5	5	6

Druk-temperatuurdiagramma:

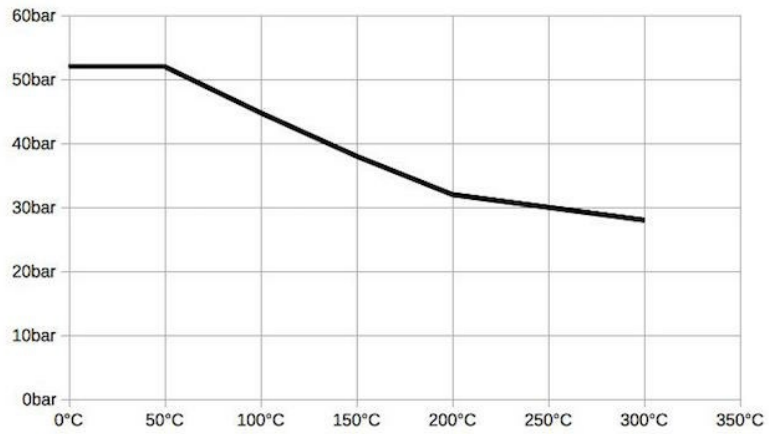

Mediumtemperatuur:

Afdichting	Temperatuurbereik [°C]	Toepassing
NBR	-25...+95	neutrale gassen en vloeistoffen
EPDM	-35...+130	Heet water, Stoom, Zuurstof
FKM	-20...+200	Oliën en benzines
PTFE	-55...+200	agressieve media

Drukverlieskarakteristiek voor water:

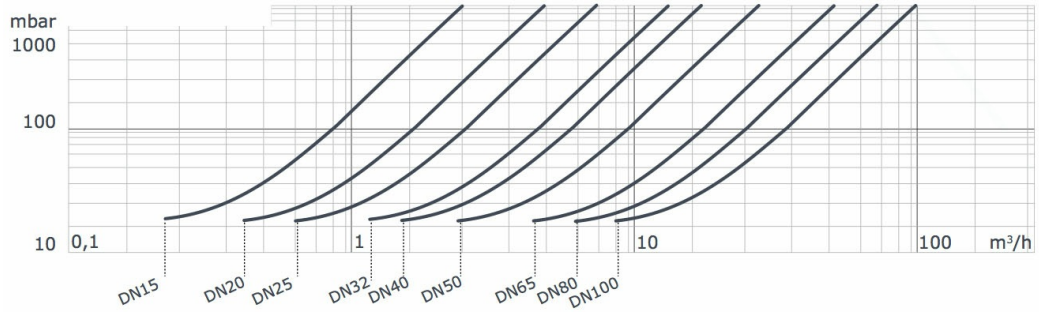

Afbeeldingen niet bindend
Constructie-, maat- en materiaalwijzigingen voorbehouden

Versie 4
260331 / Aangemaakt 2026/41 NL
GEMAAKT IN EUROPA

+43 512 52076
austria@stasto.eu
© STASTO Automation KG