Partnership. With Guarantee.

Tilbakeslagsventil Serie CH058



Konstruksjonstype	Mellomflens tilbakeslagsventil metalltetting, Byggelengde i henhold til DIN EN558-1-R49
Tetthet	tilsvarende DIN3230 BN3, for gassformige medier anbefaler vi myktetning
Tilkobling	Flenser DN15...DN100 i henhold til EN1092
Flensform	DN15...DN80 PN6-PN40, DN100 PN10-40, DN15...DN100 ANSI150-300
Materialer	Hus rustfritt stål 1.4408, Skive rustfritt stål 1.4404, Fjær Rustfritt stål 1.4401
Mediatemperatur	-55...+250°C
Driftstrykk	maks. 52bar opptil medietemperatur 50°C, tillatt driftstrykk for høyere temperaturer se trykk-temperaturdiagrammet
Monteringstype	Montering i stivt rørsystem
Monteringsposisjon	horisontalt eller vertikalt
Bruksområde	Væsker og gasser i gruppe 1 og 2 i henhold til PED 2014/68/EU som ikke angriper de benyttede materialene.
Spesialutførelser	uten fjær, andre åpningstrykk, Myktetninger for høyere tetthet

+43 512 52076
austria@stasto.eu
© STASTO Automation KG

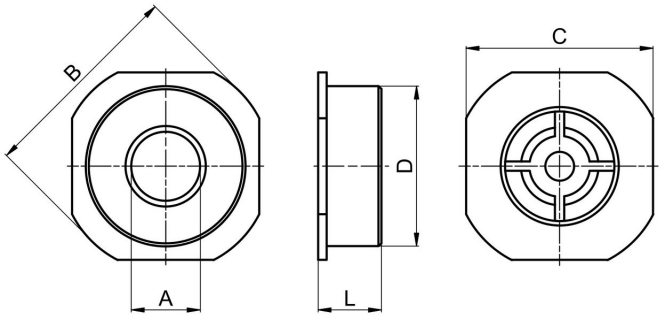

DN[mm]	A	B	C	D	L	Kv-verdi [m3/h]	Vekt [ca. kg]	Type
15	15	53	45	42	16	3,0	0,11	CH058-15
20	20	63	55	46	19	4,8	0,14	CH058-20
25	24	73	65	55,5	22	6,8	0,26	CH058-25
32	31	84	74	64	28	14,0	0,40	CH058-32
40	38	94	84	73,5	32	22,0	0,60	CH058-40
50	47	107	98	95	40	32,0	0,95	CH058-50
65	62	131	118	107	46	51,0	1,30	CH058-65
80	77	140	130	126	50	68,0	1,90	CH058-80
100	95	162	162	155	60	100,0	3,40	CH058-100

Åpningstrykk i [mbar]

Strømningsretning			DN15	DN20	DN25	DN32	DN40	DN50	DN65	DN80	DN100
med standardfjær	⇧	vertikal fra bunn til topp	25	25	25	27	29	29	31	32	33
	⇨	horisontal	23	23	23	24	25	25	26	26	27
	⇩	vertikal ovenfra og nedover	21	21	21	21	21	21	21	21	21
uten fjær	⇧	vertikal fra bunn til topp	2	2	2	3	4	4	5	5	6

Trykk-temperaturdiagramm:

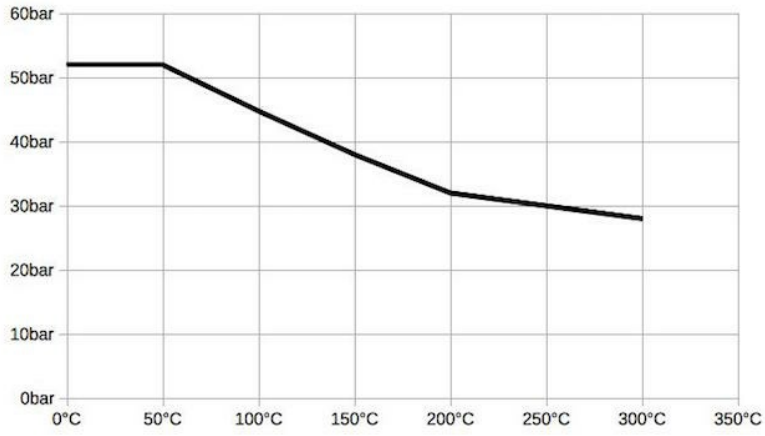

+43 512 52076
austria@stasto.eu
© STASTO Automation KG

Mediatemperatur:

Tetning	Temperaturområde [°C]	Applikasjon
NBR	-25...+95	nøytrale gasser og væsker
EPDM	-35...+130	Varmtvann, Damp, Oksygen
FKM	-20...+200	Oljer og bensin
PTFE	-55...+200	aggressive medier

Trykktapkurve for vann:

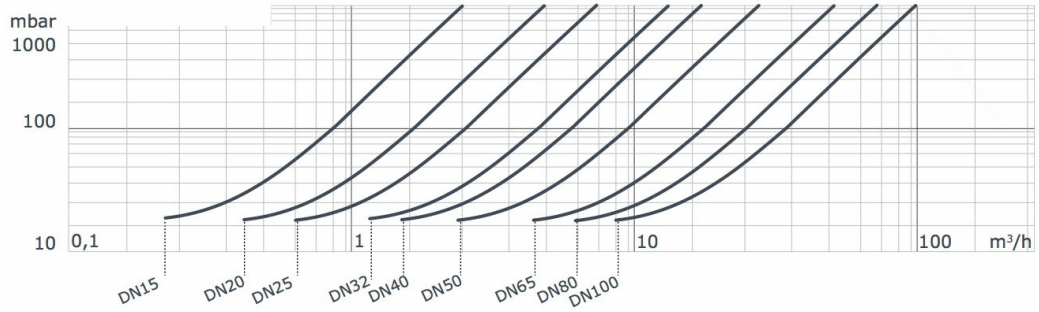

Illustrasjoner er ikke bindende
Med forbehold om konstruksjons-, mål- og materialendringer

+43 512 52076
austria@stasto.eu
© STASTO Automation KG