STASTO
Partnership. With Guarantee.

Valvola di non ritorno
Serie CH058



Tipo di costruzione	Valvola di ritegno wafer a tenuta metallica, Lunghezza costruttiva corrispondente DIN EN558-1-R49
Tenuta	corrispondente DIN3230 BN3, per fluidi gassosi consigliamo una tenuta morbida
Connessione	Flange DN15...DN100 secondo EN1092
Forma flangia	DN15...DN80 PN6-PN40, DN100 PN10-40, DN15...DN100 ANSI150-300
Materiali	Corpo in acciaio inox 1.4408, Disco in acciaio inox 1.4404, Molla Acciaio inox 1.4401
Temperatura del fluido	-55...+250°C
Pressione di esercizio	max. 52bar fino alla temperatura del fluido 50°C, pressione di esercizio ammessa per temperature più elevate vedi diagramma pressione-temperatura
Tipo di fissaggio	Installazione in sistema di tubazioni rigido
Posizione di montaggio	orizzontale o verticale
Campo di impiego	Fluidi e gas dei gruppi 1 e 2 secondo PED 2014/68/EU, che non aggrediscono i materiali utilizzati.
Esecuzioni speciali	senza molla, altre pressioni di apertura, Guarnizioni morbide per una maggiore tenuta ermetica

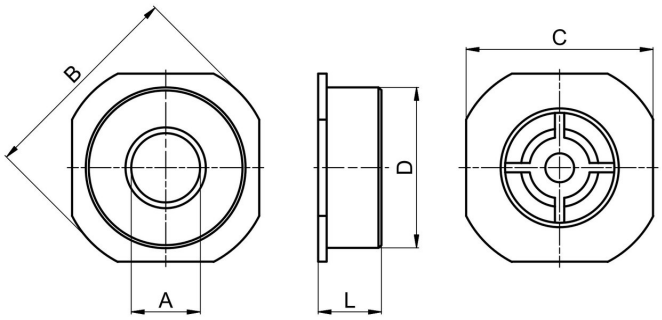

DN[mm]	A	B	C	D	L	Valore Kv [m3/h]	Peso [circa kg]	Tipo
15	15	53	45	42	16	3,0	0,11	CH058-15
20	20	63	55	46	19	4,8	0,14	CH058-20
25	24	73	65	55,5	22	6,8	0,26	CH058-25
32	31	84	74	64	28	14,0	0,40	CH058-32
40	38	94	84	73,5	32	22,0	0,60	CH058-40
50	47	107	98	95	40	32,0	0,95	CH058-50
65	62	131	118	107	46	51,0	1,30	CH058-65
80	77	140	130	126	50	68,0	1,90	CH058-80
100	95	162	162	155	60	100,0	3,40	CH058-100

+43 512 52076
austria@stasto.eu
© STASTO Automation KG

Pressioni di apertura in [mbar]

Direzione del flusso			DN15	DN20	DN25	DN32	DN40	DN50	DN65	DN80	DN100
con molla standard		verticale dal basso verso l'alto	25	25	25	27	29	29	31	32	33
		orizzontale	23	23	23	24	25	25	26	26	27
		verticale dall'alto verso il basso	21	21	21	21	21	21	21	21	21
senza molla		verticale dal basso verso l'alto	2	2	2	3	4	4	5	5	6

Diagramma pressione-temperatura:

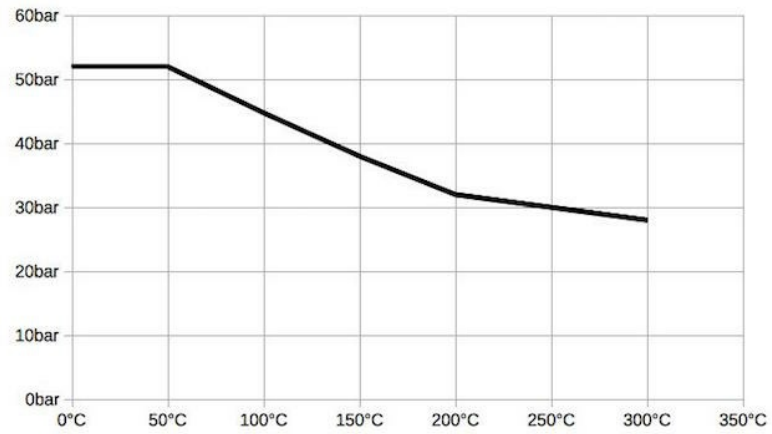

Temperatura del fluido:

Guarnizione	Campo di temperatura [°C]	Applicazione
NBR	-25...+95	gas e liquidi neutri
EPDM	-35...+130	Acqua calda, Vapore, Ossigeno
FKM	-20...+200	Oli e benzine
PTFE	-55...+200	fluidi aggressivi

Curva caratteristica della perdita di pressione per acqua:

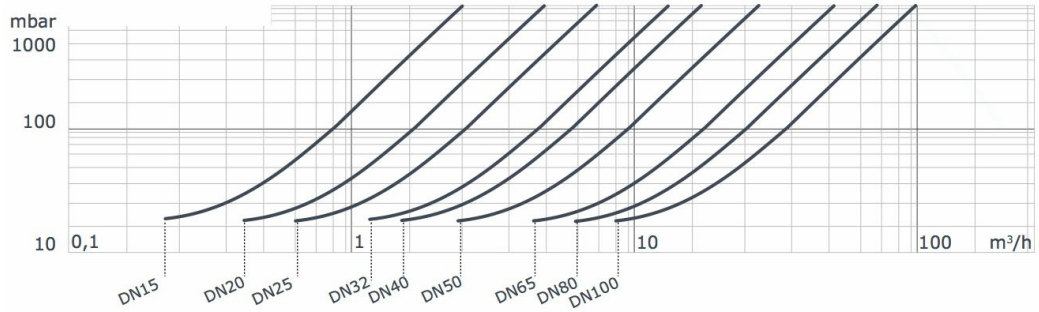

Immagini non vincolanti
Con riserva di modifiche costruttive, dimensionali e dei materiali.

Versione 4
260331 / Generato 2026/41 IT
PRODOTTO IN EUROPA

+43 512 52076
austria@stasto.eu
© STASTO Automation KG