Partnership. With Guarantee.

Visszacsapó szelep
Sorozat CH058



Kivitel	Fémesen tömítő közbetétes visszacsapó szelep, Beépítési hossz szerint DIN EN558-1-R49
Tömítettség	megfelelően DIN3230 BN3, gáz halmazállapotú közegekhez lágy tömítést javaslunk
Csatlakozás	Karimák DN15...DN100 EN1092 szerint
Karima alakú csatlakozás	DN15...DN80 PN6-PN40, DN100 PN10-40, DN15...DN100 ANSI150-300
Anyagok	Ház rozsdamentes acél 1.4408, Tárcsa rozsdamentes acél 1.4404, Rugó Rozsdamentes acél 1.4401
Közeg hőmérséklete	-55...+250°C
Üzemi nyomás	max. 52bar közeg hőmérsékletéig 50°C, megengedett üzemi nyomás magasabb hőmérsékletekhez lásd a nyomás-hőmérséklet diagramot
Rögzítési mód	Beépítés merev csővezetékrendszerbe
Beépítési helyzet	vízszintesen vagy függőlegesen
Alkalmazási terület	Az 1. és 2. csoportba tartozó folyadékok és gázok a PED 2014/68/EU szerint, amelyek nem támadják meg a felhasznált anyagokat.
Különleges kivitelek	rugó nélkül, egyéb nyitónyomások, Lágy tömítések a nagyobb tömítettség érdekében

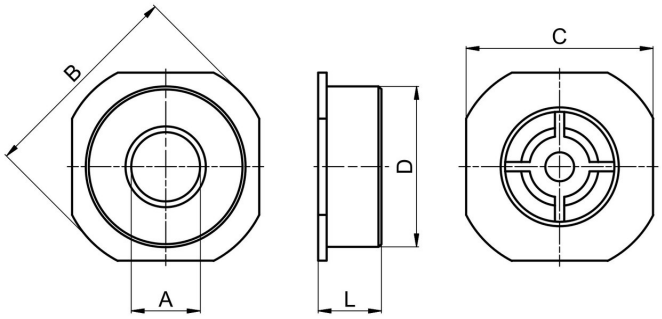

DN[mm]	A	B	C	D	L	Kv-érték [m3/h]	Tömeg [kb. kg]	Típus
15	15	53	45	42	16	3,0	0,11	CH058-15
20	20	63	55	46	19	4,8	0,14	CH058-20
25	24	73	65	55,5	22	6,8	0,26	CH058-25
32	31	84	74	64	28	14,0	0,40	CH058-32
40	38	94	84	73,5	32	22,0	0,60	CH058-40
50	47	107	98	95	40	32,0	0,95	CH058-50
65	62	131	118	107	46	51,0	1,30	CH058-65
80	77	140	130	126	50	68,0	1,90	CH058-80
100	95	162	162	155	60	100,0	3,40	CH058-100

+36 20 461 3279
hungary@stasto.eu
© STASTO Automatizálás Kft.

Nyitási nyomások in [mbar]

Áramlási irány			DN15	DN20	DN25	DN32	DN40	DN50	DN65	DN80	DN100
standard rugóval		függőleges alulról felfelé	25	25	25	27	29	29	31	32	33
		vízszintes	23	23	23	24	25	25	26	26	27
		függőleges felülről lefelé	21	21	21	21	21	21	21	21	21
rugó nélkül		függőleges alulról felfelé	2	2	2	3	4	4	5	5	6

Nyomás-hőmérséklet diagramm:

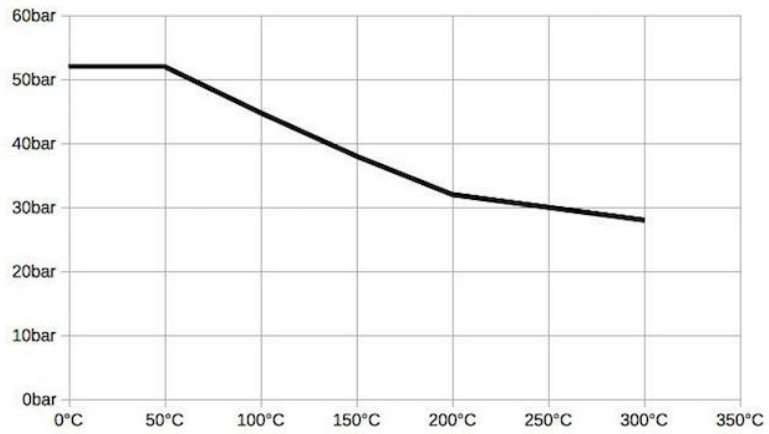

Közeg hőmérséklete:

Tömítés	Hőmérséklet-tartomány [°C]	Alkalmazás
NBR	-25...+95	semleges gázok és folyadékok
EPDM	-35...+130	Forró víz, Gőz, Oxigén
FKM	-20...+200	Olajok és benzinok
PTFE	-55...+200	agresszív közegek

Nyomásveszteség-jelleggörbe vízhez:

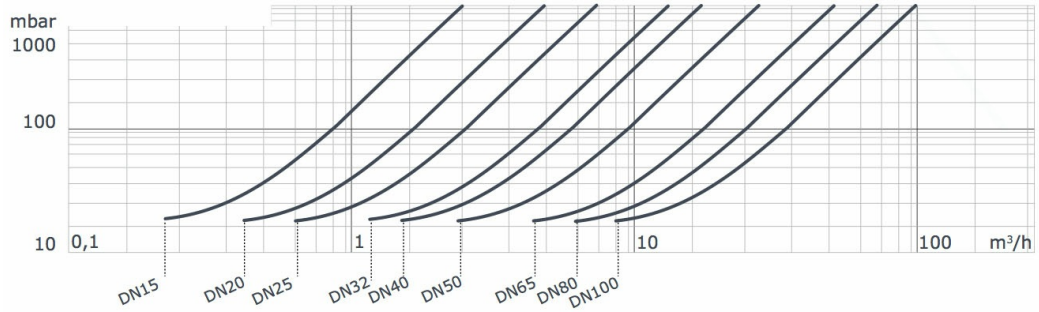

Az ábrák nem kötelező érvényűek
A konstrukció, a méretek és az anyagok változtatásának joga fenntartva

Verzió 4
260331 / Készült 2026/41 HU
EURÓPÁBAN KÉSZÜLT

+36 20 461 3279
hungary@stasto.eu
© STASTO Automatizálás Kft.