STASTO
Partnership. With Guarantee.

Nepovratni ventil
Serija CH058



Izvedba	Međuflansni nepovratni ventil s metalnim brtvljenjem, Ugradbena duljina prema DIN EN558-1-R49
Nepropusnost	odgovarajuće DIN3230 BN3, za plinovite medije preporučujemo meko brtvljenje
Priključak	Prirubnice DN15...DN100 prema EN1092
Prirubnički oblik	DN15...DN80 PN6-PN40, DN100 PN10-40, DN15...DN100 ANSI150-300
Materijali	Kućište nehrđajući čelik 1.4408, Ploča od nehrđajućeg čelika 1.4404, Opruga Nehrđajući čelik 1.4401
Temperatura medija	-55...+250°C
Radni tlak	maks. 52bar do temperature medija 50°C, dopušteni radni tlak za više temperature vidi dijagram tlak-temperatura
Način pričvršćivanja	Ugradnja u kruti cjevovodni sustav
Položaj ugradnje	vodoravno ili okomito
Područje primjene	Tekućine i plinovi skupine 1 i 2 sukladno PED 2014/68/EU, koji ne napadaju upotrijebljene materijale.
Posebne izvedbe	bez opruge, drugi tlakovi otvaranja, Meke brtve za veću nepropusnost

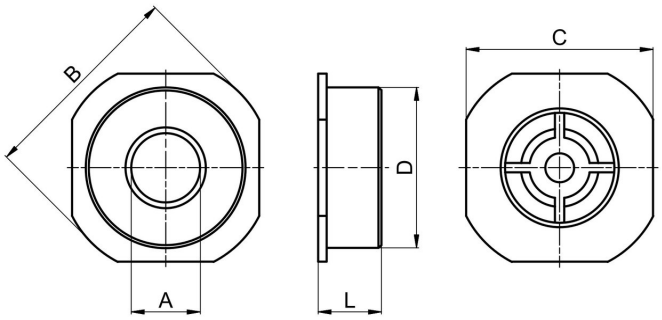

DN[mm]	A	B	C	D	L	Kv vrijednost [m3/h]	Težina [cca. kg]	Tip
15	15	53	45	42	16	3,0	0,11	CH058-15
20	20	63	55	46	19	4,8	0,14	CH058-20
25	24	73	65	55,5	22	6,8	0,26	CH058-25
32	31	84	74	64	28	14,0	0,40	CH058-32
40	38	94	84	73,5	32	22,0	0,60	CH058-40
50	47	107	98	95	40	32,0	0,95	CH058-50
65	62	131	118	107	46	51,0	1,30	CH058-65
80	77	140	130	126	50	68,0	1,90	CH058-80
100	95	162	162	155	60	100,0	3,40	CH058-100

+381 11 2399521
balkan@stasto.eu
© STASTO Automatizacija d.o.o.

Tlakovi otvaranja u [mbar]

Smjer protoka			DN15	DN20	DN25	DN32	DN40	DN50	DN65	DN80	DN100
sa standardnom oprugom	⇧	vertikalno odozdo prema gore	25	25	25	27	29	29	31	32	33
	⇨	vodoravno	23	23	23	24	25	25	26	26	27
	⇩	vertikalno odozgo prema dolje	21	21	21	21	21	21	21	21	21
bez opruge	⇧	vertikalno odozdo prema gore	2	2	2	3	4	4	5	5	6

Dijagram tlak–temperatura:

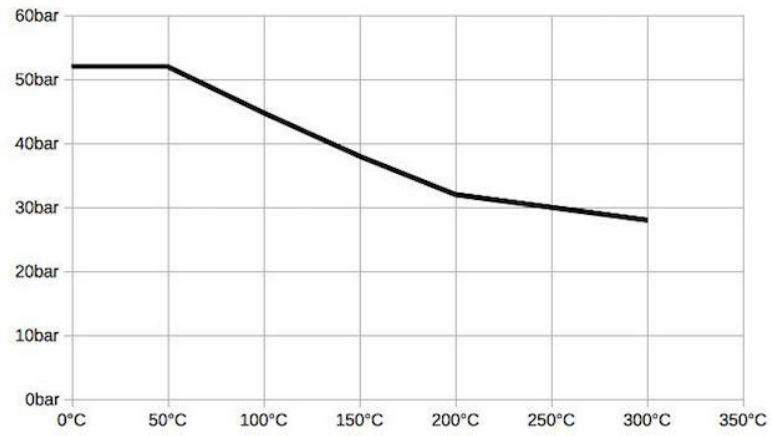

Temperatura medija:

Brtva	Raspon temperature [°C]	Primjena
NBR	-25...+95	neutralni plinovi i tekućine
EPDM	-35...+130	Vruća voda, Para, Kisik
FKM	-20...+200	Ulja i benzin
PTFE	-55...+200	agresivni mediji

Krivulja pada tlaka za vodu:

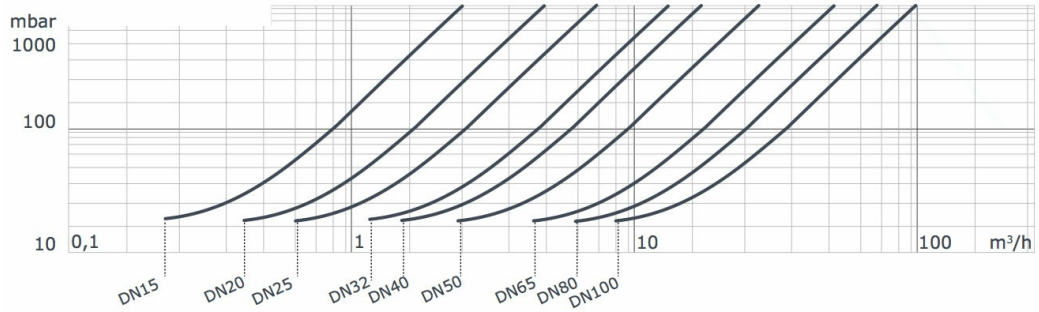

Slike nisu obvezujuće
Zadržavamo pravo na konstrukcijske, dimenzijske i promjene materijala.

Verzija 4
260331 / Generirano 2026/41 HR
PROIZVEDENO U EUROPI

+381 11 2399521
balkan@stasto.eu
© STASTO Automatizacija d.o.o.