Partnership. With Guarantee.

Clapet anti-retour
Série CH058



Type de construction	Clapet anti-retour à brides intermédiaires, étanchéité métallique, Longueur de montage correspondante DIN EN558-1-R49
Étanchéité	correspondant à DIN3230 BN3, pour les fluides gazeux, nous recommandons une étanchéité souple
Raccordement	Brides DN15...DN100 selon EN1092
Forme de bride	DN15...DN80 PN6-PN40, DN100 PN10-40, DN15...DN100 ANSI150-300
Matériaux	Corps en acier inoxydable 1.4408, Rondelle inox 1.4404, Ressort Acier inoxydable 1.4401
Température du fluide	-55...+250°C
Pression de service	max. 52bar jusqu'à la température du fluide 50°C, pression de service admissible pour des températures plus élevées, voir le diagramme pression-température
Type de fixation	Montage dans un système de tuyauterie rigide
Position de montage	horizontal ou vertical
Domaine d'application	Fluides et gaz des groupes 1 et 2 conformément à la PED 2014/68/EU, n'attaquant pas les matériaux utilisés.
Versions spéciales	sans ressort, autres pressions d'ouverture, Joints souples pour une étanchéité accrue

+43 512 52076
austria@stasto.eu
© STASTO Automation KG

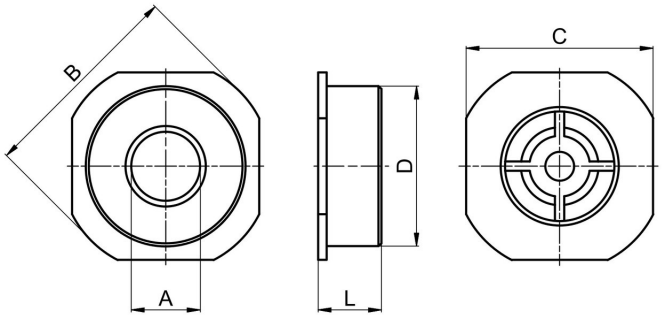

DN[mm]	A	B	C	D	L	Valeur Kv [m3/h]	Poids [env. kg]	Type
15	15	53	45	42	16	3,0	0,11	CH058-15
20	20	63	55	46	19	4,8	0,14	CH058-20
25	24	73	65	55,5	22	6,8	0,26	CH058-25
32	31	84	74	64	28	14,0	0,40	CH058-32
40	38	94	84	73,5	32	22,0	0,60	CH058-40
50	47	107	98	95	40	32,0	0,95	CH058-50
65	62	131	118	107	46	51,0	1,30	CH058-65
80	77	140	130	126	50	68,0	1,90	CH058-80
100	95	162	162	155	60	100,0	3,40	CH058-100

Pressions d’ouverture en [mbar]

Sens d’écoulement			DN15	DN20	DN25	DN32	DN40	DN50	DN65	DN80	DN100
avec ressort standard	⇧	verticale de bas en haut	25	25	25	27	29	29	31	32	33
	⇨	horizontal	23	23	23	24	25	25	26	26	27
	⇩	verticale de haut en bas	21	21	21	21	21	21	21	21	21
sans ressort	⇧	verticale de bas en haut	2	2	2	3	4	4	5	5	6

Diagramme pression-température:

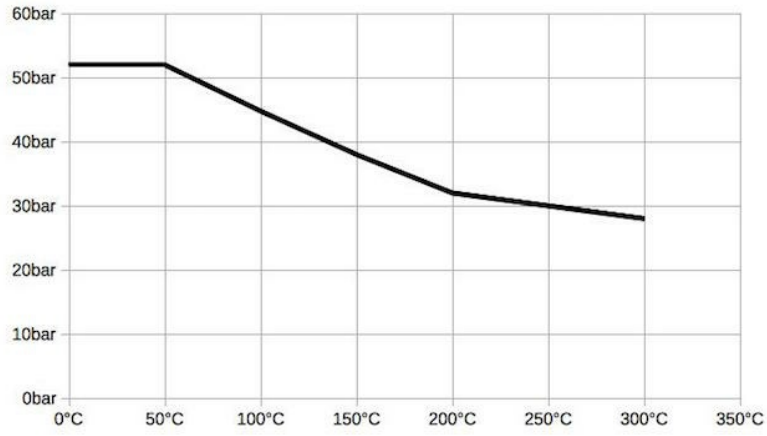

+43 512 52076
austria@stasto.eu
© STASTO Automation KG

Température du fluide:

Joint d'étanchéité	Plage de température [°C]	Application
NBR	-25...+95	gaz et liquides neutres
EPDM	-35...+130	Eau chaude, Vapeur, Oxygène
FKM	-20...+200	Huiles et essences
PTFE	-55...+200	fluides agressifs

Courbe de perte de charge pour l'eau:

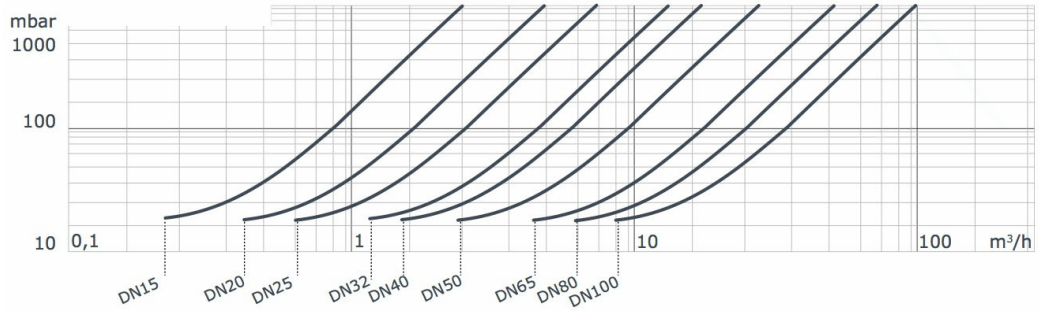

Illustrations non contractuelles
Sous réserve de modifications de conception, de dimensions et de matériaux

+43 512 52076
austria@stasto.eu
© STASTO Automation KG