Partnership. With Guarantee.

Takaiskuventtiili Sarja CH058



Rakenne	Väliin asennettava takaiskuventtiili, metallitiivisteinen, Rakennuspituus vastaavasti DIN EN558-1-R49
Tiiviys	vastaava DIN3230 BN3, kaasumaisille aineille suosittelemme pehmeää tiivistettä
Liitäntä	Laipat DN15...DN100 EN1092:n mukaan
Laippamuoto	DN15...DN80 PN6-PN40, DN100 PN10-40, DN15...DN100 ANSI150-300
Materiaalit	Runko ruostumaton teräs 1.4408, Levy ruostumaton teräs 1.4404, Jousi Ruostumaton teräs 1.4401
Aineen lämpötila	-55...+250°C
Käyttöpaine	maks. 52bar jopa väliaineen lämpötilaan asti 50°C, sallittu käyttöpaine korkeammille lämpötiloille, katso paine-lämpötiladiagrammi
Kiinnitystapa	Asennus jäykkään putkistojärjestelmään
Asennusasento	vaakasuoraan tai pystysuoraan
Käyttöalue	PED 2014/68/EU:n mukaiset ryhmän 1 ja 2 nesteet ja kaasut, jotka eivät syövytä käytettyjä materiaaleja.
Erikoismallit	ilman jousta, muut avautumispaineet, Pehmeät tiivisteet parempaa tiiveyttä varten

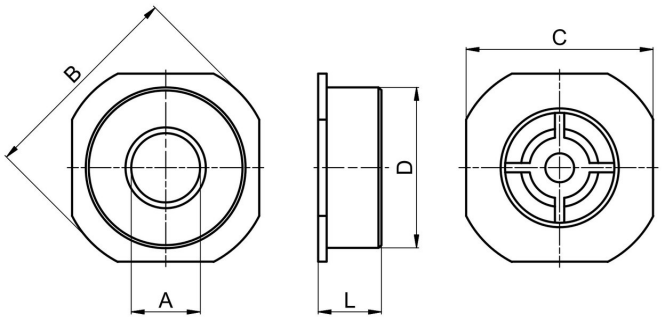

DN[mm]	A	B	C	D	L	Kv-arvo [m3/h]	Paino [noin kg]	Tyyppi
15	15	53	45	42	16	3,0	0,11	CH058-15
20	20	63	55	46	19	4,8	0,14	CH058-20
25	24	73	65	55,5	22	6,8	0,26	CH058-25
32	31	84	74	64	28	14,0	0,40	CH058-32
40	38	94	84	73,5	32	22,0	0,60	CH058-40
50	47	107	98	95	40	32,0	0,95	CH058-50
65	62	131	118	107	46	51,0	1,30	CH058-65
80	77	140	130	126	50	68,0	1,90	CH058-80
100	95	162	162	155	60	100,0	3,40	CH058-100

+43 512 52076
austria@stasto.eu
© STASTO Automation KG

Aukeamispaineet yksikössä [mbar]

Virtaussuunta			DN15	DN20	DN25	DN32	DN40	DN50	DN65	DN80	DN100
vakiopalautusjousella	⇧	pystysuora alhaalta ylöspäin	25	25	25	27	29	29	31	32	33
	⇨	vaakasuora	23	23	23	24	25	25	26	26	27
	⇩	pystysuora ylhäältä alas	21	21	21	21	21	21	21	21	21
ilman jousta	⇧	pystysuora alhaalta ylöspäin	2	2	2	3	4	4	5	5	6

Paine-lämpötiladiagrammi:

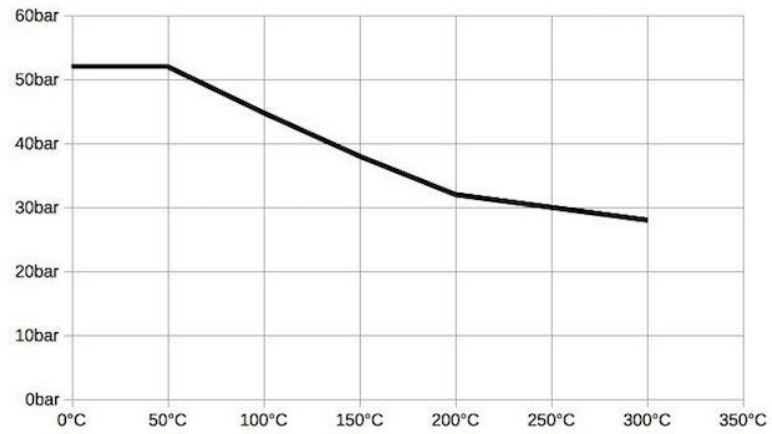

Aineen lämpötila:

Tiiviste	Lämpötila-alue [°C]	Käyttökohde
NBR	-25...+95	neutraalit kaasut ja nesteet
EPDM	-35...+130	Kuuma vesi, Höyry, Happi
FKM	-20...+200	Öljyt ja bensiinit
PTFE	-55...+200	aggressiiviset aineet

Painehäviökäyrä vedelle:

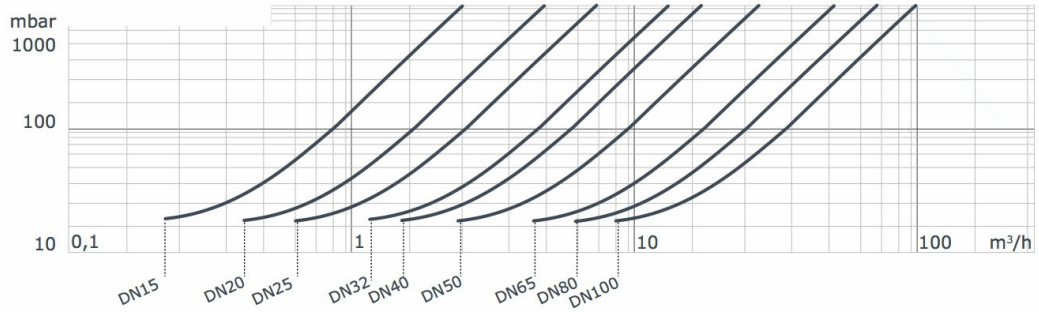

Kuvat eivät ole sitovia
Oikeus rakenne-, mitta- ja materiaalimuutoksiin pidätetään

Versio 4
260331 / Luotu 2026/41 FI
VALMISTETTU EUROOPASSA

+43 512 52076
austria@stasto.eu
© STASTO Automation KG