Partnership. With Guarantee.

Válvula antirretorno
Serie CH058



Tipo de construcción	Válvula antirretorno tipo wafer con estanqueidad metálica, Longitud de montaje correspondiente DIN EN558-1-R49
Estanqueidad	correspondiente DIN3230 BN3, para medios gaseosos recomendamos junta blanda
Conexión	Bridas DN15...DN100 según EN1092
Forma de brida	DN15...DN80 PN6-PN40, DN100 PN10-40, DN15...DN100 ANSI150-300
Materiales	Cuerpo de acero inoxidable 1.4408, Disco de acero inoxidable 1.4404, Muelle Acero inoxidable 1.4401
Temperatura del medio	-55...+250°C
Presión de funcionamiento	máx. 52bar hasta temperatura del medio 50°C, presión de servicio admisible para temperaturas más altas, véase el diagrama presión-temperatura
Tipo de fijación	Montaje en sistema de tuberías rígido
Posición de montaje	horizontal o vertical
Campo de aplicación	Líquidos y gases de los grupos 1 y 2 según PED 2014/68/EU, que no ataquen los materiales utilizados.
Versiones especiales	sin muelle, otras presiones de apertura, Juntas blandas para mayor estanqueidad

+43 512 52076
austria@stasto.eu
© STASTO Automation KG

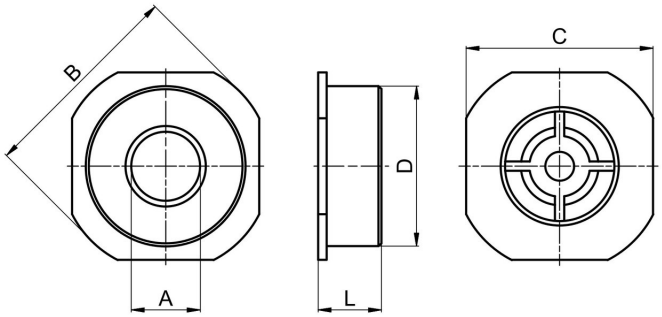

DN[mm]	A	B	C	D	L	Valor Kv [m3/h]	Peso [aprox. kg]	Tipo
15	15	53	45	42	16	3,0	0,11	CH058-15
20	20	63	55	46	19	4,8	0,14	CH058-20
25	24	73	65	55,5	22	6,8	0,26	CH058-25
32	31	84	74	64	28	14,0	0,40	CH058-32
40	38	94	84	73,5	32	22,0	0,60	CH058-40
50	47	107	98	95	40	32,0	0,95	CH058-50
65	62	131	118	107	46	51,0	1,30	CH058-65
80	77	140	130	126	50	68,0	1,90	CH058-80
100	95	162	162	155	60	100,0	3,40	CH058-100

Presiones de apertura en [mbar]

Dirección de flujo			DN15	DN20	DN25	DN32	DN40	DN50	DN65	DN80	DN100
con muelle estándar	⇧	vertical de abajo hacia arriba	25	25	25	27	29	29	31	32	33
	⇨	horizontal	23	23	23	24	25	25	26	26	27
	⇩	vertical de arriba hacia abajo	21	21	21	21	21	21	21	21	21
sin muelle	⇧	vertical de abajo hacia arriba	2	2	2	3	4	4	5	5	6

Diagrama presión-temperatura:

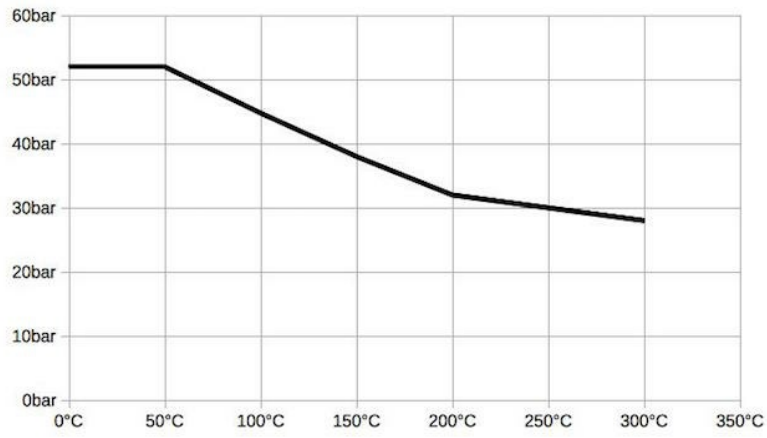

+43 512 52076
austria@stasto.eu
© STASTO Automation KG

Temperatura del medio:

Junta de estanqueidad	Rango de temperatura [°C]	Aplicación
NBR	-25...+95	gases y líquidos neutros
EPDM	-35...+130	Agua caliente, Vapor, Oxígeno
FKM	-20...+200	Aceites y gasolinas
PTFE	-55...+200	medios agresivos

Curva característica de pérdida de presión para agua:

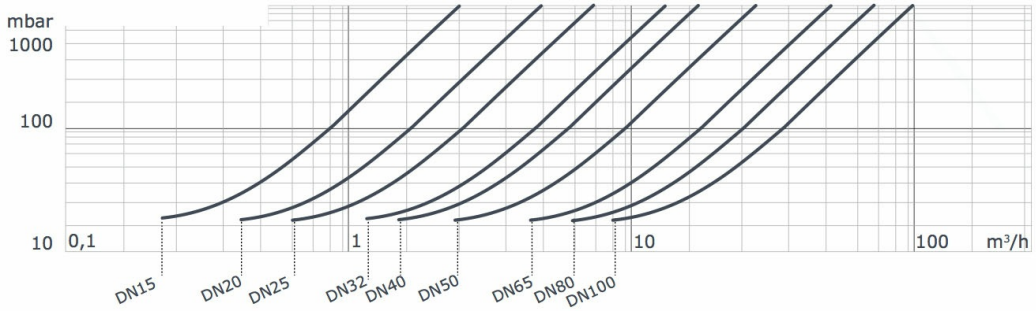

Las ilustraciones no son vinculantes
Reservado el derecho a modificaciones de diseño, dimensiones y materiales

+43 512 52076
austria@stasto.eu
© STASTO Automation KG