Partnership. With Guarantee.

Βαλβίδα αντεπιστροφής Σειρά CH058



Τύπος κατασκευής	Ενδιάμεση φλαντζωτή βαλβίδα αντεπιστροφής με μεταλλική στεγανοποίηση, Μήκος κατασκευής σύμφωνα με DIN EN558-1-R49
Στεγανότητα	σύμφωνα με DIN3230 BN3, για αέρια μέσα συνιστούμε μαλακή στεγανοποίηση
Σύνδεση	Φλάντζες DN15...DN100 σύμφωνα με EN1092
Τύπος φλάντζας	DN15...DN80 PN6-PN40, DN100 PN10-40, DN15...DN100 ANSI150-300
Υλικά κατασκευής	Περίβλημα ανοξείδωτος χάλυβας 1.4408, Δίσκος ανοξείδωτος χάλυβας 1.4404, Ελατήριο Ανοξείδωτος χάλυβας 1.4401
Θερμοκρασία μέσου	-55...+250°C
Πίεση λειτουργίας	μέγ. 52bar μέχρι θερμοκρασία μέσου 50°C, επιτρεπόμενη πίεση λειτουργίας για υψηλότερες θερμοκρασίες βλ. διάγραμμα πίεσης-θερμοκρασίας
Τύπος στερέωσης	Εγκατάσταση σε άκαμπτο σύστημα σωληνώσεων
Θέση εγκατάστασης	οριζόντια ή κατακόρυφα
Πεδίο εφαρμογής	Υγρά και αέρια της ομάδας 1 και 2 σύμφωνα με PED 2014/68/EU, τα οποία δεν προσβάλλουν τα χρησιμοποιούμενα υλικά.
Ειδικές εκδόσεις	χωρίς ελατήριο, άλλες πιέσεις ανοίγματος, Μαλακές στεγανοποιήσεις για υψηλότερη στεγανότητα

+43 512 52076
austria@stasto.eu
© STASTO Automation KG

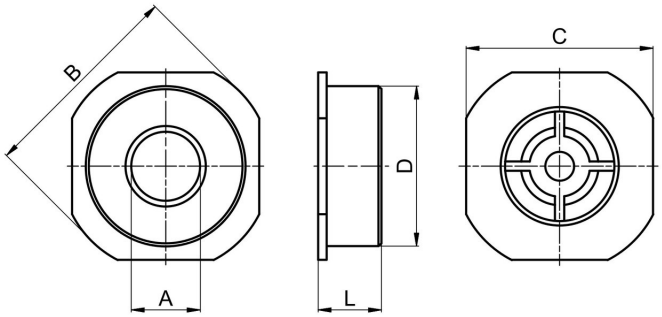

DN[mm]	A	B	C	D	L	Τιμή Kv [m3/h]	Βάρος [περ. kg]	Τύπος
15	15	53	45	42	16	3,0	0,11	CH058-15
20	20	63	55	46	19	4,8	0,14	CH058-20
25	24	73	65	55,5	22	6,8	0,26	CH058-25
32	31	84	74	64	28	14,0	0,40	CH058-32
40	38	94	84	73,5	32	22,0	0,60	CH058-40
50	47	107	98	95	40	32,0	0,95	CH058-50
65	62	131	118	107	46	51,0	1,30	CH058-65
80	77	140	130	126	50	68,0	1,90	CH058-80
100	95	162	162	155	60	100,0	3,40	CH058-100

Πιέσεις ανοίγματος σε [mbar]

Κατεύθυνση ροής			DN15	DN20	DN25	DN32	DN40	DN50	DN65	DN80	DN100
με τυπικό ελατήριο	⇧	κατακόρυφα από κάτω προς τα πάνω	25	25	25	27	29	29	31	32	33
	⇨	οριζόντιος	23	23	23	24	25	25	26	26	27
	⇩	κατακόρυφα από πάνω προς τα κάτω	21	21	21	21	21	21	21	21	21
χωρίς ελατήριο	⇧	κατακόρυφα από κάτω προς τα πάνω	2	2	2	3	4	4	5	5	6

Διάγραμμα πίεσης-θερμοκρασίας:

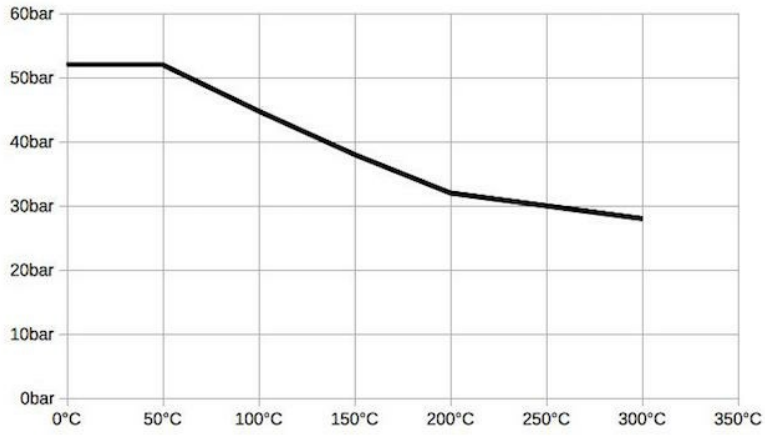

+43 512 52076
austria@stasto.eu
© STASTO Automation KG

Θερμοκρασία μέσου:

Στεγανοποίηση	Εύρος θερμοκρασίας [°C]	Εφαρμογή
NBR	-25...+95	ουδέτερα αέρια και υγρά
EPDM	-35...+130	Ζεστό νερό, Ατμός, Οξυγόνο
FKM	-20...+200	Έλαια και βενζίνες
PTFE	-55...+200	επιθετικά μέσα

Καμπύλη πτώσης πίεσης για νερό:

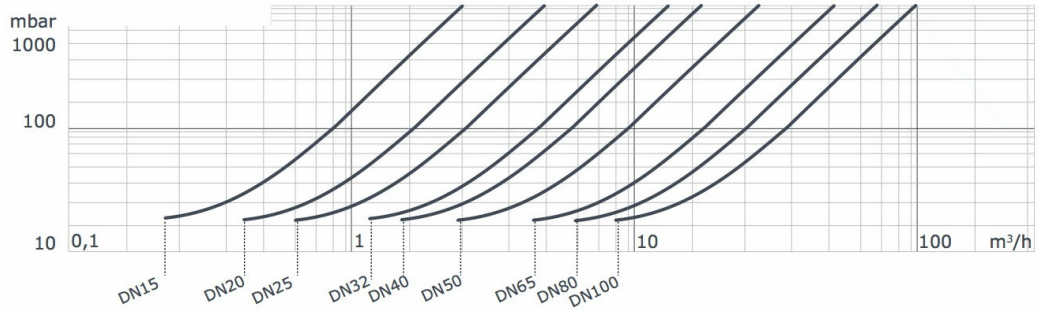

Οι απεικονίσεις δεν είναι δεσμευτικές
Με την επιφύλαξη αλλαγών στον σχεδιασμό, στις διαστάσεις και στα υλικά

+43 512 52076
austria@stasto.eu
© STASTO Automation KG