STASTO
Partnership. With Guarantee.

# Rückschlagventil
# Serie CH058



| | |
|---|---|
| Bauart | Zwischenflanschrückschlagventil metallisch dichtend, Baulänge entsprechend DIN EN558-1-R49 |
| Dichtheit | entsprechend DIN3230 BN3, für gasförmige Medien empfehlen wir Weichdichtung |
| Anschluss | Flansche DN15...DN100 nach EN1092 |
| Flanschform | DN15...DN80 PN6-PN40, DN100 PN10-40, DN15...DN100 ANSI150-300 |
| Werkstoffe | Gehäuse Edelstahl 1.4408, Scheibe Edelstahl 1.4404, Feder Edelstahl 1.4401 |
| Mediumstemperatur | -55...+250°C |
| Betriebsdruck | max. 52bar bis Mediumstemperatur 50°C, zulässiger Betriebsdruck für höhere Temperaturen siehe Druck-Temperaturdiagramm |
| Befestigungsart | Einbau in starres Leitungssystem |
| Einbaulage | waagrecht oder senkrecht |
| Einsatzbereich | Flüssigkeiten und Gase der Gruppe 1 und 2 entsprechend PED 2014/68/EU, die die verwendeten Werkstoffe nicht angreifen. |
| Sonderausführungen | ohne Feder, andere Öffnungsdrücke, Weichdichtungen für höhere Dichtheit |

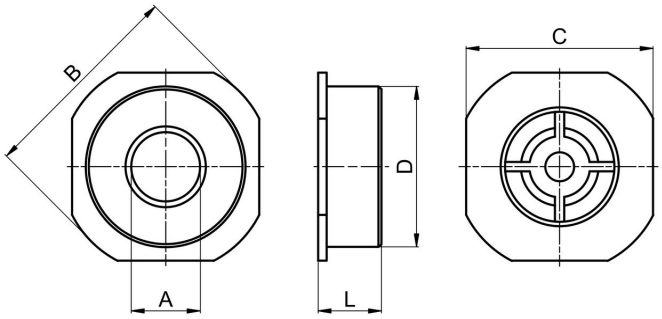


| DN[mm] | A | B | C | D | L | Kv-Wert [m3/h] | Gewicht [ca. kg] | Typ |
|---|---|---|---|---|---|---|---|---|
| 15 | 15 | 53 | 45 | 42 | 16 | 3,0 | 0,11 | CH058-15 |
| 20 | 20 | 63 | 55 | 46 | 19 | 4,8 | 0,14 | CH058-20 |
| 25 | 24 | 73 | 65 | 55,5 | 22 | 6,8 | 0,26 | CH058-25 |
| 32 | 31 | 84 | 74 | 64 | 28 | 14,0 | 0,40 | CH058-32 |
| 40 | 38 | 94 | 84 | 73,5 | 32 | 22,0 | 0,60 | CH058-40 |
| 50 | 47 | 107 | 98 | 95 | 40 | 32,0 | 0,95 | CH058-50 |
| 65 | 62 | 131 | 118 | 107 | 46 | 51,0 | 1,30 | CH058-65 |
| 80 | 77 | 140 | 130 | 126 | 50 | 68,0 | 1,90 | CH058-80 |
| 100 | 95 | 162 | 162 | 155 | 60 | 100,0 | 3,40 | CH058-100 |


+43 512 52076
austria@stasto.eu
© STASTO Automation KG

## Öffnungsdrücke in [mbar]

| Durchflussrichtung | | | DN15 | DN20 | DN25 | DN32 | DN40 | DN50 | DN65 | DN80 | DN100 |
|---|---|---|---|---|---|---|---|---|---|---|---|
| mit Standardfeder |  | vertikal von unten nach oben | 25 | 25 | 25 | 27 | 29 | 29 | 31 | 32 | 33 |
| |  | horizontal | 23 | 23 | 23 | 24 | 25 | 25 | 26 | 26 | 27 |
| |  | vertikal von oben nach unten | 21 | 21 | 21 | 21 | 21 | 21 | 21 | 21 | 21 |
| ohne Feder |  | vertikal von unten nach oben | 2 | 2 | 2 | 3 | 4 | 4 | 5 | 5 | 6 |

## Druck-Temperaturdiagramm:

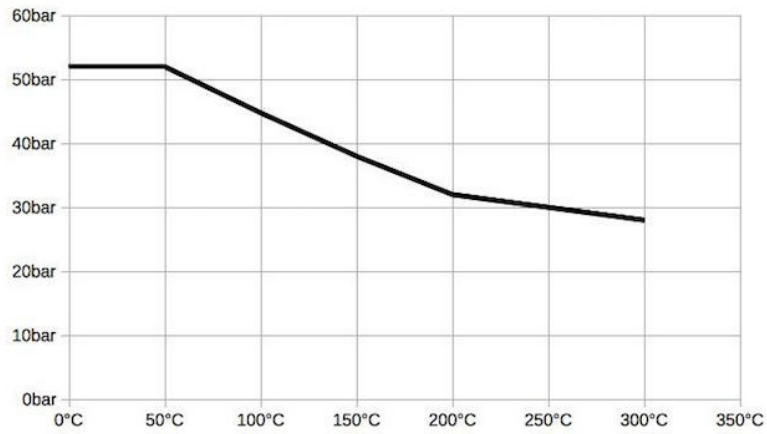


## Mediumstemperatur:

| Dichtung | Temperaturbereich [°C] | Anwendung |
|---|---|---|
| NBR | -25...+95 | neutrale Gase und Flüssigkeiten |
| EPDM | -35...+130 | Heisswasser, Dampf, Sauerstoff |
| FKM | -20...+200 | Öle und Benzine |
| PTFE | -55...+200 | aggressive Medien |

## Druckverlustkennlinie für Wasser:

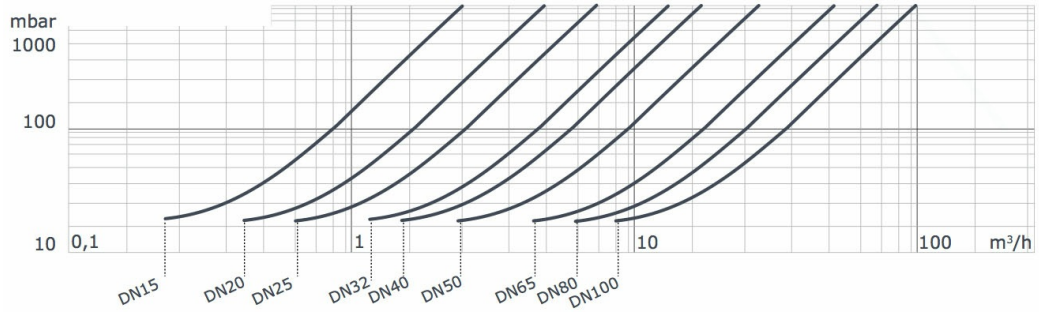


Abbildungen unverbindlich
Konstruktions-, Maß- und Werkstoffänderungen vorbehalten



Version 5
260331 / Erzeugt 2026/42 DE
MADE IN EUROPE

+43 512 52076
austria@stasto.eu
© STASTO Automation KG