Kontraventil
Serie CH058



Konstruktionstype	Mellemflange-kontraventil med metal-tætning, Byggelængde i henhold til DIN EN558-1-R49
Tæthed	i henhold til DIN3230 BN3, til gasformige medier anbefaler vi blødtætning
Tilslutning	Flanger DN15...DN100 i henhold til EN1092
Flangeform	DN15...DN80 PN6-PN40, DN100 PN10-40, DN15...DN100 ANSI150-300
Materialer	Hus rustfrit stål 1.4408, Skive rustfrit stål 1.4404, Fjeder Rustfrit stål 1.4401
Medietemperatur	-55...+250°C
Driftstryk	maks. 52bar op til medietemperatur 50°C, tilladt driftstryk for højere temperaturer se tryk-temperaturdiagrammet
Monteringstype	Montering i stift rørsystem
Monteringsposition	vandret eller lodret
Anvendelsesområde	Væsker og gasser i gruppe 1 og 2 i henhold til PED 2014/68/EU, som ikke angriber de anvendte materialer.
Specialudførelser	uden fjeder, andre åbningstryk, Blødtætninger for højere tæthed

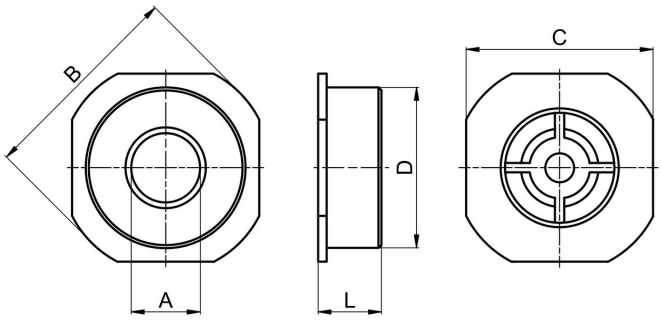

DN[mm]	A	B	C	D	L	Kv-værdi [m3/h]	Vægt [ca. kg]	Type
15	15	53	45	42	16	3,0	0,11	CH058-15
20	20	63	55	46	19	4,8	0,14	CH058-20
25	24	73	65	55,5	22	6,8	0,26	CH058-25
32	31	84	74	64	28	14,0	0,40	CH058-32
40	38	94	84	73,5	32	22,0	0,60	CH058-40
50	47	107	98	95	40	32,0	0,95	CH058-50
65	62	131	118	107	46	51,0	1,30	CH058-65
80	77	140	130	126	50	68,0	1,90	CH058-80
100	95	162	162	155	60	100,0	3,40	CH058-100

+43 512 52076
austria@stasto.eu
© STASTO Automation KG

Åbningstryk i [mbar]

Strømningsretning			DN15	DN20	DN25	DN32	DN40	DN50	DN65	DN80	DN100
med standardfjeder		vertikal nedefra og opad	25	25	25	27	29	29	31	32	33
		vandret	23	23	23	24	25	25	26	26	27
		vertikal oppefra og ned	21	21	21	21	21	21	21	21	21
uden fjeder		vertikal nedefra og opad	2	2	2	3	4	4	5	5	6

Tryk-temperaturdiagram:

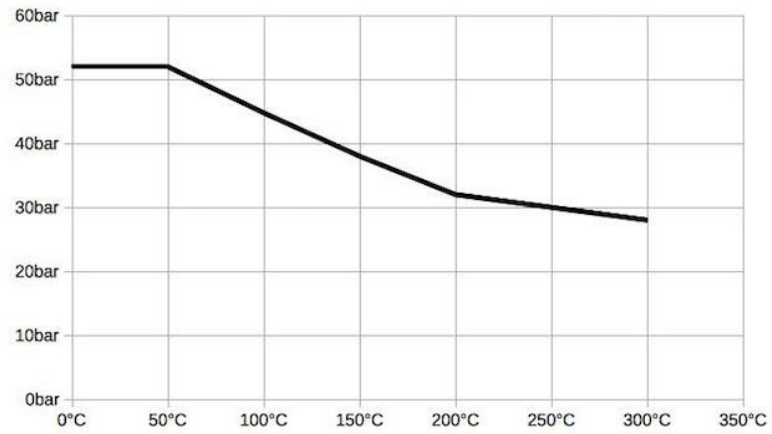

Medietemperatur:

Tætning	Temperaturområde [°C]	Anvendelse
NBR	-25...+95	neutrale gasser og væsker
EPDM	-35...+130	Varmt vand, Damp, Ilt
FKM	-20...+200	Olier og benzin
PTFE	-55...+200	aggressive medier

Tryktabskurve for vand:

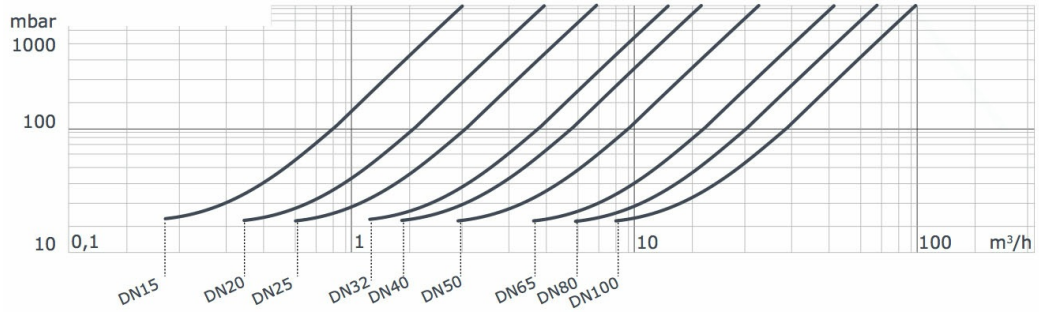

Illustrationer er ikke bindende
Ret til konstruktions-, mål- og materialændringer forbeholdes

Version 4
260331 / Oprettet 2026/41 DA
FREMSTILLET I EUROPA

+43 512 52076
austria@stasto.eu
© STASTO Automation KG