Partnership. With Guarantee.

Zpětný ventil
Série CH058



Konstrukční provedení	Mezipřírubový zpětný ventil s kovovým těsněním, Stavební délka odpovídající DIN EN558-1-R49
Těsnost	odpovídající DIN3230 BN3, pro plynná média doporučujeme měkké těsnění
Připojení	Příruby DN15...DN100 podle EN1092
Tvar příruby	DN15...DN80 PN6-PN40, DN100 PN10-40, DN15...DN100 ANSI150-300
Materiály	Těleso z nerezové oceli 1.4408, Podložka z nerezové oceli 1.4404, Pružina Nerezová ocel 1.4401
Teplota média	-55...+250°C
Provozní tlak	max. 52bar do teploty média 50°C, přípustný provozní tlak pro vyšší teploty viz tlakově-teplotní diagramm
Způsob upevnění	Montáž do pevného potrubního systému
Montážní poloha	vodorovně nebo svisle
Oblast použití	Kapaliny a plyny skupiny 1 a 2 podle PED 2014/68/EU, které nenapadají použité materiály.
Speciální provedení	bez pružiny, jiné otevírací tlaky, Měkká těsnění pro vyšší těsnost

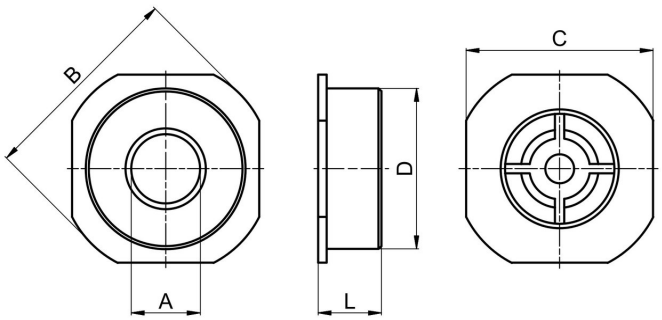

DN[mm]	A	B	C	D	L	Hodnota Kv [m3/h]	Hmotnost [cca. kg]	Typ
15	15	53	45	42	16	3,0	0,11	CH058-15
20	20	63	55	46	19	4,8	0,14	CH058-20
25	24	73	65	55,5	22	6,8	0,26	CH058-25
32	31	84	74	64	28	14,0	0,40	CH058-32
40	38	94	84	73,5	32	22,0	0,60	CH058-40
50	47	107	98	95	40	32,0	0,95	CH058-50
65	62	131	118	107	46	51,0	1,30	CH058-65
80	77	140	130	126	50	68,0	1,90	CH058-80
100	95	162	162	155	60	100,0	3,40	CH058-100

+43 512 52076
austria@stasto.eu
© STASTO Automation KG

Otevírací tlaky v [mbar]

Směr průtoku			DN15	DN20	DN25	DN32	DN40	DN50	DN65	DN80	DN100
se standardní pružinou	↑	vertikální zdola nahoru	25	25	25	27	29	29	31	32	33
	→	horizontální	23	23	23	24	25	25	26	26	27
	↓	vertikální shora dolů	21	21	21	21	21	21	21	21	21
bez pružiny	↑	vertikální zdola nahoru	2	2	2	3	4	4	5	5	6

Tlakově-teplotní diagramm:

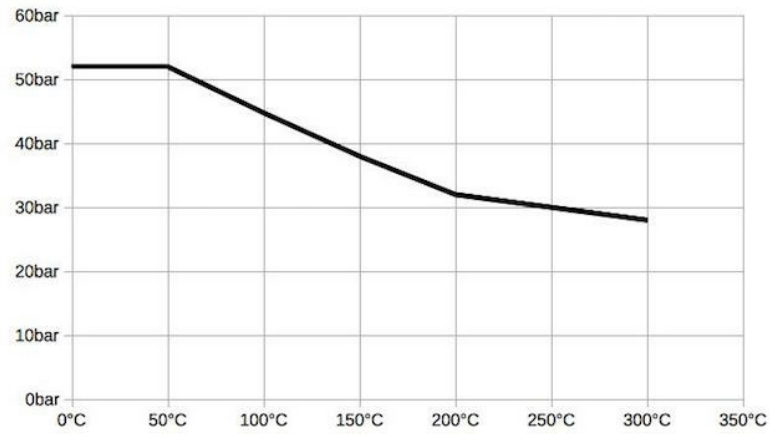

Teplota média:

Těsnění	Teplotní rozsah [°C]	Použití
NBR	-25...+95	neutrální plyny a kapaliny
EPDM	-35...+130	Horká voda, Pára, Kyslík
FKM	-20...+200	Oleje a benzíny
PTFE	-55...+200	agresivní média

Křivka tlakové ztráty pro vodu:

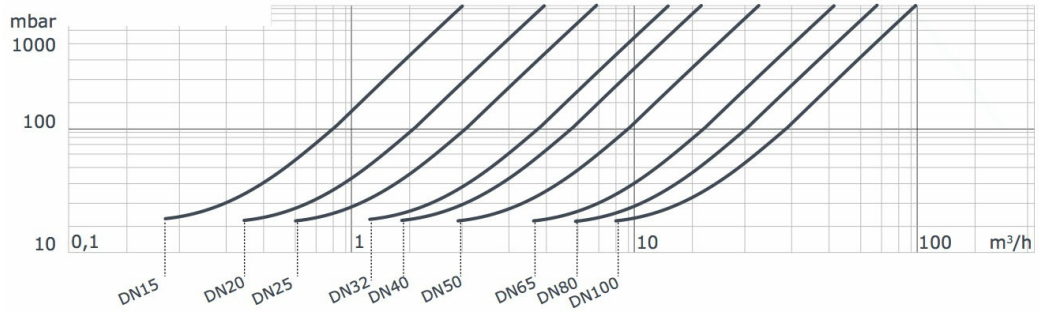

Vyobrazení nezávazné
Vyhrazujeme si právo na konstrukční, rozměrové a materiálové změny.

+43 512 52076
austria@stasto.eu
© STASTO Automation KG