Partnership. With Guarantee.

Robinete cu bilă din oțel inoxidabil cu actuator rotativ pneumatic
Serie BA364



Tip constructiv	Robinet cu bilă: Robinet cu trecere liberă cu bilă flotantă, trecere completă, execuție antistatică, Orificiu de compensare Acționare: acționare cu piston cu 2 pistoane contrarotative, etanșare elastică, acționare în toate detaliile conform ISO 5211, respectiv conform recomandărilor NAMUR, Poziții finale reglabile pe ambele părți +/-5°
Funcție	disponibil în dublu efect (cu acțiune dublă) sau simplu efect (cu acționare într-un singur sens) Execuție
Racordare	RP1/4"...RP4" conform ISO7/1
Materiale Execuție standard	Robinet cu bilă: Carcasă și bilă din oțel inoxidabil 1.4401, PTFE-ranforsat cu grafit carbonic, Garnitură de etanșare a tijei filetate PTFE-ranforsat cu grafit carbonic/EPDM Acționare: Aluminiu anodizat dur (hardcoat), Pinion din oțel nichelat, Ghidare piston POM, Garnituri de etanșare NBR
Domeniu de utilizare	Lichide și gaze din grupa 1 și 2 conform PED 2014/68/EU, care nu atacă materialele utilizate.
Temperatura mediului	-40...+160°C
Temperatura ambiantă	-20...+85°C
Presiune de lucru	0bar până la Presiune de lucru conform tabelului și diagramei presiune-temperatură, adecvat pentru vid grosier
Mediu de comandă	aer comprimat filtrat și lubrifiat sau nelubrifiat
Presiune de comandă	5,5...8bar, Adaptare la presiuni de comandă mai mici posibilă la cerere
Tip de fixare	Montaj în sistem de conducte rigid
Poziție de montaj	arbitrară
Aprobări	Robinet cu bilă: ATEX EX II 2G Ex h IIC T6...T1 Gb / II 2D Ex h IIIC T85°C...T450°C Db, Aer TA (aer comprimat), SIL3 Acționare: SIL3
Execuție specială	Pinion din oțel inoxidabil, Acționare ATEX II 2G/D c T6 , Temperaturi ambientale -40...+85°C respectiv -20...+150°C la cerere
Accesorii	supapă de comandă manuală, pneumatică sau electrică montată pe ansamblu semnalizare electrică a pozițiilor finale de cursă, Regulator de poziție în execuție I/P respectiv P/P Reglarea vitezei de comutare
Indicație de comandă	Vă rugăm să indicați suplimentar la comandă presiunea de pilotare, mediul de lucru, presiunea de lucru și temperatura de lucru.
Indicație de utilizare	Valorile de presiune și temperatură sunt valori maxime pentru condiții normale, pentru medii lubrifiante sau care nu degresează. În special mediile degresante reduc valorile indicate și cresc cuplul necesar. Pentru aceste cazuri speciale recomandăm o consultare prealabilă. La selectarea armăturii trebuie luată ca bază cea mai mică presiune de comandă existentă în instalație.

romania@promcom.eu
© MS PROMCOM S.R.L.

Dimensiuni

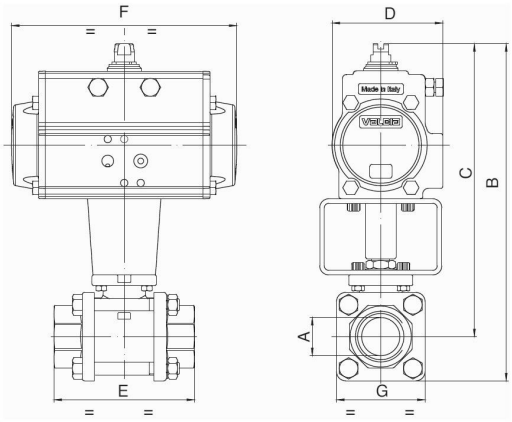

Robinete cu bilă cu actuator rotativ dublu efectiv

Racordare A	Diametru nominal DN[mm]	presiune de lucru max. [bar]	B	C	D	E	F	G	Tip de acționare	Valoare KV [m ^{3} /h]	Greutate [aprox. kg]	Tip
RP1/4"	8	64	128	111	45	57	110	33	PAD032	5,4	0,9	BA364-14-D0
RP1/4"	8	64	164,5	147,5	71	57	141	33	PAD052	5,4	1,7	BA364-14-D0-B*
RP3/8"	10	64	128	111	45	57	110	33	PAD032	6	0,9	BA364-38-D0
RP3/8"	10	64	164,5	147,5	71	57	141	33	PAD052	6	1,7	BA364-38-D0-B*
RP1/2"	15	64	135	116	45	65	110	38	PAD032	16,3	1,0	BA364-12-D0
RP1/2"	15	64	171,5	152,5	71	65	141	38	PAD052	16,3	1,8	BA364-12-D0-B*
RP3/4"	20	40	212	188	71	76	141	47	PAD052	29,5	2,1	BA364-34-D0
RP1"	25	40	222	193	71	92	141	58	PAD052	43	2,7	BA364-10-D0
RP11/4"	32	25	230	197	71	106	141	67	PAD052	89	3,2	BA364-114-D0
RP11/2"	40	25	267	229	81	116	164	76	PAD063	230	4,7	BA364-112-D0
RP2"	50	25	298	253	95	136	210	90	PAD075	265	6,9	BA364-20-D0
RP21/2"	65	16	348	281	106	153	241	134	PAD085	540	13,1	BA364-212-D0
RP3"	80	16	373	292	106	180	241	161	PAD085	873	19,6	BA364-30-D0
RP4"	100	16	436	341	123	217	275	190	PAD100	1390	29,7	BA364-40-D0

La versiunile ATEX, tipul este completat la final cu -A.
*Cu sufixul B, robinetele cu bilă sunt echipate cu acționarea PAD052.. La utilizarea cutiilor de capete de cursă și a supapelor de comandă NAMUR trebuie utilizate tipurile B. La versiunile ATEX, sufixul B este înlocuit cu AB.

romania@promcom.eu
© MS PROMCOM S.R.L.

Robinete cu bilă cu actuator rotativ cu simplă acțiune

Racordare A	Diametru nominal DN[mm]	presiune de lucru max. [bar]	B	C	D	E	F	G	Tip de acționare	Valoare KV [m ^{3} /h]	Greutate [aprox. kg]	Tip
RP1/4"	8	64	164	148	71	57	141	33	PAS0525	5,4	2,0	BA364-14-S0
RP3/8"	10	64	164	148	71	57	141	33	PAS0525	6	2,0	BA364-38-S0
RP1/2"	15	64	171	152	71	65	141	38	PAS0525	16,3	2,1	BA364-12-S0
RP3/4"	20	40	224	200	81	76	164	47	PAS0635	29,5	3,1	BA364-34-S0
RP1"	25	40	234	205	81	92	164	58	PAS0635	43	3,7	BA364-10-S0
RP11/4"	32	25	242	209	81	106	164	67	PAS0635	89	4,3	BA364-114-S0
RP11/2"	40	25	299	261	106	116	241	76	PAS0855	230	7,8	BA364-112-S0
RP2"	50	25	326	281	123	136	275	90	PAS1005	265	12,0	BA364-20-S0
RP21/2"	65	16	415	348	137	153	333	134	PAS1155	540	23,7	BA364-212-S0
RP3"	80	16	452	371	148	180	372	161	PAS1255	873	28,3	BA364-30-S0
RP4"	100	16	482	387	148	217	372	190	PAS1255	1390	37,2	BA364-40-S0

Acționările cu simplă acțiune sunt livrate, dacă nu se comandă altfel, cu închidere prin forța arcului (NC).
La versiunile ATEX, tipul este completat la final cu -A.

Diagramă presiune-temperatură

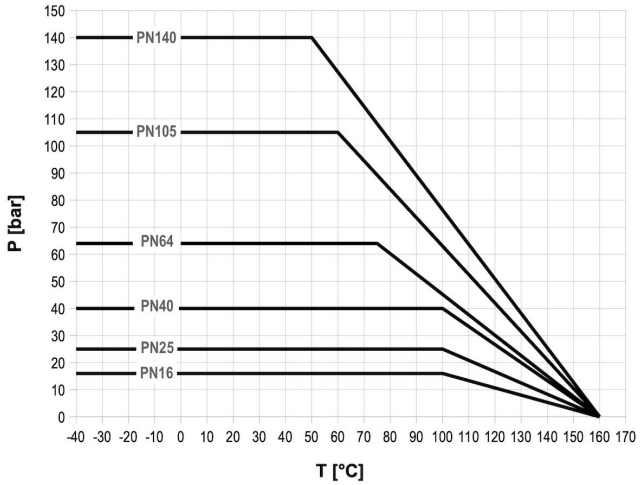

Imaginile sunt orientative
Ne rezervăm dreptul de a efectua modificări de construcție, dimensionale și de material.

© MS PROMCOM S.R.L.