Prirobnični krogelni ventil iz nerjavnega jekla
Tip BA489-LLD-0H-EB0X



Konstrukcija	Krogelni ventil s plavajočo kroglo s polnim prehodom, polni prehod
Aktiviranje	z 90° zasukom ročnega vzvoda
Priključek	vrtljive prirobnice v skladu z EN1092-1
Materiali	Ohišje Nerjavno jeklo 1.4404 polirano, Krogla Nerjavno jeklo 1.4404, Ročni vzvod nerjavno jeklo 1.4307 plastificiran, krogličnо tesnilo MPTFE, Tesnilo vretena PTFE, O-tesnilo EPDM
Področje uporabe	Tekočine in plini skupine 1 in 2 v skladu s PED 2014/68/EU, ki ne napadajo uporabljenih materialov.
Temperatura medija	-20...+150°C
Način pritrditve	Vgradnja v tog cevovodni sistem
Položaj vgradnje	poljubno
Posebna izvedba	Ročni vzvod z zaporno napravo izvedba brez olja in masti za vodik in kisik
Odobritve	Tovarniško potrdilo 3.1 ATEX II 2G Ex h IIC T4 Gb / II 2D Ex h IIIC T135°C Db

Dimenzije

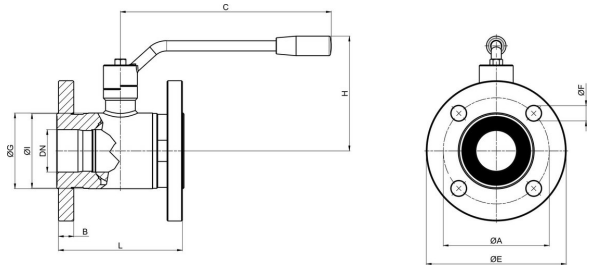

Nazivni premer DN[mm]	Prirobnica v skladu z EN1092-1	maks. Obratovalni tlak [bar]	A	B	C	ØE	F	ØG	H	ØI	L	Kv-vrednost [m 3 /h]	Teža [pribl. kg]	TAG	Tip
15	PN40	40	65	12	125	90	4 x Ø14	35	74	34	115	20	1,8	2996.V90-QM107	BA489-15-LLD-A0H3C EB0X98
25	PN40	40	85	14	170	115	4 x Ø14	52	92	51	125	100	3,45	2996.V90-QM29	BA489-25-LLD-A0H3C EB0X98
40	PN40	40	110	16	240	148	4 x Ø18	73	130	75	140	170	6,45	2996.V15-QM01	BA489-40-LLD-A0H3C EB0X98
50	PN40	40	125	18	240	165	4 x Ø18	89	135	89	150	280	8,9	2111.V22-QM01 2111.V24-QM01	BA489-50-LLD-A0H3C EB0X98

Slike niso zavezujoče Pridržujemo si pravico do sprememb konstrukcije, mer in materialov

+43 512 52076
austria@stasto.eu
© STASTO Automation KG

EBOX99

TCR-Module with two inductive proximity switches IFM type IS5003, in TCR-Housing 146 x 64 x 74 mm, with high vision beacon

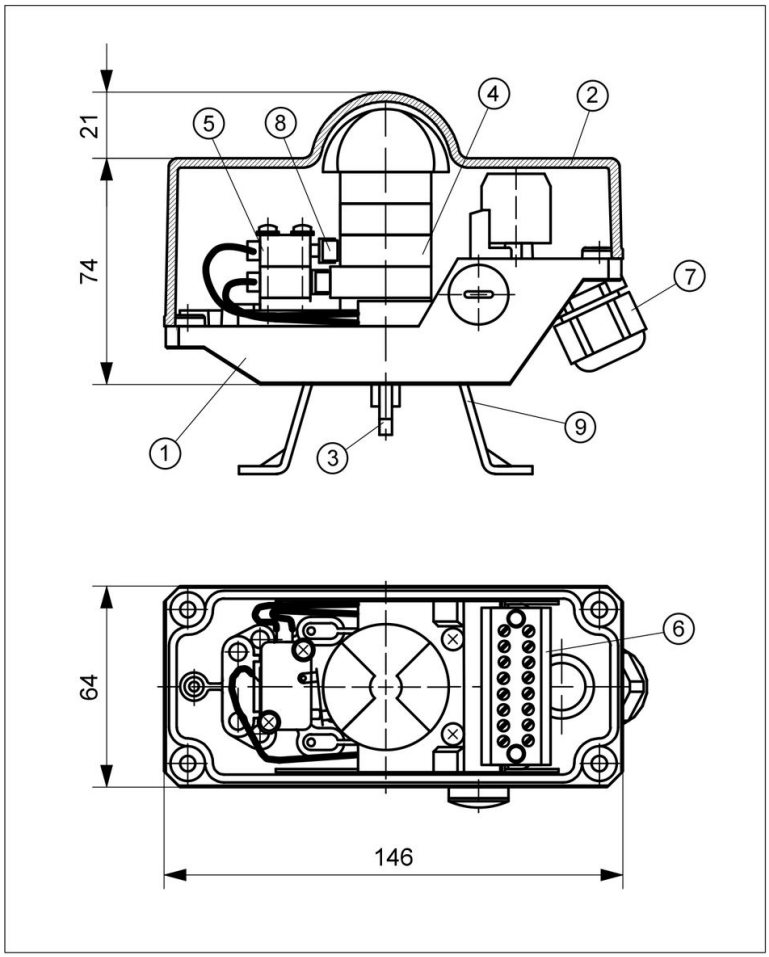

TECHNICAL DATA

Manufacturer:	IFM
Type:	NS5003 IS-2002-N/1D/1G/2G inductive, NAMUR normally closed contact
Operating distance:	2 mm
Nominal voltage:	8,2 V DC
current consumption:	> 2,1 mA, active < 1 mA, inactive
Switch. frequency:	0 ... 800 Hz
Temperature:	-20 ... +70°C *
Housing base:	Vestamid, black
Housing cover:	Vestamid, black with vision beacon (yellow/red)
Sealing:	EPDM
Ingress protection:	IP67 (Sensor) IP65 (Housing)
Switch. precision:	< 1.5°
System connect.:	Cable gland M20x1,5 Clamp. range 8...13 mm

II 2G Ex ia IIC T6 Gb

EC type-examination certificate No.
PTB 02 ATEX 2217

* The assignment between the max. permissible ambient temperature, the temperature class and the electrical supply data of the intrinsically safe circuit, must be taken from the EC-type examination certificate of the sensor.

OBJECT LIST

Pos.	Pcs.	Description	Material
1	1	Housing base	Vestamid
2	1	Housing cover	Vestamid
3	1	TCR-Axis	POM
4	1	Switch cam system	POM
5	2	IFM IS5003	-
6	1	Terminal block, 8-pole	-
7	1	Cable gland M20x1,5	PA
8	2	Roller lever	-
9	1	Bracket size 1 - 4	A2

WIRING DIAGRAM

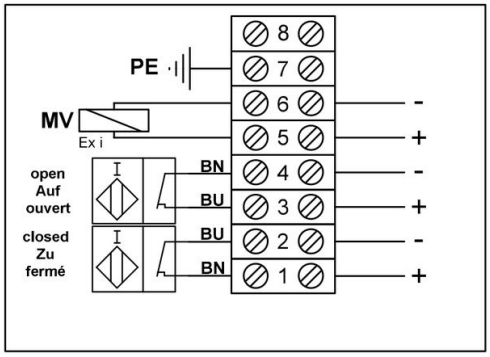

Slike niso zavezujoče Pridržujemo si pravico do sprememb konstrukcije, mer in materialov