Kołnierzowy zawór kulowy ze stali nierdzewnej
Typ BA489-LLD-0H-EB0X



Konstrukcja	Zawór kulowy przelotowy z pływającą kulą, pełny przelot
Uruchamianie	poprzez obrót dźwigni ręcznej o 90°
Przyłącze	kołnierze obrotowe wg EN1092-1
Materiały	Obudowa Stal nierdzewna 1.4404 polerowany, Kula Stal nierdzewna 1.4404, Dźwignia ręczna stal nierdzewna 1.4307 plastyfikowany, Uszczelnienie kulowe MPTFE, Uszczelnienie wrzeciona PTFE, O-ring EPDM
Zakres zastosowania	Ciecze i gazy grupy 1 i 2 zgodnie z PED 2014/68/EU, które nie oddziałują korozyjnie na zastosowane materiały.
Temperatura medium	-20...+150°C
Rodzaj mocowania	Montaż w sztywnym systemie przewodów
Pozycja montażowa	dowolny
Wykonanie specjalne	Dźwignia ręczna z urządzeniem odcinającym wykonanie bezolejowe i bezsmarowe do wodoru i tlenu
Dopuszczenia	Świadectwo odbioru 3.1 ATEX II 2G Ex h IIC T4 Gb / II 2D Ex h IIIC T135°C Db

Wymiary

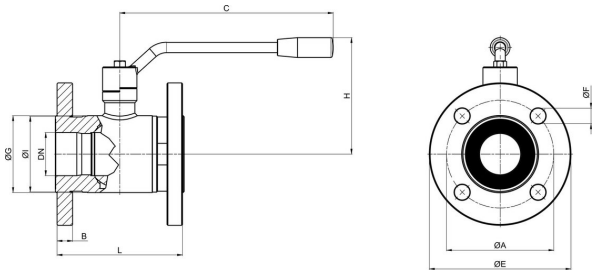

Średnica nominalna DN[mm]	Kołnierz wg EN1092-1	maks. Ciśnienie robocze [bar]	A	B	C	ØE	F	ØG	H	ØI	L	Wartość Kv [m³/h]	Masa [ok. kg]	TAG	Typ
15	PN40	40	65	12	125	90	4 x Ø14	35	74	34	115	20	1,8	2996.V90-QM107	BA489-15-LLD-A0H3C EB0X98
25	PN40	40	85	14	170	115	4 x Ø14	52	92	51	125	100	3,45	2996.V90-QM29	BA489-25-LLD-A0H3C EB0X98
40	PN40	40	110	16	240	148	4 x Ø18	73	130	75	140	170	6,45	2996.V15-QM01	BA489-40-LLD-A0H3C EB0X98
50	PN40	40	125	18	240	165	4 x Ø18	89	135	89	150	280	8,9	2111.V22-QM01 2111.V24-QM01	BA489-50-LLD-A0H3C EB0X98

+48 22 412 14 50
poland@stasto.eu
© STASTO Automation Sp.z o.o.

EBOX99

TCR-Module with two inductive proximity switches IFM type IS5003, in TCR-Housing 146 x 64 x 74 mm, with high vision beacon

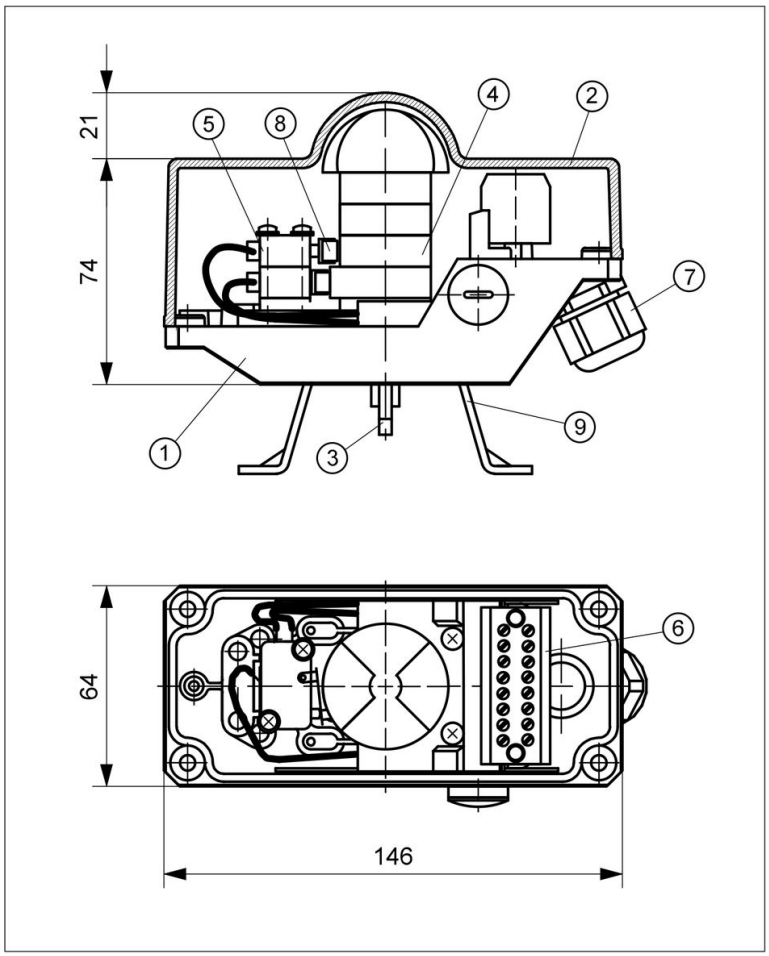

TECHNICAL DATA

Manufacturer:	IFM
Type:	NS5003 IS-2002-N/1D/1G/2G inductive, NAMUR normally closed contact
Operating distance:	2 mm
Nominal voltage:	8,2 V DC
current consumption:	> 2,1 mA, active < 1 mA, inactive
Switch. frequency:	0 ... 800 Hz
Temperature:	-20 ... +70°C *
Housing base:	Vestamid, black
Housing cover:	Vestamid, black with vision beacon (yellow/red)
Sealing:	EPDM
Ingress protection:	IP67 (Sensor) IP65 (Housing)
Switch. precision:	< 1.5°
System connect.:	Cable gland M20x1,5 Clamp. range 8...13 mm

II 2G Ex ia IIC T6 Gb

EC type-examination certificate No.
PTB 02 ATEX 2217

* The assignment between the max. permissible ambient temperature, the temperature class and the electrical supply data of the intrinsically safe circuit, must be taken from the EC-type examination certificate of the sensor.

OBJECT LIST

Pos.	Pcs.	Description	Material
1	1	Housing base	Vestamid
2	1	Housing cover	Vestamid
3	1	TCR-Axis	POM
4	1	Switch cam system	POM
5	2	IFM IS5003	-
6	1	Terminal block, 8-pole	-
7	1	Cable gland M20x1,5	PA
8	2	Roller lever	-
9	1	Bracket size 1 - 4	A2

WIRING DIAGRAM

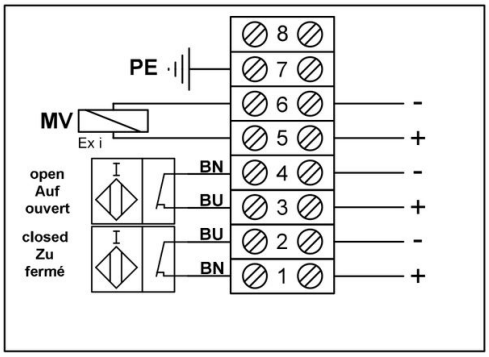

Ilustracje niewiążące Zastrzega się możliwość zmian konstrukcyjnych, wymiarowych i materiałowych

© STASTO Automation Sp.z o.o.