Partnership. With Guarantee.

3/2 - Vägs koaxialventil - pilotstyrd, DN32
Serie CVTE3/CVFE3-32

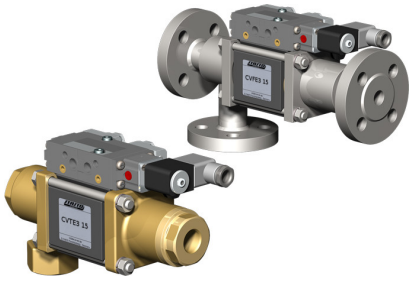

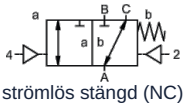

strömlös stängd (NC)

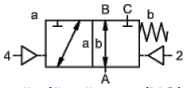

strömlöst öppen (NO)

Typbeteckning	CVTE3-32, CVFE3-32, med pilotventil CVTE3-P-32, CVFE3-P-32
Konstruktionstyp	3/2-vägs koaxialventil, pilotstyrd, strömlöst stängd eller strömlös öppen
Funktionsprincip	tryckavlastad, med fjäderretur, inte överlappningsfri
Nominell diameter	DN 32mm
Anslutning	CVTE3: G11/4"...G11/2", CVFE3: Flänsar PN16/40/100, Specialflänsar och -gängor på begäran
Tryckområde	0...16, 0...40, 0...63 eller 0-100bar, A → B max. 100bar / B → A max. 16bar / A → C max. 100bar / C → A max. 100bar
Mottryck	P2 > P1, se Tryckområde
Material	valfritt Hus Mässing, Mässing förnicklad, Stål förnicklad, Stål förzinkad, fri från icke-järnmetaller eller Rostfritt stål Ventilsäte Plast på metall, Tätningsmaterial PTFE, NBR, FPM, CR, EPDM Materialuppgifterna för utförandena avser uteslutande de ventilanslutningsdelar som kommer i kontakt med mediet
Media	gasformig - flytande - nedsmutsad - högviskös - geléartad - pastaformig
Flödesriktning	se Tryckområde
Monteringssätt	Montering i styvt rörsystem, Monteringsvinkel på förfrågan
Monteringsläge	valfri
Vakuum Läckagegrad	< 10^{-6}mbar*l*s^{-1}
Kv-värde	18,9m^3/h
Kopplingscykler	150/min.
Omkopplingstid	PÅ 100...3000ms, STÄNGD 100...3000ms
Dämpning	PÅ/STÄNGD: genom strypning av pilotventilen
Medietemperatur	med flänsmonterad pilotventil upp till +60°C (Pilotventil utanför Temperaturområde medietemperatur max. 160°C)
Omgivningstemperatur	med flänsmonterad pilotventil upp till +50°C
Manuell nödbetjäning	via pilotventil
Godkännanden	på förfrågan LR/DNV/EN10204
Vikt	CVTE3 8,5kg, CVFE3 10,2kg
Tillval	Provningar-vakuum med certifikat, Ändlägesbrytare induktiv (Normalt stängd (NC) PNP- Icomatic/Balluf), Ändlägesbrytare induktiv NAMUR (+ Kopplingsförstärkare), Ändlägesbrytare mekanisk (Växelkontakt), Spolanslutningar, Läckageanslutningar, Utförande ATEX Ex II 2G Ex h IIC T6...T3 Gb / Ex II 2D Ex h IIIC T-40°C...+195°C Db

+43 512 52076
austria@stasto.eu
© STASTO Automation KG

Spänningstyp	Växel- och likspänning
Standardspänning	230V/50Hz, 24VDC, tillåten spänningsvariation ±10%
Specialspänningar	på förfrågan
Effektförbrukning	DC: 4,8W (2,5W på förfrågan), AC: Åtdragningsmoment 11,0VA, Hållkraft 8,5VA
Inkopplingsgrad	100% (Kontinuerlig drift)
Kapslingsklass	IP65 enligt EN 60529 vid korrekt monterad apparatkontakt (Skydd mot damminträngning och strålvatten)
Leveransomfattning	inkl. Apparatuttag enligt EN175301-803-Form B respektive Industriform - Kabelingång M16x1,5
valfri	Magnetspole M12-DESINA, Magnetspole M12-VDMA
Tilläggsutrustning	Belyst kontakt med varistor
Explosionsskydd valfri	ATEX Ex II 2G Ex mb IIC T5 Gb, Ex II 2D Ex mb tb IIIC T95°C IP66 Db Effektförbrukning 24VDC: 3,25W, 230VAC: 2,90W
	Styrning pneumatisk
Styrtryckområde	4...8bar
Luftförbrukning	23,0cm³/Slaglängd
Omkopplingshastighet	Huvudventil steglöst reglerbart via strypning av pilotventilen
Styrning	företrädesvis via 5/2-vägs pilotventil
Anslutningsbild	co-ax/NAMUR, (ISO 1 på begäran)
Styranslutningar	2/4: G1/8" (G1/4" på begäran)
	Styrning hydraulisk
Styrtryckområde	15...30bar/30...60bar
Styrning	företrädesvis via 4/2-vägs pilotventil
Styranslutningar	X/Y: G1/4" (NPT 1/4 på begäran)
Beställningsuppgifter	Nominell diameter, Anslutning, Funktion NC/NO, Drifttryck, Flödesmängd, Medium, Medietemperatur, Omgivningstemperatur, Märkspänning, Märkspänning Ändlägesbrytare, Styrning, Tryckanslutning A, B eller C
Användningsanvisning	Den tekniska dimensioneringen av ventilerna sker medium- och applikationsspecifikt, vilket kan leda till avvikelser från de allmänna uppgifter som anges i databladet avseende utförande, tätningsmaterial och karakteristiska värden.. Vid oexakta eller ofullständiga beställningsuppgifter respektive applikationsdata finns risk för felaktig teknisk dimensionering av ventilerna för avsett användningsändamål. Detta kan medföra att de fysikaliska och/eller kemiska egenskaperna hos de använda materialen eller tätningarna för det avsedda användningsändamålet är otillräckliga.

+43 512 52076
austria@stasto.eu
© STASTO Automation KG

Mått

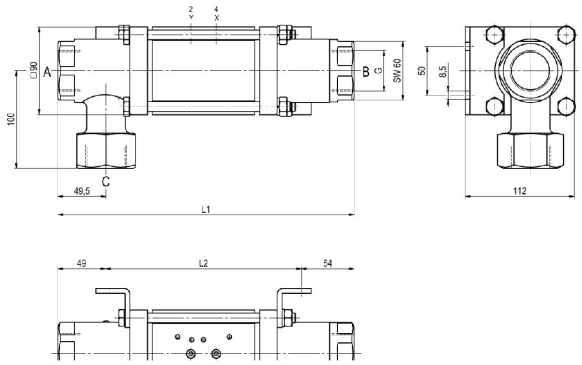

CVTE3-32 Funktion NC

CVFE3-32 Funktion NO

Bygglängder	L1	L2	L3
Standard	304	201	365
med 1/2 induktiva ändlägesgivare	311	208	372
med trycksmörjhuvud	341	238	402
med mekaniska ändlägesbrytare	339	236	400

Fläns PN	DIN	ØD	Øk	Ød
16	EN 1092-1	140	100	18
40	EN 1092-1	140	100	18
100	EN 1092-1	155	110	22

Monteringsvinklar beställs separat

Pilotventiler



Pilotventil ABS56
5/2-vägsventil NAMUR
elektropneumatisk
G1/4, med avluftsstrypningar
p = 4...10bar

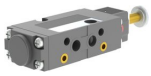

Pilotventil
5/2-vägsventil NAMUR
elektropneumatisk
G1/8, med avluftsstrypningar
p = 4...10bar



Pilotventil
5/2-vägsventil ISO1
elektropneumatisk
G1/4
p = 4...10bar



Pilotventil
5/2-vägsventil co-ax
elektropneumatisk
G1/4
p = 4...10bar

Elektriska anslutningar



elektrisk anslutning
Magnetspole M12x1



elektrisk anslutning
Form B-kontaktdon DIN EN 175301-803
respektive Industriform

+43 512 52076
austria@stasto.eu

© STASTO Automation KG

Ändlägesbrytare



Icomatic Plastutförande
M12x1, DC 10...60V
AC 15...250V
-25...+85°C



Balluff Metallutförande
M12x1, DC 10...30V
-25...+70°C



Honeywell
Växelkontakt

Illustrationer ej bindande
Rätt till konstruktions-, mått- och materialändringar förbehålles

+43 512 52076
austria@stasto.eu
© STASTO Automation KG