Partnership. With Guarantee.

3/2 - Putni koaksijalni ventil - pilotno upravljan, DN32 Serija CVTE3/CVFE3-32

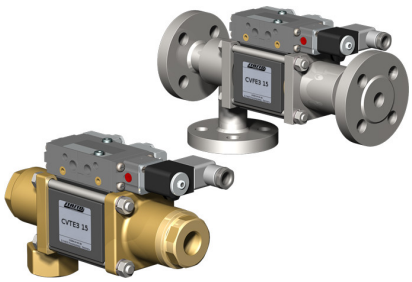

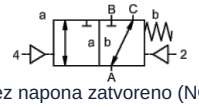

bez napona zatvoreno (NC)

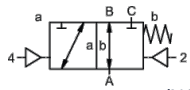

bez napona otvoren (NO)

Oznaka tipa	CVTE3-32, CVFE3-32, s pilotnim ventilom CVTE3-P-32, CVFE3-P-32
Izvedba	3/2-putni koaksijalni ventil, pilotno upravljan, bez napona zatvoren ili bez napona otvoreno
Način rada	rasterećen tlaka, s opružnim povratom, nije bez preklapanja
Nazivni promjer	DN 32mm
Priključak	CVTE3: G11/4"...G11/2", CVFE3: Prirubnice PN16/40/100, Specijalne prirubnice i navoji na upit
Raspon tlaka	0...16, 0...40, 0...63 ili 0-100bar, A → B maks. 100bar / B → A maks. 16bar / A → C maks. 100bar / C → A maks. 100bar
Protutlak	P2 > P1, vidi Raspon tlaka
Materijali	po izboru Tijelo Mjed, Mjed poniklanjeno, Čelik niklan (poniklan), Čelik pocinčan, bez obojenih metala ili Nehrđajući čelik Sjedište ventila Plastika na metalu, Brtveni materijali PTFE, NBR, FPM, CR, EPDM Podaci o materijalima izvedbi odnose se isključivo na priključne dijelove ventila koji dolaze u dodir s medijem
Mediji	plinovit - tekuće - onečišćeno - visoke viskoznosti - želatinozan - pastozno
Smjer protoka	vidi Raspon tlaka
Način pričvršćivanja	Ugradnja u kruti cjevovodni sustav, Montažni kutnik na upit
Položaj ugradnje	proizvoljno
Vakuum Stopa curenja	< 10^{-6}mbar*l*s^{-1}
Kv vrijednost	18,9m^3/h
Preklopni ciklusi	150/min.
Vrijeme preklapanja	UKLJUČENO 100...3000ms, ZATVORENO 100...3000ms
Prigušenje	UKLJUČENO/ZATVORENO: prigušivanjem pilotnog ventila
Temperatura medija	s prirubnički montiranim pilot-ventilom do +60°C (Pilot ventil izvan temperaturnog područja temperatura medija maks. 160°C)
Temperatura okoline	s prirubnički montiranim pilot-ventilom do +50°C
Ručna pomoćna aktivacija	preko pilot-ventila
Preuzimanja	na upit LR/DNV/EN10204
Težina	CVTE3 8,5kg, CVFE3 10,2kg
Opcije	Ispitivanja vakuuma s certifikatom, Granični prekidač induktivno (Normalno zatvoren (NC) PNP-Icomatic/Balluf), Granični prekidač induktivno NAMUR (+ Pojačalo preklapanja), Granični prekidač mehanički (Preklopni kontakt), Priključci za ispiranje, Priključci za propuštanje, Izvedba ATEX Ex II 2G Ex h IIC T6...T3 Gb / Ex II 2D Ex h IIIC T-40°C...+195°C Db

+381 11 2399521
balkan@stasto.eu
© STASTO Automatizacija d.o.o.

Vrsta napona	Izmjenični i istosmjerni napon
Standardni napon	230V/50Hz, 24VDC, dopušteno odstupanje napona ±10%
Posebni naponi	na upit
Potrošnja energije	DC: 4,8W (2,5W na upit), AC: Snaga zatezanja 11,0VA, Sila držanja 8,5VA
Radni ciklus	100% (Kontinuirani rad)
Stupanj zaštite	IP65 prema EN 60529 pri propisno montiranoj utičnici uređaja (Zaštita od prodora prašine i mlazne vode)
Sadržaj isporuke	uklj. uređajna utičnica prema EN175301-803-Oblik B odnosno Industrijski oblik - Kabelski uvod M16x1,5
opcionalno	Zavojnica elektromagneta M12-DESINA, Zavojnica elektromagneta M12-VDMA
Dodatna oprema	Svjetleći utikač s varistorom
Zaštita od eksplozije opcionalno	ATEX Ex II 2G Ex mb IIC T5 Gb, Ex II 2D Ex mb tb IIIC T95°C IP66 Db Potrošnja energije 24VDC: 3,25W, 230VAC: 2,90W
	Upravljanje pneumatski
Raspon upravljačkog tlaka	4...8bar
Potrošnja zraka	23,0cm³/Hod
Brzina preklapanja	Glavni ventil kontinuirano regulabilan preko prigušnica pilotnog ventila
Upravljanje	po mogućnosti preko 5/2-putnog pilot ventila
Priključna shema	co-ax/NAMUR, (ISO 1 na upit)
Upravljački priključci	2/4: G1/8" (G1/4" na upit)
	Upravljanje hidraulički
Raspon upravljačkog tlaka	15...30bar/30...60bar
Upravljanje	po mogućnosti preko 4/2-putnog pilot ventila
Upravljački priključci	X/Y: G1/4" (NPT 1/4 na upit)
Podaci za naručivanje	Nazivni promjer, Priključak, Funkcija NC/NO, Radni tlak, Protok protoka, Medij, Temperatura medija, Temperatura okoline, Nazivni napon, Nazivni napon Granični prekidač, Upravljanje, Tlačni priključak A, B ili C
Napomena za primjenu	Tehničko dimenzioniranje ventila provodi se specifično za medij i primjenu, što može dovesti do odstupanja od općih podataka navedenih u podatkovnom listu u pogledu izvedbe, brtvenih materijala i karakterističnih vrijednosti.. Kod netočnih ili nepotpunih podataka za narudžbu odnosno podataka o primjeni postoji opasnost od pogrešnog tehničkog dimenzioniranja ventila za željenu namjenu uporabe. To može imati za posljedicu da su fizikalna i/ili kemijska svojstva upotrijebljenih materijala ili brtvi nedostatna za predviđenu namjenu uporabe.

+381 11 2399521
balkan@stasto.eu
© STASTO Automatizacija d.o.o.

Dimenzije

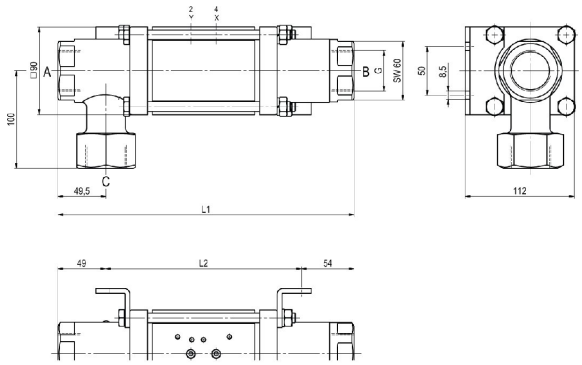

CVTE3-32 Funkcija NC

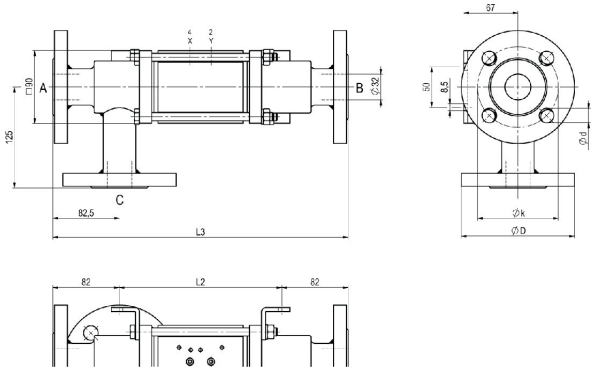

CVFE3-32 Funkcija NO

Ugradbene duljine	L1	L2	L3
Standardno	304	201	365
s 1/2 induktivnim krajnjim prekidačima	311	208	372
s glava za tlačno podmazivanje	341	238	402
s mehaničkim krajnjim prekidačima	339	236	400

Prirubnica PN	DIN	ØD	Øk	Ød
16	EN 1092-1	140	100	18
40	EN 1092-1	140	100	18
100	EN 1092-1	155	110	22

Montažni kutnici naručuju se zasebno

Pilot ventili



Pilotni ventil ABS56
5/2-putni ventil NAMUR
elektropneumatski
G1/4, s prigušnicama ispuha
p = 4...10bar



Pilotni ventil
5/2-putni ventil NAMUR
elektropneumatski
G1/8, s prigušnicama ispuha
p = 4...10bar



Pilotni ventil
5/2-putni ventil ISO1
elektropneumatski
G1/4
p = 4...10bar



Pilotni ventil
5/2-putni ventil co-ax
elektropneumatski
G1/4
p = 4...10bar

Električni priključci



električni priključak
Zavojnica elektromagneta M12x1



električni priključak
Utikač oblika B DIN EN 175301-803
odnosno Industrijski oblik

+381 11 2399521
balkan@stasto.eu
© STASTO Automatizacija d.o.o.

Granični prekidač



Icomatic Izvedba od plastike
M12x1, DC 10...60V
AC 15...250V
-25...+85°C



Balluff Metalna izvedba
M12x1, DC 10...30V
-25...+70°C



Honeywell
Preklopni kontakt

Ilustracije neobvezujuće
Zadržavamo pravo na konstrukcijske, dimenzijske i materijalne izmjene.

+381 11 2399521
balkan@stasto.eu
© STASTO Automatizacija d.o.o.