Partnership. With Guarantee.

3/2 - Tiekoaksiaaliventtiili - esiohjattu, DN32
Sarja CVTE3/CVFE3-32

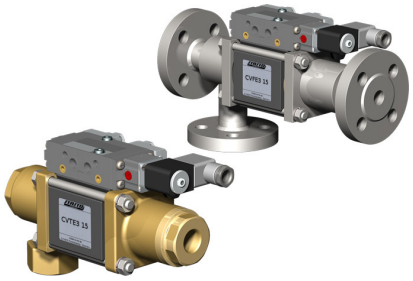

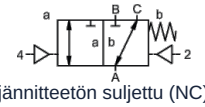

jännitteetön suljettu (NC)

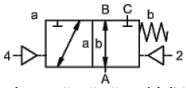

jännitteettömänä auki (NO)

Tyyppimerkintä	CVTE3-32, CVFE3-32, kanssa Pilottiventtiili CVTE3-P-32, CVFE3-P-32
Rakenne	3/2-tiekoaksiaaliventtiili, esiohjattu, jännitteettömänä suljettu tai jännitteetön auki
Toimintaperiaate	paineeton, jousipalautuksella, ei päällekkäisyyksistä vapaa
Nimellishalkaisija	DN 32mm
Liitäntä	CVTE3: G11/4"...G11/2", CVFE3: Laipat PN16/40/100, Erikoislaipat ja -kierteet pyynnöstä
Painealue	0...16, 0...40, 0...63 tai 0-100bar, A → B maks. 100bar / B → A maks. 16bar / A → C maks. 100bar / C → A maks. 100bar
Vastapaine	P2 > P1, katso Painealue
Materiaalit	valinnaisesti Runko Messinki, Messinki niklattu, Teräs nikkelöity, Teräs sinkitty, ei sisällä värimetalleja tai Ruostumaton teräs Venttiilin istukka Muovi metallilla, Tiivistemateriaalit PTFE, NBR, FPM, CR, EPDM Materiaalitiedot koskevat kyseisten versioiden osalta yksinomaan väliaineen kanssa kosketuksiin joutuvia venttiilin liitäntäosia
Väliaineet	kaasumainen - nesteenä oleva - likaantunut - korkeaviskoosinen - hyytelömäinen - tahnamainen
Virtaussuunta	katso Painealue
Kiinnitystapa	Asennus jäykkään putkistojärjestelmään, Kiinnityskulma pyynnöstä
Asennusasento	mielivaltainen
Tyhjiö Vuotonopeus	< 10^{-6}mbar*l*s^{-1}
Kv-arvo	18,9m^3/h
Kytkentäsyklit	150/min.
Kytkentäaika	PÄÄLLE 100...3000ms, KIINNI 100...3000ms
Vaimennus	PÄÄLLE/KIINNI: kuristamalla esiohjausventtiiliä
Aineen lämpötila	jossa on laipalla kiinnitetty pilottiventtiili jopa +60°C (Esiohjausventtiili lämpötila-alueen ulkopuolella Väliaineen lämpötila max. 160°C)
Ympäristön lämpötila	jossa on laipalla kiinnitetty pilottiventtiili jopa +50°C
Käsikäyttöinen hätäkäyttölaite	pilotventtiilin kautta
Hyväksynnät	pyynnöstä LR/DNV/EN10204
Paino	CVTE3 8,5kg, CVFE3 10,2kg
Vaihtoehdot	Tyhjiötestit, mukana sertifikaatti, Rajakytkin induktiivinen (Sulkeutuva kosketin PNP- Icomatic/Balluf), Rajakytkin induktiivinen NAMUR (+ Kytkentävahvistin), Rajakytkin mekaaninen (Vaihtokosketin), Huuhteluliitännät, Vuotoliitännät, Versio ATEX Ex II 2G Ex h IIC T6...T3 Gb / Ex II 2D Ex h IIIC T-40°C...+195°C Db

+43 512 52076
austria@stasto.eu
© STASTO Automation KG

Jännitelaji	Vaihto- ja tasajännite
Vakiojännite	230V/50Hz, 24VDC, sallittu jännitevaihtelu ±10%
Erikoisjännitteet	pyynnöstä
Tehonkulutus	DC: 4,8W (2,5W pyynnöstä), AC: Kiristysteho 11,0VA, Pitovoima 8,5VA
Käyttöaste	100% (Jatkuva käyttö)
Suojausluokka	IP65 standardin EN 60529 mukaan, kun laiteliitin on asennettu asianmukaisesti (Suojaus pölyn tunkeutumista ja suihkuvettä vastaan)
Toimitussisältö	sis. laiteliitinpistorasia mukaan EN175301-803-muoto B tai vastaavasti Teollisuusmuoto - Kaapeliläpivienti M16x1,5
valinnainen	Magneettikela M12-DESINA, Magneettikela M12-VDMA
Lisävarusteet	Valopistoke varistorilla
Räjähdyssuojaus valinnainen	ATEX Ex II 2G Ex mb IIC T5 Gb, Ex II 2D Ex mb tb IIIC T95°C IP66 Db Tehonkulutus 24VDC: 3,25W, 230VAC: 2,90W
	Ohjaus pneumaattinen
Ohjauspainealue	4...8bar
Ilmantarve	23,0cm³/Isku
Kytkentänopeus	Pääventtiili portaattomasti säädettävissä pilotiventtiilin kuristimien kautta
Ohjaus	mieluiten 5/2-tieventtiilin kautta ohjausventtiili
Liitäntäkuva	co-ax/NAMUR, (ISO 1 pyynnöstä)
Ohjausliitännät	2/4: G1/8" (G1/4" pyynnöstä)
	Ohjaus hydraulinen
Ohjauspainealue	15...30bar/30...60bar
Ohjaus	mieluiten 4/2-tieventtiilin kautta ohjausventtiili
Ohjausliitännät	X/Y: G1/4" (NPT 1/4 pyynnöstä)
Tilaustiedot	Nimellishalkaisija, Liitäntä, Toiminto NC/NO, Käyttöpaine, Virtausmäärä, Aineväliaine, Aineen lämpötila, Ympäristön lämpötila, Nimellisjännite, Nimellisjännite Rajakytkin, Ohjaus, Paineportti A, B tai C
Käyttöohje	Venttiilien tekninen mitoitus tehdään väliaine- ja käyttökohdekohtaisesti, mikä voi johtaa poikkeamiin tietolehdessä mainituista yleisistä tiedoista rakenteen, tiivistemateriaalien ja tunnuslukujen osalta.. Epätarkkojen tai puutteellisten tilaus- tai sovellustietojen yhteydessä on olemassa vaara, että venttiilit mitoitetaan teknisesti väärin haluttua käyttötarkoitusta varten.. Tämä voi johtaa siihen, että käytettyjen materiaalien tai tiivisteiden fysikaaliset ja/tai kemialliset ominaisuudet ovat riittämättömät aiottuun käyttötarkoitukseen nähden.

+43 512 52076
austria@stasto.eu
© STASTO Automation KG

Mitat

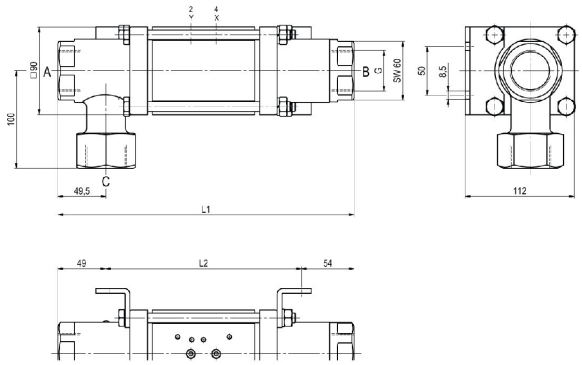

CVTE3-32 Toiminto NC

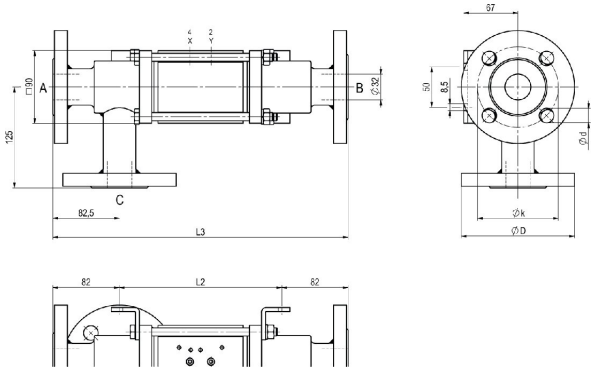

CVFE3-32 Toiminto NO

Asennuspituudet	L1	L2	L3
Vakio	304	201	365
induktiivisilla 1/2 päätekytkimillä	311	208	372
kanssa painevoitelupää	341	238	402
mekaanisilla rajakytkimillä	339	236	400

Laippa PN	DIN	ØD	Øk	Ød
16	EN 1092-1	140	100	18
40	EN 1092-1	140	100	18
100	EN 1092-1	155	110	22

Kiinnityskulmat tilattava erikseen

Esiohjatut venttiilit



Esiohjausventtiili ABS56
5/2-tieventtiili NAMUR
sähköpneumaattinen
G1/4, poistoilman kuristimilla
p = 4...10bar



Esiohjausventtiili
5/2-tieventtiili NAMUR
sähköpneumaattinen
G1/8, poistoilman kuristimilla
p = 4...10bar



Esiohjausventtiili
5/2-tieventtiili ISO1
sähköpneumaattinen
G1/4
p = 4...10bar



Esiohjausventtiili
5/2-tieventtiili co-ax
sähköpneumaattinen
G1/4
p = 4...10bar

Sähköliitännät



sähköliitäntä
Magneettikela M12x1



sähköliitäntä
Form B -liitin DIN EN 175301-803
tai vastaavasti Teollisuusmuoto

Rajakytkin



Icomatic Muoviversio
M12x1, DC 10...60V
AC 15...250V
-25...+85°C



Balluff Metalliversio
M12x1, DC 10...30V
-25...+70°C



Honeywell
Vaihtokosketin

Kuvat ei-sitova
Oikeus rakenne-, mitta- ja materiaalimuutoksiin pidätetään

+43 512 52076
austria@stasto.eu
© STASTO Automation KG