Partnership. With Guarantee.

3/2 - Vejs koaksialventil - pilotstyret, DN32
Serie CVTE3/CVFE3-32

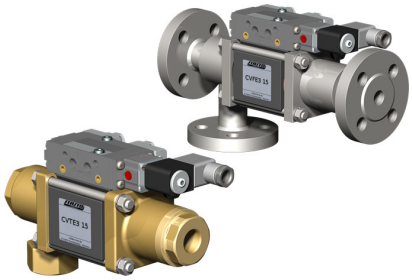

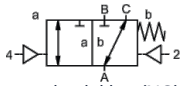

strømløs lukket (NC)

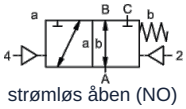

strømløs åben (NO)

Typebetegnelse	CVTE3-32, CVFE3-32, med pilotventil CVTE3-P-32, CVFE3-P-32
Konstruktionstype	3/2-vejs koaksialventil, pilotstyret, strømløst lukket eller strømløs åben
Funktionsmåde	trykløst, med fjederretur, ikke kollisionsfri
Nominel diameter	DN 32mm
Tilslutning	CVTE3: G11/4"...G11/2", CVFE3: Flanger PN16/40/100, Specialflanger og -gevind på forespørgsel
Trykområde	0...16, 0...40, 0...63 eller 0-100bar, A → B maks. 100bar / B → A maks. 16bar / A → C maks. 100bar / C → A maks. 100bar
Modtryk	P2 > P1, se Trykområde
Materialer	valgfrit Hus Messing, Messing forniklet, Stål forniklet, Stål forzinket, ikke-jernholdig metalfri eller Rustfrit stål Ventilsæde Plast på metal, Tætningsmaterialer PTFE, NBR, FPM, CR, EPDM Materialeangivelserne for udførelserne vedrører udelukkende de ventiltilslutningsdele, der kommer i berøring med mediet
Medier	gasformig - flydende - tilsmudset - højviskøs - geléagtig - pastaformet
Strømningsretning	se Trykområde
Monteringstype	Montering i stift rørsystem, Monteringsvinkel på forespørgsel
Monteringsposition	vilkårlig
Vakuum Lækagerate	< 10^{-6}mbar*l*s^{-1}
Kv-værdi	18,9m³/h
Koblingscyklusser	150/min.
Omkoblingstid	TIL 100...3000ms, LUKKET 100...3000ms
Dæmpning	TIL/LUKKET: ved drosling af pilotventilen
Medietemperatur	med påflanget pilotventil op til +60°C (Pilotventil uden for Temperaturområde Medietemperatur maks. 160°C)
Omgivelsestemperatur	med påflanget pilotventil op til +50°C
Manuel nødaktivering	via pilotventil
Godkendelser	på forespørgsel LR/DNV/EN10204
Vægt	CVTE3 8,5kg, CVFE3 10,2kg
Optioner	Vakuumprøvninger med certifikat, Endestopkontakt induktiv (Normalt lukket (NC) PNP- Icomatic/Balluf), Endestopkontakt induktiv NAMUR (+ Skifteforstærker), Endestopkontakt mekanisk (Skiftekontakt), Skylletilslutninger, Lækagetilslutninger, Udførelse ATEX Ex II 2G Ex h IIC T6...T3 Gb / Ex II 2D Ex h IIIC T-40°C...+195°C Db

Spændingstype	Veksel- og jævnspænding

+43 512 52076
austria@stasto.eu
© STASTO Automation KG

Standardspænding	230V/50Hz, 24VDC, till. spændingsvariationer ±10%
Specialspændinger	på forespørgsel
Effektforbrug	DC: 4,8W (2,5W på forespørgsel), AC: Tilspændingsmoment 11,0VA, Holdekraft 8,5VA
Indkoblingsvarighed	100% (Kontinuerlig drift)
Kapslingsklasse	IP65 i henhold til EN 60529 ved korrekt monteret apparatstikdåse (Beskyttelse mod støvindtrængning og strålevand)
Leveringsomfang	inkl. Apparatstikdåse i henhold til EN175301-803-Form B hhv. Industriform - Kabelindgang M16x1,5
valgfri	Magnetspole M12-DESINA, Magnetspole M12-VDMA
Ekstraudstyr	Lysstik med varistor
Eksplosionsbeskyttelse valgfri	ATEX Ex II 2G Ex mb IIC T5 Gb, Ex II 2D Ex mb tb IIIC T95°C IP66 Db Effektforbrug 24VDC: 3,25W, 230VAC: 2,90W
	Aktivering pneumatisk
Styretrykområde	4...8bar
Luftforbrug	23,0cm³/Slaglængde
Omskiftningshastighed	Hovedventil trinløst regulerbar via pilotventilets drosler
Styring	helst via 5/2-vejs pilotventil
Tilslutningsdiagram	co-ax/NAMUR, (ISO 1 på forespørgsel)
Styreporte	2/4: G1/8" (G1/4" på forespørgsel)
	Aktivering hydraulisk
Styretrykområde	15...30bar/30...60bar
Styring	fortrinsvis via 4/2-vejs pilotventil
Styreporte	X/Y: G1/4" (NPT 1/4 på forespørgsel)
Bestillingsoplysninger	Nominel diameter, Tilslutning, Funktion NC/NO, Driftstryk, Flowmængde, Medium, Medietemperatur, Omgivelsestemperatur, Nominel spænding, Nominel spænding Endestopkontakt, Aktivering, Tryktilslutning A, B eller C
Anvendelsesbemærkning	Den tekniske dimensionering af ventilerne udføres medie- og applikationsspecifikt, hvilket kan medføre afvigelser fra de generelle angivelser, der er nævnt i databladet, med hensyn til udførelse, tætningsmaterialer og karakteristiske værdier.. Ved unøjagtige eller ufuldstændige bestillingsoplysninger hhv. anvendelsesdata er der risiko for en teknisk dimensionering af ventilerne, som er forkert til det ønskede anvendelsesformål.. Dette kan medføre, at de fysiske og/eller kemiske egenskaber af de anvendte materialer eller tætninger til det tilsigtede anvendelsesformål er utilstrækkelige.

+43 512 52076
austria@stasto.eu
© STASTO Automation KG

Dimensioner

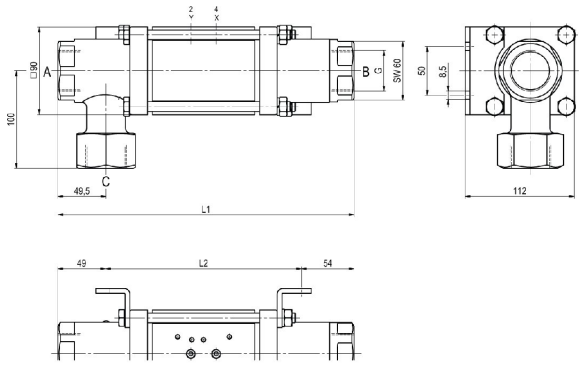

CVTE3-32 Funktion NC

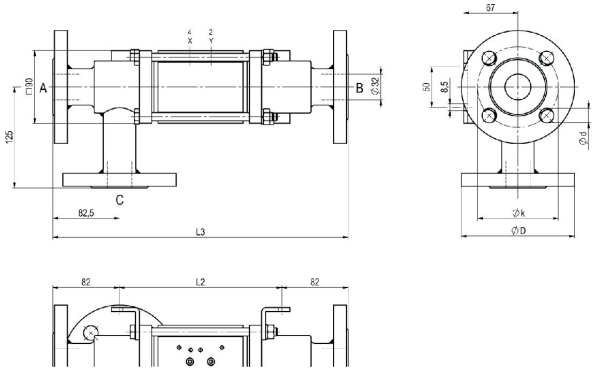

CVFE3-32 Funktion NO

Indbygningslængder	L1	L2	L3
Standard	304	201	365
med 1/2 induktive endestopkontakter	311	208	372
med Tryksmørehoved	341	238	402
med mekaniske endestopkontakter	339	236	400

Flange PN	DIN	ØD	Øk	Ød
16	EN 1092-1	140	100	18
40	EN 1092-1	140	100	18
100	EN 1092-1	155	110	22

Monteringsvinkler skal bestilles separat

Pilotventiler



Pilotventil ABS56
5/2-vejs ventil NAMUR
elektropneumatisk
G1/4, med udstødningsstrupninger
p = 4...10bar



Pilotventil
5/2-vejs ventil NAMUR
elektropneumatisk
G1/8, med udstødningsstrupninger
p = 4...10bar



Pilotventil
5/2-vejs ventil ISO1
elektropneumatisk
G1/4
p = 4...10bar



Pilotventil
5/2-vejs ventil co-ax
elektropneumatisk
G1/4
p = 4...10bar

Elektriske tilslutninger



elektrisk tilslutning
Magnetspole M12x1



elektrisk tilslutning
Form B stikforbinder DIN EN 175301-803
hhv. Industriform

Endestopkontakt



Icomatic Plastudførelse
M12x1, DC 10...60V
AC 15...250V
-25...+85°C



Balluff Metaludførelse
M12x1, DC 10...30V
-25...+70°C



Honeywell
Skiftekontakt

Illustrationer ikke bindende
Konstruktions-, mål- og materialeændringer forbeholdes

+43 512 52076
austria@stasto.eu
© STASTO Automation KG