Partnership. With Guarantee.

3/2 - Ventil coaxial cu 3/2 căi - pilotat extern, DN40
Serie CVTV3/CVFV3-40



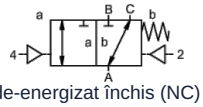

de-energizat închis (NC)

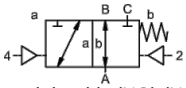

normal deschis (NO) (NO)

Denumire tipului	CVTV3-40, CVFV3-40, cu supapă pilot CVTV3-P-40, CVFV3-P-40
Tip constructiv	Ventil coaxial 3/2 căi, pilotat extern, normal închis (fără alimentare) sau nealimentat deschis
Mod de funcționare	depresurizat, cu revenire cu arc, nu este fără suprapuneri
Diametru nominal	DN 40mm
Racordare	CVTV3: G11/2"...G2", CVFV3: Flanșe PN16/40, Flanșe și filete speciale la cerere
Domeniu de presiune	0-16 sau 0-40 bar, A → B max. 40bar / B → A max. 16bar / A → C max. 40bar / C → A max. 40bar
Contrapresiune	P2 > P1, vezi Domeniu de presiune
Materiale	opțional Corp Oțel zincat, Oțel nichelat, fără metale neferoase sau Oțel inoxidabil Scaun de supapă Plastic pe metal, Materiale de etanșare PTFE, NBR, FPM, CR, EPDM Indicațiile privind materialele pentru execuții se referă exclusiv la piesele de racord ale supapei care vin în contact cu mediul.
Medii	gazosos - lichid - murdar - vâscozitate ridicată - gelatinos - pastos
Direcția de curgere	vezi Domeniu de presiune
Tip de fixare	Montaj în sistem de conducte rigid, Consolă de fixare la cerere
Poziție de montaj	arbitrară
Vid vacuum Rată de scurgere	< 10^{-6}mbar*l*s^{-1}
Valoare Kv	29,1m³/h
Cicluri de comutare	150/min.
Timp de comutare	PORNIT 100-3000ms, ÎNCHIS 100-3000ms
Amortizare	PORNIT/ÎNCHIS: prin strangularea supapei pilotului
Temperatura mediului	cu supapă pilot flanșată până la +60°C (Supapă pilot în afara domeniului de temperatură temperatura mediului max. 160°C)
Temperatura ambiantă	cu supapă pilot flanșată până la +50°C
Acționare manuală de urgență	prin supapă pilot
Recepții	la cerere LR/GL/EN10204
Greutate	CVTV3 8,9kg, CVFV3 11,6kg
Opțiuni	Încercări-vacuum cu certificat, Comutator de capăt de cursă inductiv (Normal închis (NC) PNP-Icomatic/Balluf), Comutator de capăt de cursă inductiv NAMUR (+ Amplificator de comutare), Comutator de capăt de cursă mecanic (Comutator (SPDT)) la cerere, Racorduri de spălare, Racorduri de scurgere (leakage)

Tip de tensiune	Tensiune alternativă și continuă

romania@promcom.eu
© MS PROMCOM S.R.L.

Tensiune standard	230V/40-60Hz, 24VDC, fluctuație de tensiune admisă ±10%
Tensiuni speciale	la cerere
Consum de putere	DC: 4,8W (2,5W la cerere), AC: Putere de strângere 11,0VA, Forță de menținere 8,5VA
Ciclu de funcționare	100% (Funcționare continuă)
Grad de protecție	IP65 (IP54) conform DIN 40050 la mufă de aparat montată corespunzător (protecție împotriva pătrunderii prafului și a apei pulverizate)
Conținutul livrării	incl. Priză pentru aparat conform EN175301-803-Forma B (anterior DIN43650) respectiv Formă industrială - Intrare cablu M16x1,5
opțional	Conector de aparat conform DESINA, Conector de aparat conform VDMA
Echipamente suplimentare	Conector luminos cu varistor
Protecție împotriva exploziilor	Eex m II T5, Consum de putere 24VDC: 3,25W, 230VAC: 2,90W
	Comandă pneumatică
Domeniu de presiune de comandă	4-10bar
Consum de aer	34cm³/Cursă
Viteză de comutare	Supapă principală reglabilă continuu prin duzele de strangulare ale supapei pilotului
Comandă	de preferință prin 5/2 căi supapă pilot
Schema de conectare	co-ax/NAMUR, (ISO 1 la cerere)
Racorduri de comandă	2/4: G1/8" (G1/4" la cerere)
	Comandă hidraulică
Domeniu de presiune de comandă	10-30bar/30-60bar
Comandă	preferabil prin 4/2 căi supapă pilot
Racorduri de comandă	X/Y: G1/4" (NPT 1/4 la cerere)
Date de comandă	Diametru nominal, Racordare, Funcție NC/NO, Presiune de lucru, Debit volumic, Mediu, Temperatura mediului, Temperatura ambiantă, Tensiune nominală, Tensiune nominală Comutator de capăt de cursă, Comandă, Racord de presiune A, B sau C
Indicație de utilizare	Dimensionarea tehnică a supapelor se realizează în funcție de mediu și de aplicație, ceea ce poate conduce la abateri față de indicațiile generale menționate în fișa tehnică în ceea ce privește execuția, materialele de etanșare și parametrii caracteristici.. În cazul unor indicații de comandă sau date de aplicație inexacte ori incomplete există riscul unei dimensionări tehnice a supapelor incorecte pentru scopul de utilizare dorit.. Acest lucru poate avea ca urmare faptul că proprietățile fizice și / sau chimice ale materialelor sau ale etanșărilor utilizate pentru scopul de utilizare prevăzut sunt insuficiente.

romania@promcom.eu
© MS PROMCOM S.R.L.

Dimensiuni

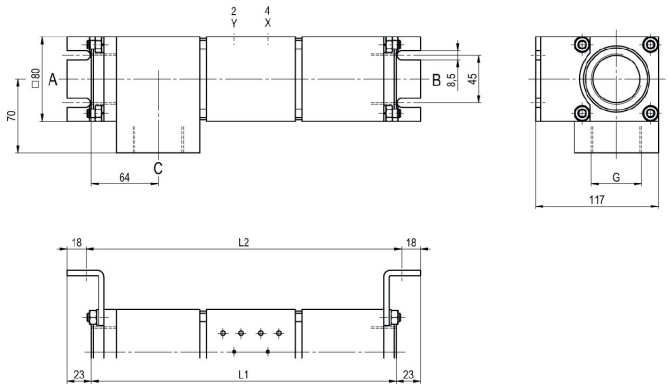

CVTV3-40 Funcție NC

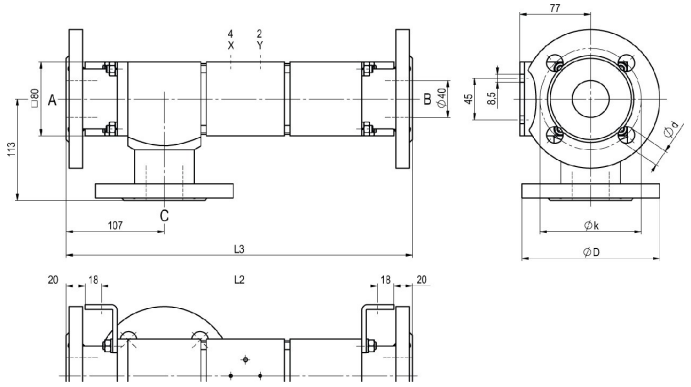

CVFV3-40 Funcție NO

Lungimi constructive	L1	L2	L3
Standard	291	301	377
cu 1/2 capete de cursă inductive	338	348	424
cu întrerupătoare de capăt mecanice	-	-	-

Flanșă PN	DIN	ØD	Øk	Ød
16	EN 1092-1	150	110	18
40	EN 1092-1	150	110	18

Colțarele de fixare trebuie comandate separat

Supape pilot



Supapă pilot ABS56
Supapă 5/2 căi
NAMUR,
electropneumatic,
G1/4, cu regulatoare de
debit pe evacuare,
p = 4 - 10bar

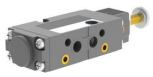

Supapă pilot
Supapă 5/2 căi NAMUR,
electropneumatic,
G1/8, cu regulatoare de debit pe
evacuare,
p = 4 - 10bar



Supapă pilot
Supapă 5/2 căi ISO1,
electropneumatic,
G1/4, p = 4 - 10bar



Supapă pilot
Supapă 5/2 căi co-ax,
electropneumatic,
G1/4, p = 4 - 10bar

Conexiuni electrice



conexiune electrică
Bobină electromagnetică M12x1



conexiune electrică
Conector Formă B DIN EN 175301-803
respectiv Formă industrială

Comutator de capăt de cursă



Icomatic Execuție din plastic
M12x1, DC 10 - 60V
AC 15 - 250V
-25...+85°C



Balluff Execuție metalică
M12x1, DC 10 - 30V
-25...+70°C



Honeywell
Comutator (SPDT)

Ilustrații fără caracter obligatoriu
Ne rezervăm dreptul de a efectua modificări de construcție, dimensiuni și materiale.

© MS PROMCOM S.R.L.