Partnership. With Guarantee.

3/2 - Wegencoaxiaalventiel - extern gestuurd, DN40
Serie CVTV3/CVFV3-40



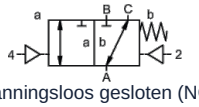

spanningsloos gesloten (NC)

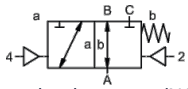

spanningsloos open (NO)

Typeaanduiding	CVTV3-40, CVFV3-40, met pilotventiel CVTV3-P-40, CVFV3-P-40
Constructie	3/2-weg-coaxiaalventiel, extern gestuurd, spanningsloos gesloten of spanningsloos open
Werking	drukontlastend, met veerterugstelling, niet overlappend
Nominale diameter	DN 40mm
Aansluiting	CVTV3: G11/2"...G2", CVFV3: Flenzen PN16/40, Speciale flenzen en -schroefdraad op aanvraag
Drukbereik	0-16 of 0-40 bar, A → B max. 40bar / B → A max. 16bar / A → C max. 40bar / C → A max. 40bar
Tegendruk	P2 > P1, zie Drukbereik
Materialen	optioneel Huis Staal verzinkt, Staal vernikkeld, non-ferrometaalvrij of Roestvrij staal Klepzitting Kunststof op metaal, Afdichtmaterialen PTFE, NBR, FPM, CR, EPDM De materiaalgegevens van de uitvoeringen hebben uitsluitend betrekking op de ventielaansluitdelen die met het medium in aanraking komen
Media	gasvormig - vloeibaar - vervuild - hoogviskeus - geleiachtig - pasteusvormig
Stroomrichting	zie Drukbereik
Bevestigingswijze	Inbouw in star leidingsysteem, Montagehoek op aanvraag
Inbouwpositie	willekeurig
Vacuüm Lekrate	< 10^{-6}mbar*l*s^{-1}
Kv-waarde	29,1m³/h
Schakelcycli	150/min.
Schakeltijd	AAN 100-3000ms, DICHTEN 100-3000ms
Demping	AAN/DICHTEN: door het smoren van het pilotventiel
Mediumtemperatuur	met aangeflensd pilootventiel tot +60°C (Pilotventiel buiten het temperatuurbereik mediumtemperatuur max. 160°C)
Omgevingstemperatuur	met aangeflensd pilootventiel tot +50°C
Handmatige noodbediening	via pilootventiel
Keuringen	op aanvraag LR/GL/EN10204
Gewicht	CVTV3 8,9kg, CVFV3 11,6kg
Opties	Vacuümtests met certificaat, Eindschakelaar inductief (Normaal gesloten (NC) PNP- Icomatic/Balluf), Eindschakelaar inductief NAMUR (+ Schakelversterker), Eindschakelaar mechanisch (Wisselcontact) op aanvraag, Spoelaansluitingen, Lekpoorten

Spanningstype	Wissel- en gelijkspanning
Standaardspanning	230V/40-60Hz, 24VDC, toegestane spanningsschommeling ±10%

+43 512 52076
austria@stasto.eu
© STASTO Automation KG

Speciale spanningen	op aanvraag
Vermogensopname	DC: 4,8W (2,5W op aanvraag), AC: Aanhaalmoment 11,0VA, Houdkracht 8,5VA
Inschakelduur	100% (Continu bedrijf)
Beschermingsgraad	IP65 (IP54) volgens DIN 40050 bij correct gemonteerde apparaatstekkerdoos (bescherming tegen binnendringen van stof en sproeiwater)
Leveringsomvang	incl. apparaatstekkerdoos volgens EN175301-803-Form B (voorheen DIN43650) resp. Industrievorm - Kabelinvoer M16x1,5
optioneel	Apparaatstekker volgens DESINA, Apparaatstekker volgens VDMA
Extra voorzieningen	Lichtstekker met varistor
Explosiebeveiliging	Eex m II T5, Vermogensopname 24VDC: 3,25W, 230VAC: 2,90W
	Aansturing pneumatisch
Stuurdrukbereik	4-10bar
Luchtverbruik	34cm³/Slag
Schakelsnelheid	Hoofdventiel traploos regelbaar via smoorkleppen van het pilotventiel
Besturing	bij voorkeur via 5/2-weg pilotventiel
Aansluitbeeld	co-ax/NAMUR, (ISO 1 op aanvraag)
Stuuraansluitingen	2/4: G1/8" (G1/4" op aanvraag)
	Aansturing hydraulisch
Stuurdrukbereik	10-30bar/30-60bar
Besturing	bij voorkeur via 4/2-weg pilotventiel
Stuuraansluitingen	X/Y: G1/4" (NPT 1/4 op aanvraag)
Bestelgegevens	Nominale diameter, Aansluiting, Functie NC/NO, Bedrijfsdruk, Debiet, Medium, Mediumtemperatuur, Omgevingstemperatuur, Nominale spanning, Nominale spanning Eindschakelaar, Aansturing, Drukaansluiting A, B of C
Toepassingsinstructie	De technische dimensionering van de ventielen gebeurt medium- en toepassingsspecifiek, wat kan leiden tot afwijkingen van de in het gegevensblad vermelde algemene gegevens met betrekking tot uitvoering, afdichtmaterialen en karakteristieke waarden.. Bij onnauwkeurige of onvolledige bestelgegevens resp. toepassingsgegevens bestaat het risico van een voor het beoogde gebruiksdoel onjuiste technische dimensionering van de ventielen. Dit kan tot gevolg hebben dat de fysische en/of chemische eigenschappen van de gebruikte materialen of afdichtingen voor het beoogde toepassingsdoel onvoldoende zijn.

Afmetingen

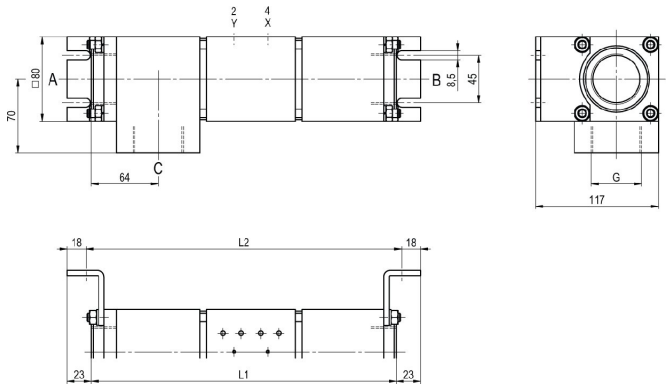

CVTV3-40 Functie NC

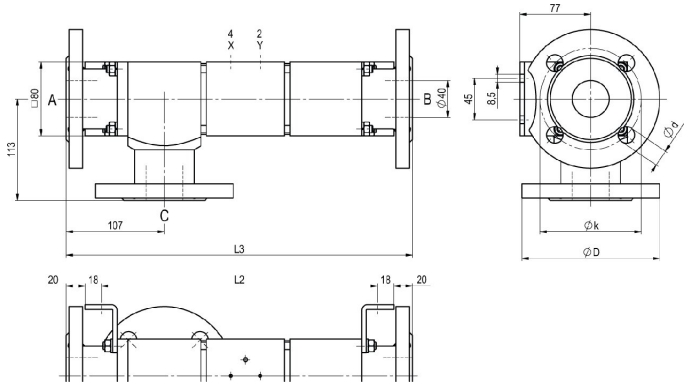

CVFV3-40 Functie NO

Inbouwlengtes	L1	L2	L3
Standaard	291	301	377
met 1/2 inductieve eindschakelaars	338	348	424
met mechanische eindschakelaars	-	-	-

Flens PN	DIN	ØD	Øk	Ød
16	EN 1092-1	150	110	18
40	EN 1092-1	150	110	18

Bevestigingshoeken moeten afzonderlijk worden besteld

Pilootventielen



Pilootventiel ABS56
5/2-wegventiel
NAMUR,
elektropneumatisch,
G1/4, met
uitlaatdrossels,
p = 4 - 10bar



Pilootventiel
5/2-wegventiel NAMUR,
elektropneumatisch,
G1/8, met uitlaatdrossels,
p = 4 - 10bar



Pilootventiel
5/2-wegventiel ISO1,
elektropneumatisch,
G1/4, p = 4 - 10bar



Pilootventiel
5/2-wegventiel co-ax,
elektropneumatisch,
G1/4, p = 4 - 10bar

Elektrische aansluitingen



elektrische aansluiting
Magneetspoel M12x1



elektrische aansluiting
Stekker vorm B DIN EN 175301-803
resp. Industrievorm

© STASTO Automation KG

Eindschakelaar



Icomatic Kunststofuitvoering
M12x1, DC 10 - 60V
AC 15 - 250V
-25...+85°C



Balluff Metalen uitvoering
M12x1, DC 10 - 30V
-25...+70°C



Honeywell
Wisselcontact

Afbeeldingen niet bindend
Constructie-, maat- en materiaalwijzigingen voorbehouden

+43 512 52076
austria@stasto.eu
© STASTO Automation KG